CATÁLOGO DE FERRAGENS E ACESSÓRIOS PARA VIDROS TEMPERADOS

Glasspeças

20 anos

EDIÇÃO 2017

A Empresa

Missão

Ser um parceiro confiável e com soluções adequadas para atender necessidades específicas de grandes, médios e pequenos pedidos nos diversos setores da construção, acabamento e engenharia, no atendimento à têmperas, vidraçarias e distribuidores.

Visão

Criar uma sinergia para que todos os departamentos da empresa, desde a seleção dos melhores fornecedores de insumos, até a entrega final do produto ao cliente, seja com o mais alto grau de qualidade, pontualidade e competitividade.

Valores

Qualificação da mão de obra, sucessivos investimentos em know-how e tecnologia e busca constante em soluções simples, econômicas e inovadoras são constantes em nossa longa atuação no mercado.

DESDE Glasspeças 1997

Índice

Linha Santa Marina 03

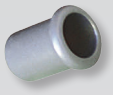
Linha Mini 38

Linha 2000 44

Linha 3000 51

Linha Premium 64

Linha Ferragens Especiais 70

Linha Prolongador 76

Puxador Tubular 78

Acessórios 80

Ilustrações 1126 KDKE 82

Instruções de Montagem 84

Kit's 88

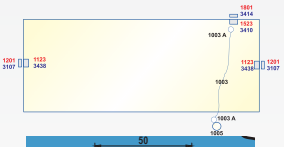
Aplicações 91

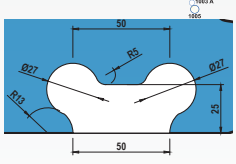

Recortes 95

Dicas úteis 116

Impressão e Edição Maio/2014

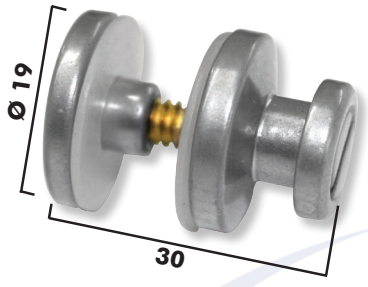

1001 G
Botão de Correção com Calota para Vidro
Disponível somente em Zamac

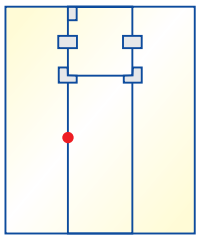

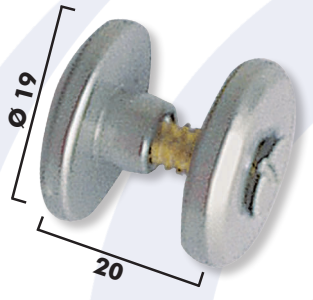

1002 G
Botão de Correção Simples (Parafuso)
Disponível somente em Zamac

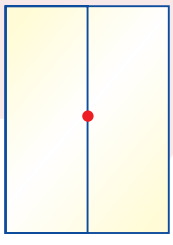

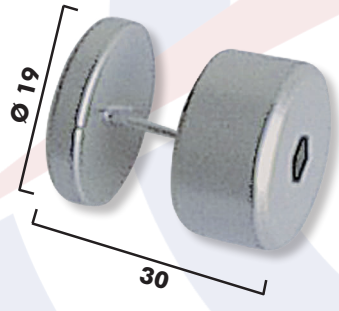

1002 A G
Botão de Correção (Lâmina)
Disponível somente em Zamac
Folga entre vidros 2mm

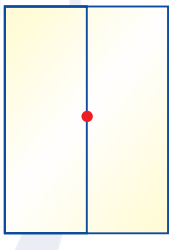

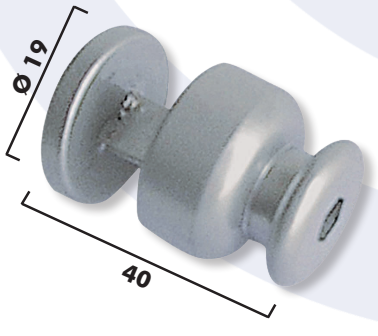

1002 B
Botão de Correção (Lâmina com Calota)
Folga entre vidros 2mm

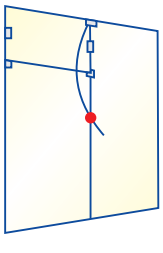

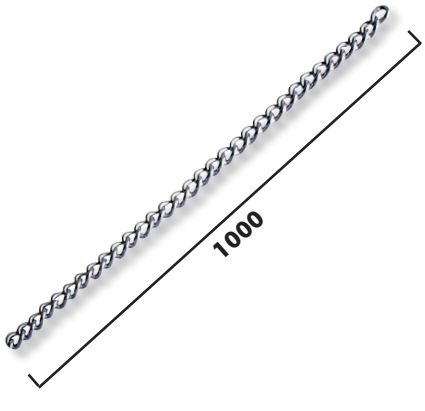

1003
Corrente para Trinco Basculante por Metro
Ferragem correspondente também ao código 3407 (Linha 3000)

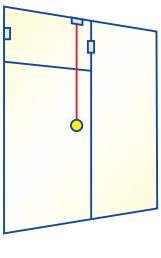

Medidas em milímetros / Todas as cotas são apenas referência

1003 A
Argola para Corrente
Ferragem correspondente também ao código 3407A (Linha 3000)

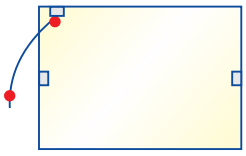

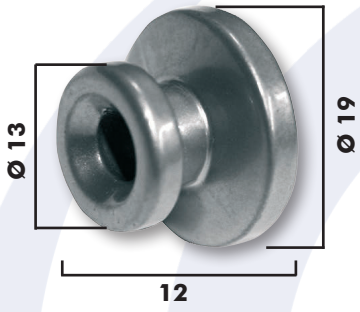

1005 G
Calota para Corrente
Ferragem correspondente também ao código 3408 (Linha 3000)
Disponível somente em Zamac

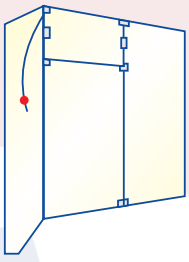

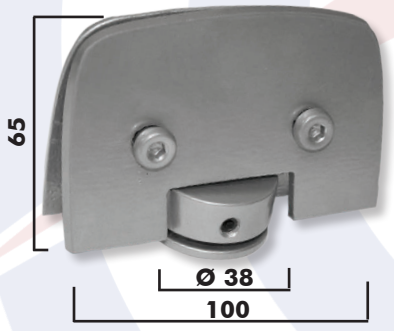

1007
Dobradiça com Freio para Basculante e Pivotante Vidro Alvenaria
Dimensões máximas recomendadas 1000x800mm
Quando utilizado em basculante não deslocar o ponto de giro

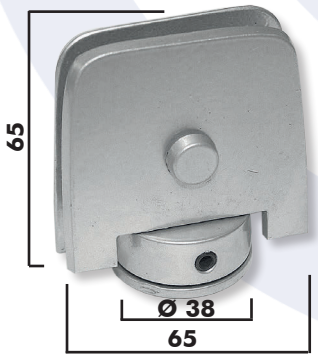

1007 A
Dobradiça com Freio para Basculante e Pivotante Vidro Alvenaria
Dimensões máximas recomendadas 800x700mm
Quando utilizado em basculante não deslocar o ponto de giro

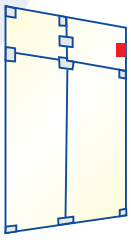

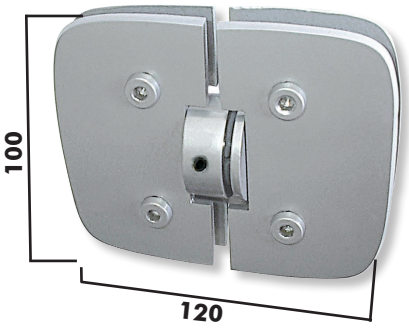

1008
Dobradiça com Freio para Basculante e Pivotante Vidro Vidro
Dimensões máximas recomendadas 1000x800mm
Quando utilizado em basculante não deslocar o ponto de giro

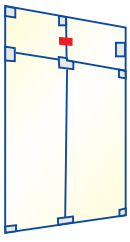

Medidas em milímetros / Todas as cotas são apenas referência

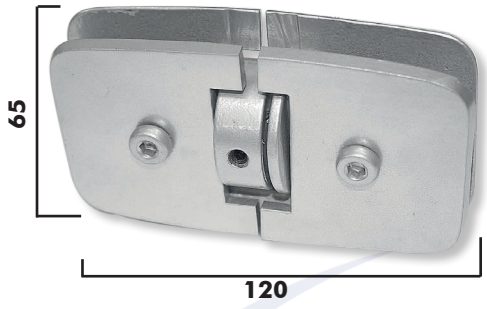

1008 A

Dobradiça com Freio para Basculante e Pivotante Vidro Vidro

Dimensões máximas recomendadas 800x700mm

Quando utilizado em basculante não deslocar o ponto de giro

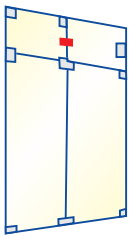

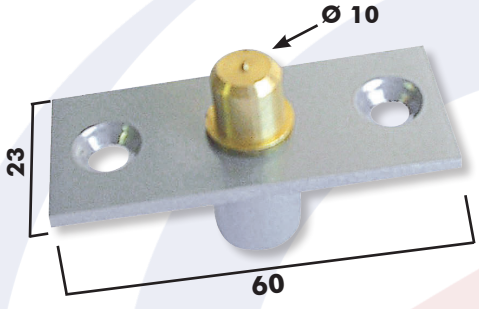

1009 G

Pivô Inferior para Dobradiças 1230, 1231

Disponível somente em Zamac

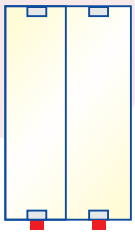

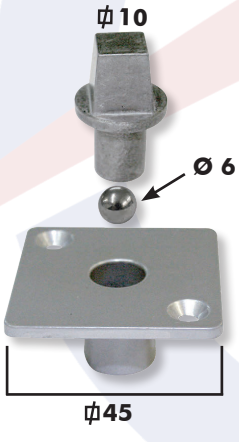

1013 G

Pivô Inferior para Dobradiças 1103, 1103 PGA, 1100I, 1103RM e 112F

Disponível somente em Zamac

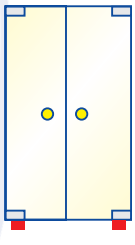

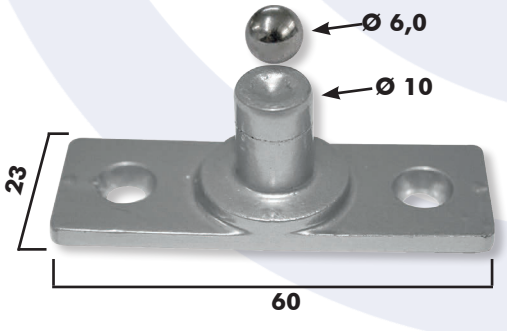

1013 SG

Pivô Inferior para Dobradiça 1103 Sul

Disponível somente em Zamac

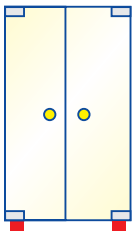

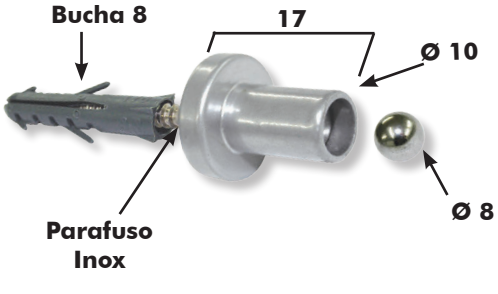

1013 PQ

Pivô Inferior em aço para Dobradiça 1103 Sul

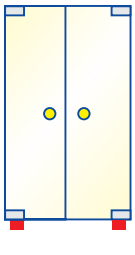

Medidas em milímetros / Todas as cotas são apenas referência

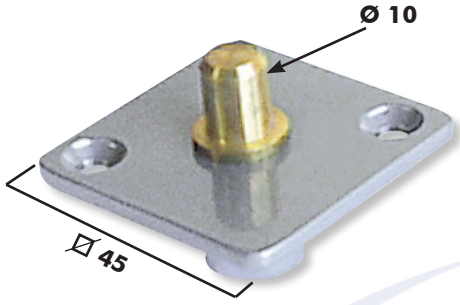

1014 G

Pivô para Dobradiças Inferiores
1103S, 1108,1109, 1112, 1113

Disponível somente em Zamac

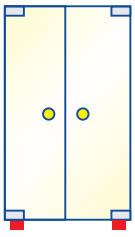

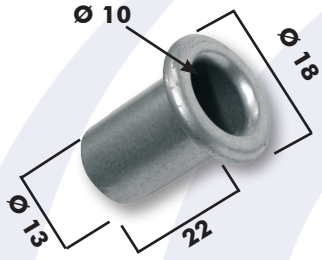

1038 G

Capuchinho para Trinco
com furo de 10mm

Disponível somente em Zamac

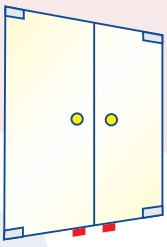

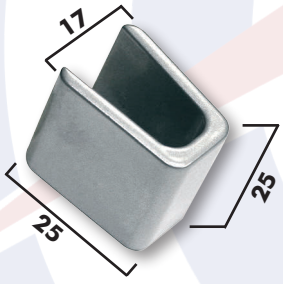

1038 AG

Capuchinho para Trinco
(Capelinha)

Disponível somente em Zamac

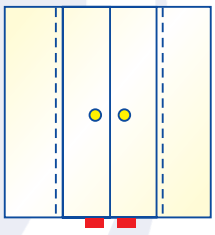

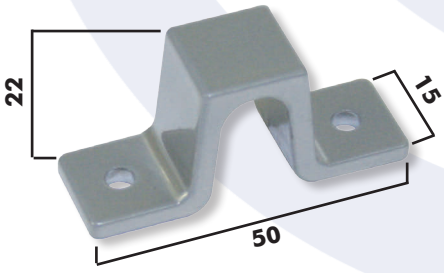

1038 BG

Capuchinho para Trinco 1335
Trilho Exposto

Disponível somente em Zamac

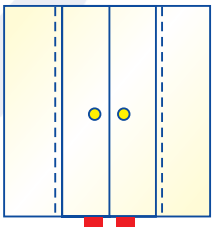

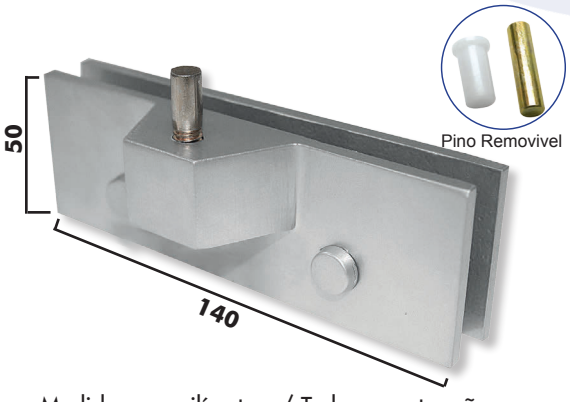

1100

Dobradiça Excêntrica Superior
Direita / Esquerda

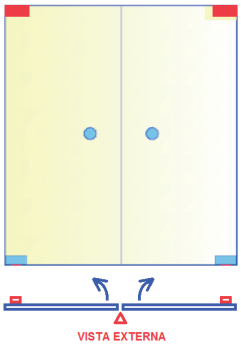

Medidas em milímetros / Todas as cotas são apenas referência

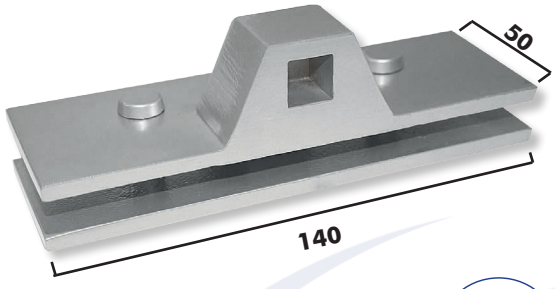

1100 I
Dobradiça Excêntrica Inferior Direita / Esquerda

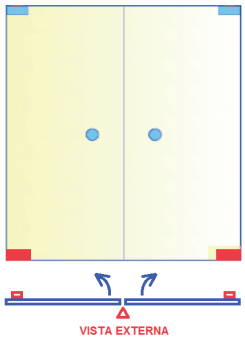

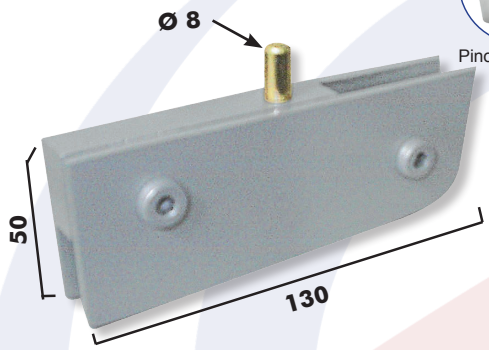

1101
Dobradiça Superior
Disponível em Latão e Zamac
Dimensões máximas recomendadas
1000x2200mm ou 900x2600mm

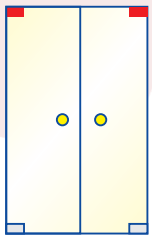

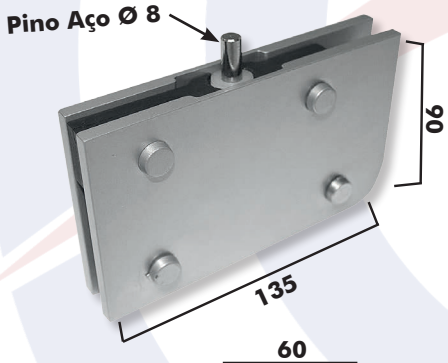

1101 PG A
Dobradiça Superior Reforçada com 4 Furos (Alumínio)
Dimensões máximas recomendadas
1400x3000mm

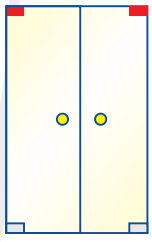

1101 R
Dobradiça Superior Reforçada com 3 Furos
Dimensões máximas recomendadas
1200x2800mm
Portas com largura maior que 1200 deslocar a dobradiça

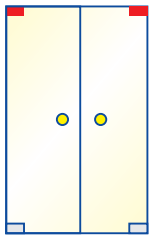

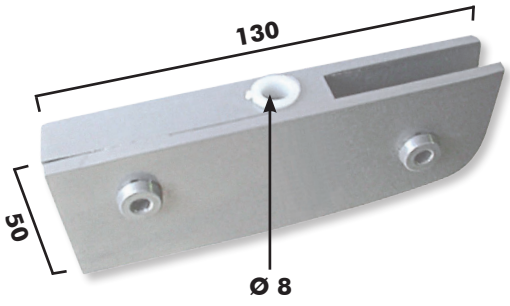

1101S
Dobradiça para Pivô Invertido Sul
Disponível em Latão e Zamac
Dimensões máximas recomendadas
1000x2200mm ou 900x2600mm

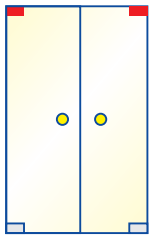

Medidas em milímetros / Todas as cotas são apenas referência

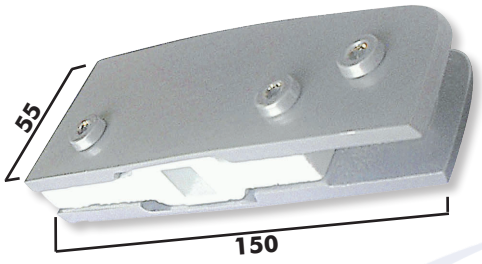

1103
Dobradiça Inferior

Disponível em Latão e Zamac
Dimensões máximas recomendadas
1000x2200mm ou 900x2600mm

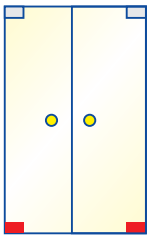

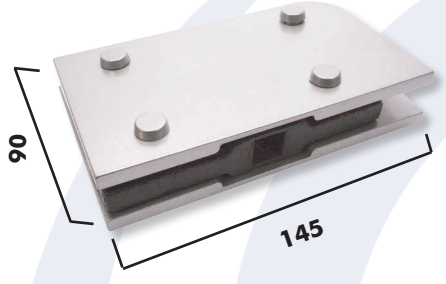

1103 PG A
Dobradiça Inferior Reforçada com 4 Furos (Alumínio), Utilizadas em conjunto com pivô ou mola

Dimensões máximas recomendadas
1400x3000mm

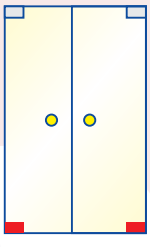

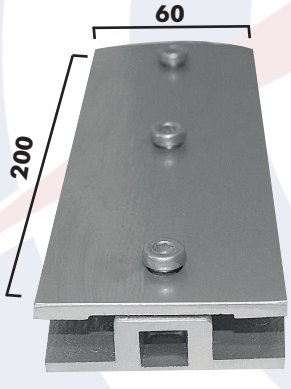

1103 R M
Dobradiça Inferior Reforçada com 3 Furos; Utilizadas em conjunto com pivô ou mola

Dimensões máximas recomendadas
1200x2800mm
Portas maior que 1200mm de largura
deslocar a dobradiça

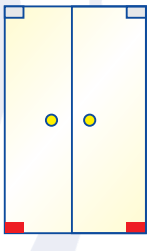

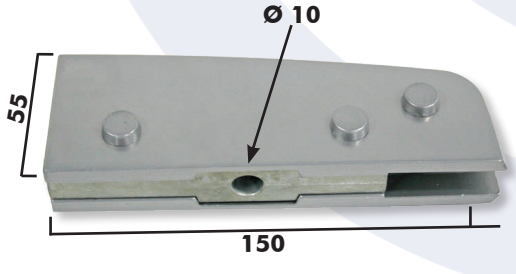

1103 S
Dobradiça Inferior para Pivot Sul

Disponível em Latão e Zamac
Dimensões máximas recomendadas
1000x2200mm ou 900x2600mm

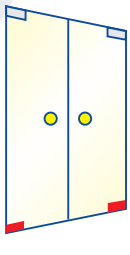

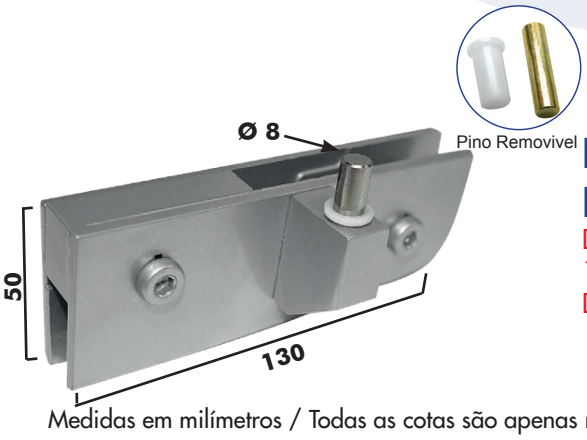

1104 G
Dobradiça Superior Excêntrica Direita

Dimensões máximas recomendadas
1000x2100mm ou 900x2400mm
Disponível somente em Zamac

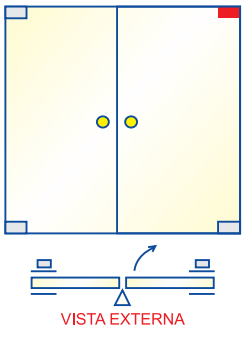

Medidas em milímetros / Todas as cotas são apenas referência

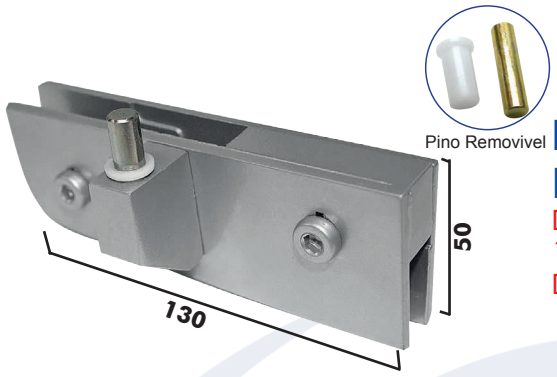

1105 G
Dobradiça Superior Excêntrica Esquerda
Dimensões máximas recomendadas
1000x2100mm ou 900x2400mm
Disponível somente em Zamac

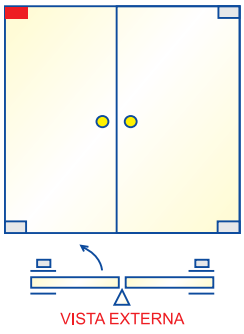

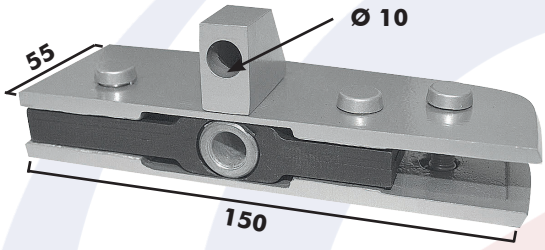

1108
Dobradiça Inferior Excêntrica Direita
Dimensões máximas recomendadas
1000x2100mm ou 900x2400mm

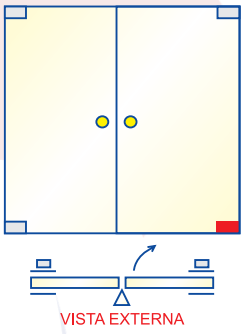

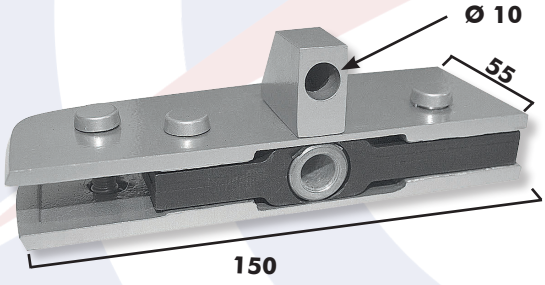

1109
Dobradiça Inferior Excêntrica Esquerda
Dimensões máximas recomendadas
1000x2100mm ou 900x2400mm

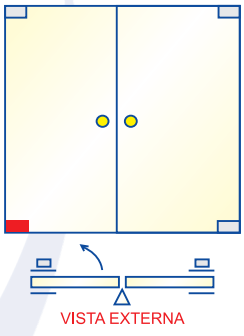

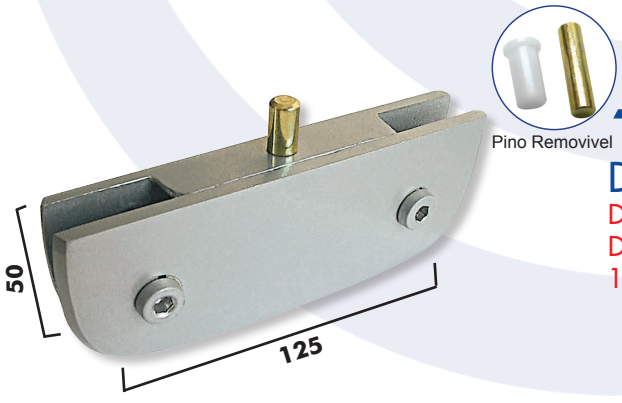

1110
Dobradiça Pivotante Superior
Disponível em Latão e Zamac
Dimensões máximas recomendadas
1000x2200mm

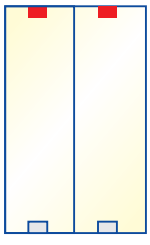

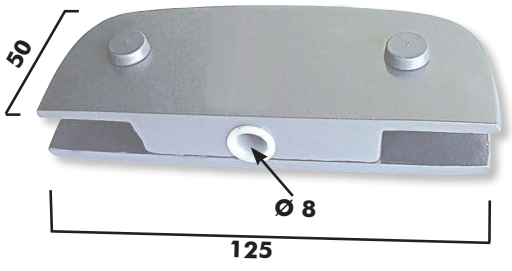

1112
Dobradiça Pivotante Inferior
Disponível em Latão e Zamac
Dimensões máximas recomendadas
900x2000mm

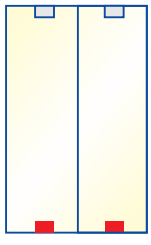

Medidas em milímetros / Todas as cotas são apenas referência

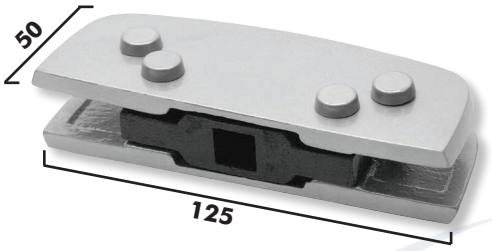

1112 F
Dobradiça Pivotante Inferior para Mola
Dimensões máximas recomendadas
1000x2200mm

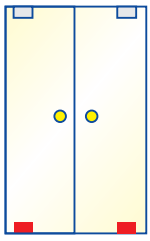

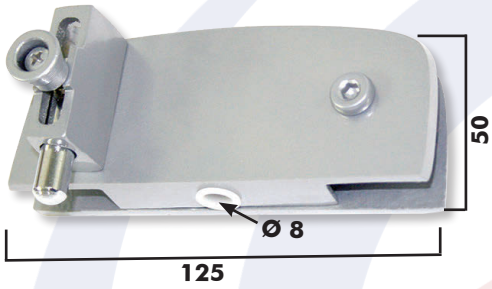

1113
Dobradiça Pivotante Inferior com Trinco
Disponível em Latão e Zamac
Dimensões máximas recomendadas
900x2200mm

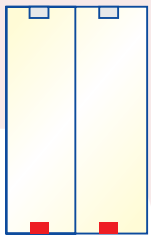

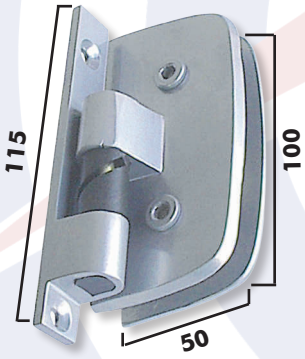

1114
Dobradiça Automática para Box
Disponível em Latão e Zamac
Dimensões máximas recomendadas
600x1900mm - Vidro 8mm

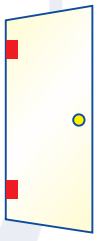

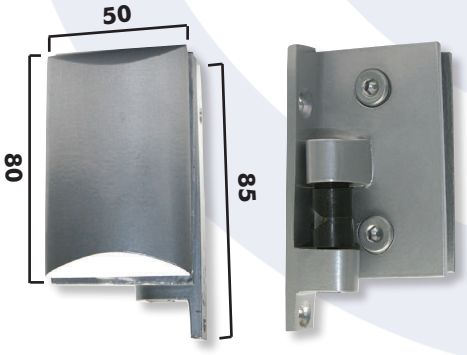

1114 BG
Dobradiça Automática para Box
Disponível somente em Zamac
Dimensões máximas recomendadas
600x1900mm - Vidro 8 mm

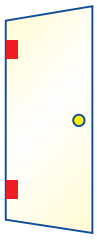

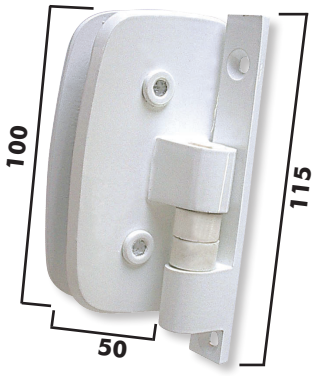

1115
Dobradiça sem Caimento para Box
Disponível em Latão e Zamac
Dimensões máximas recomendadas
600x1900mm - Vidro 8mm

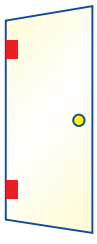

Medidas em milímetros / Todas as cotas são apenas referência

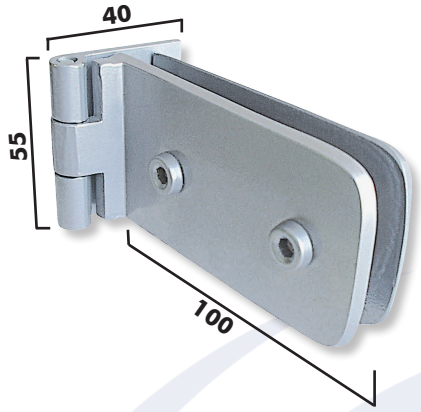

1116 G
Dobradiça Lateral Horizontal Simples

Disponível somente em Zamac
Dimensões máximas recomendadas
700x2100mm
Indicado lubrificação periódica no pino

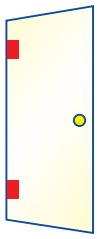

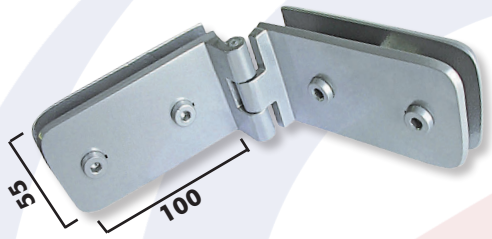

1117 G
Dobradiça Horizontal Dupla

Disponível somente em Zamac
Dimensões máximas recomendadas
700x2100mm
Indicado lubrificação periódica no pino

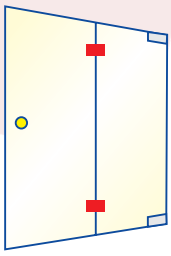

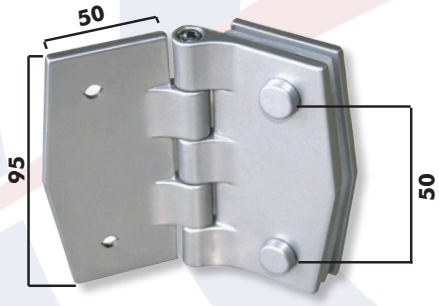

1118
Dobradiça de Batente V/A

Disponível em Latão e Zamac
Dimensões máximas recomendadas
800x2100mm
Indicado lubrificação periódica no pino

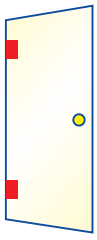

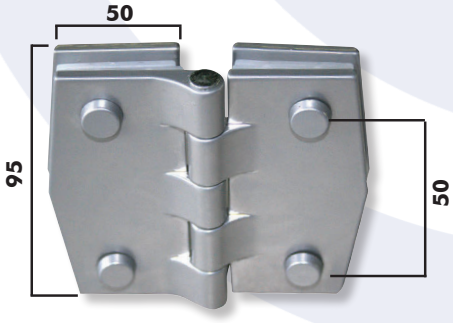

1118 D
Dobradiça de Batente V/V

Disponível em Latão e Zamac
Dimensões máximas recomendadas
800x2100mm
Indicado lubrificação periódica no pino

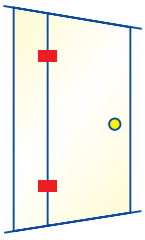

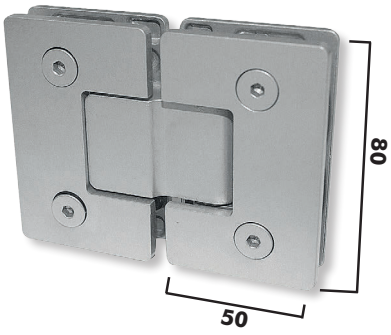

1119 G
Dobradiça de Batente V/V com mola

Disponível somente em Zamac
Dimensões máximas recomendadas
650x1900mm

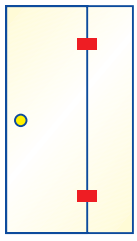

Medidas em milímetros / Todas as cotas são apenas referência

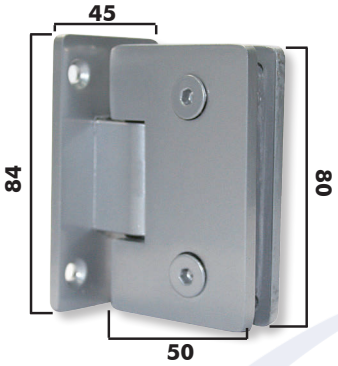

1120 G

Dobradiça de Batente V/A com mola e cavalete central

Disponível somente em Zamac
Dimensões máximas recomendadas
650x1900mm

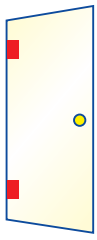

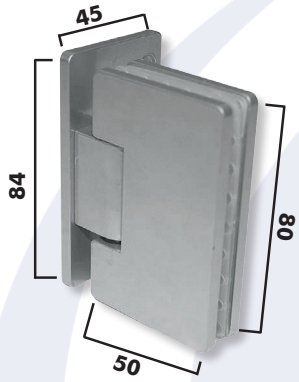

1121 G

Dobradiça de Batente V/A com mola e cavalete deslocado

Disponível somente em Zamac
Dimensões máximas recomendadas
650x1900mm

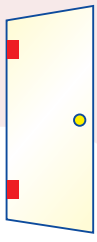

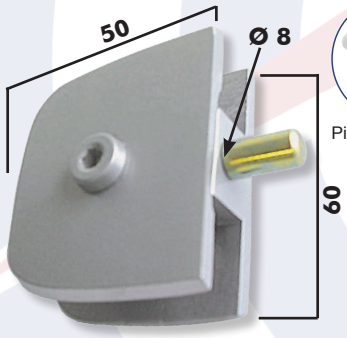

1123

Dobradiça para Vidro Basculante

Disponível em Latão e Zamac
Dimensões máximas recomendadas
800x700mm
Para altura do ponto de giro

$$X = \frac{(48.000/A) + B}{2}$$

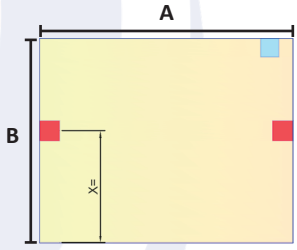

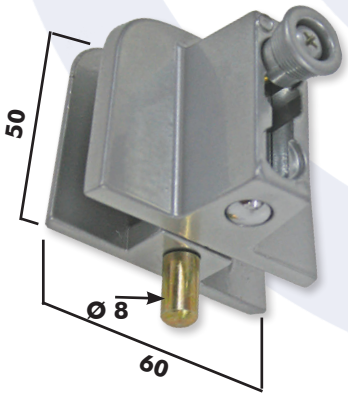

1123 A

Dobradiça para Vidro Basculante com Trinco

Disponível em Latão e Zamac
Dimensões máximas recomendadas
800x700mm

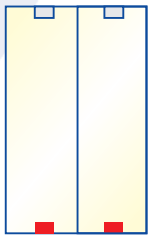

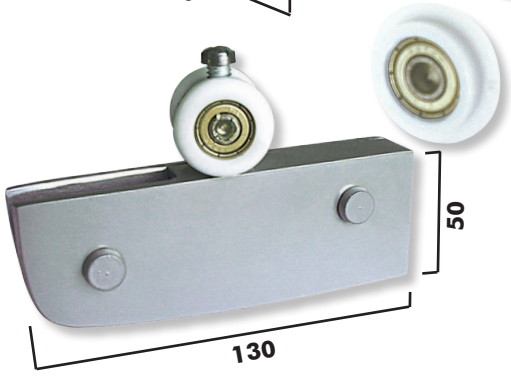

1124

Suporte Superior com Rodízio para Porta Sanfonada

Disponível com Roldana Côncava:Código 1124C
Disponível em Latão e Zamac
Dimensões máximas recomendadas
400x2100mm

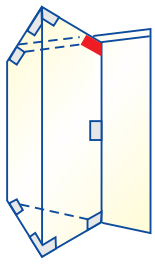

Medidas em milímetros / Todas as cotas são apenas referência

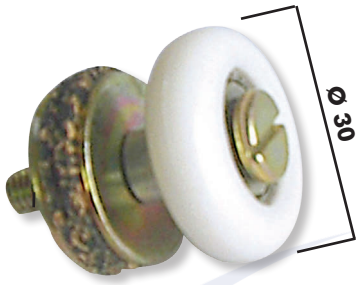

1125
Roldana Simples para Box e Janela de Correr
Dimensões máximas recomendadas
800x2100mm

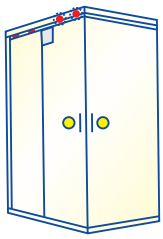

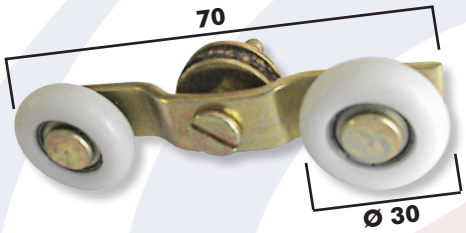

1125 D
Roldana Dupla para Janela de Correr
Dimensões máximas recomendadas
1300x2100mm

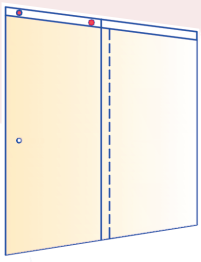

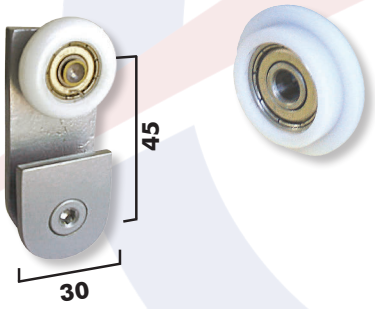

1126 B
Carrinho com Rolamento
Dimensões máximas recomendadas
500x1400mm - Vidro 8mm

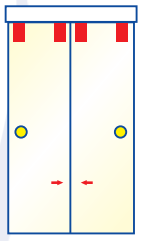

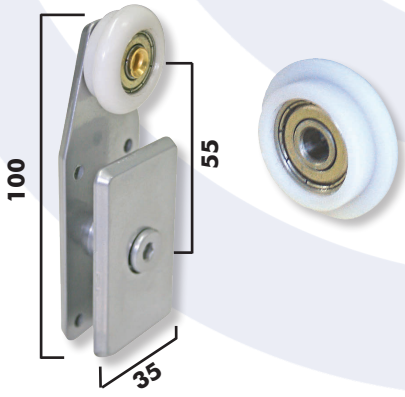

1126 M
Mini Carrinho para Porta de Correr com Rolamento
Disponível em Latão e Zamac
Dimensões máximas recomendadas
500x1500mm - Vidro 8mm

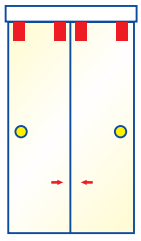

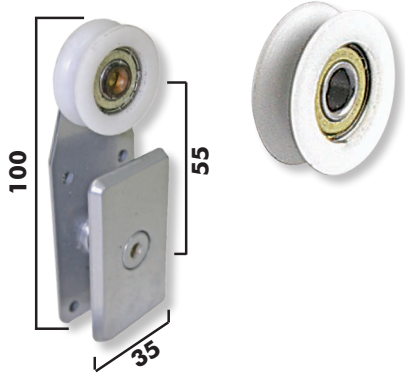

1126 MC
Mini Carrinho para Porta de Correr com Rolamento Côncavo
Disponível em Latão e Zamac
Dimensões máximas recomendadas
500x1500mm - Vidro 8mm

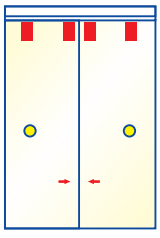

Medidas em milímetros / Todas as cotas são apenas referência

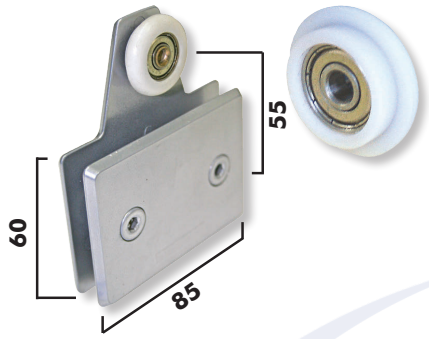

1126
Carrinho para Porta de Correr com Rolamento

Disponível em Latão e Zamac
Dimensões máximas recomendadas
600x1800mm - Vidro 8mm

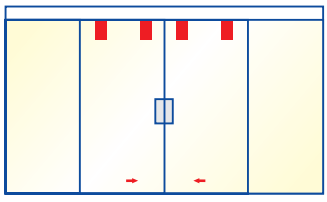

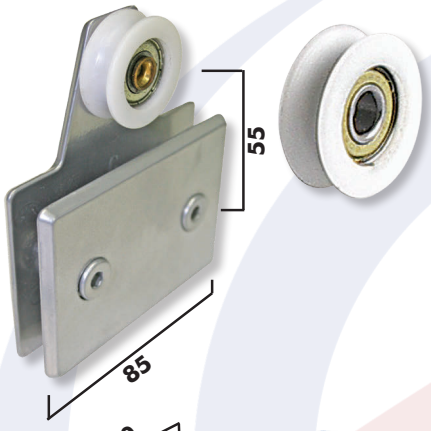

1126 C
Carrinho para Porta de Correr com Rolamento Côncavo

Disponível em Latão e Zamac
Dimensões máximas recomendadas
600x1800mm

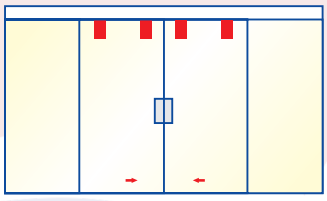

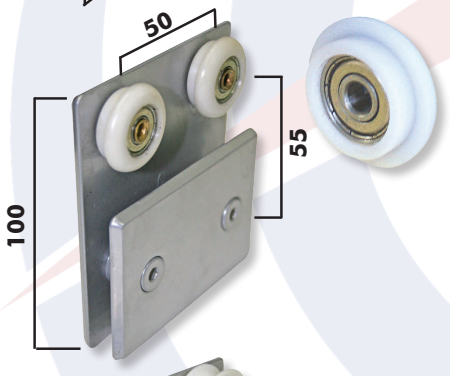

1126 D
Carrinho Duplo para Porta de Correr com Rolamento

Disponível em Latão e Zamac
Dimensões máximas recomendadas
700x2100mm

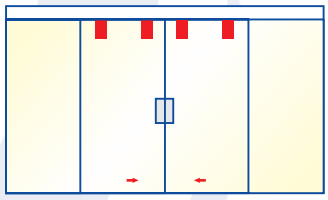

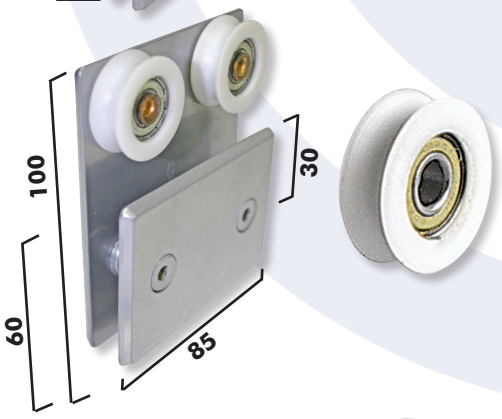

1126 DC
Carrinho Duplo para Porta de Correr com Rolamento Côncavo

Disponível em Latão e Zamac
Dimensões máximas recomendadas
700x2100mm

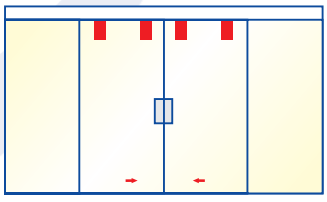

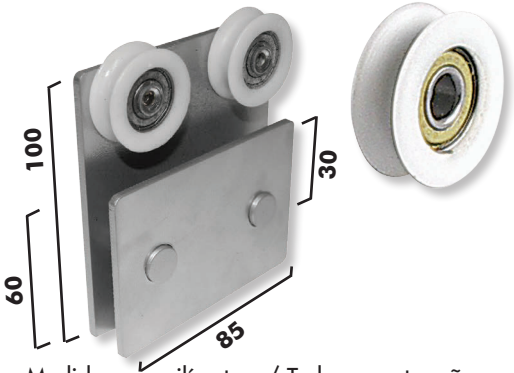

1126 DCR
Carrinho Duplo para Porta de Correr com Rolamento Côncavo Reforçado

Disponível somente em Aço Carbono
Dimensões máximas recomendadas
900x2700mm

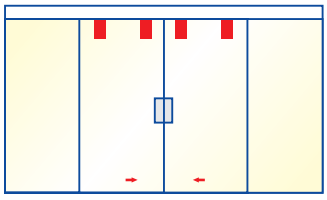

Medidas em milímetros / Todas as cotas são apenas referência

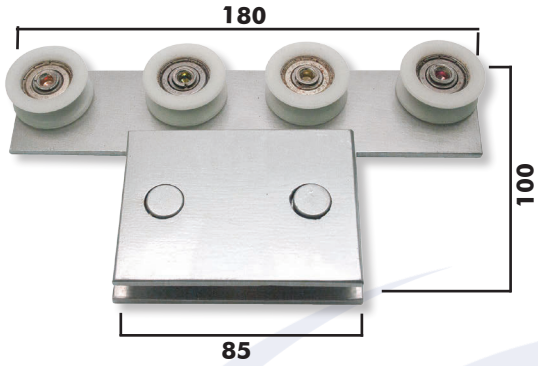

1126 QC

Carrinho Quádruplo Côncavo

Dimensões máximas recomendadas
1200x3000mm

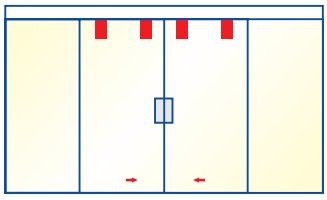

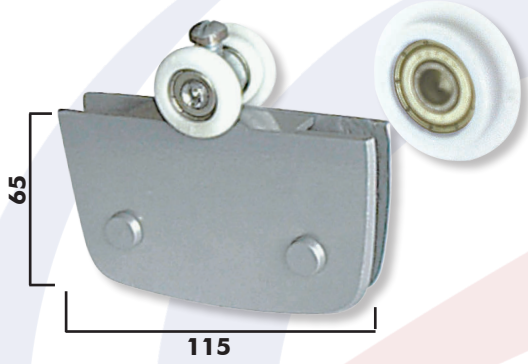

1127

Suporte Central para Porta Sanfonada com Rodízio Duplo

Dimensões máximas recomendadas
700x2000mm

Disponível com Roldana Côncava
Código 1127 C -
Dimensões máximas recomendadas
800x2200mm

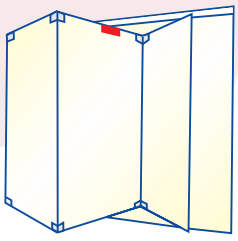

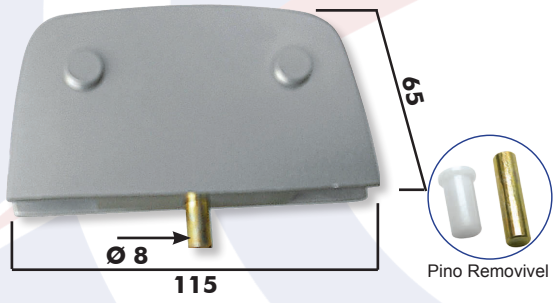

1127 A

Suporte Central Inferior com Pino para Porta Sanfonada

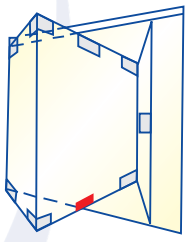

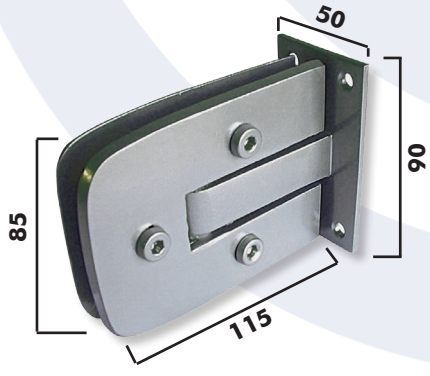

1128 A

Dobradiça Lateral Horizontal com Ponto de Giro a 65mm

Dimensões máximas recomendadas
1000x2100mm

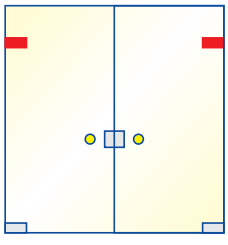

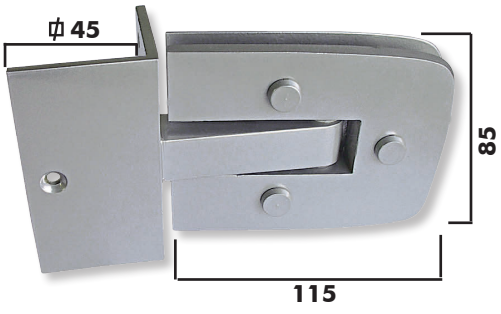

1128 B

Dobradiça Horizontal de Canto com Ponto de Giro a 65mm

Dimensões máximas recomendadas
1000x2100mm

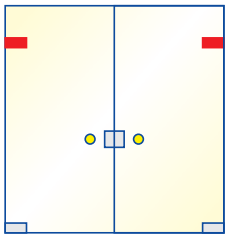

Medidas em milímetros / Todas as cotas são apenas referência

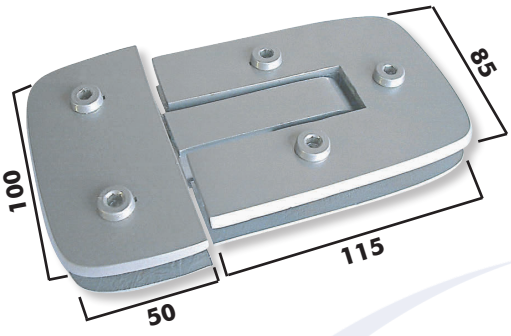

1128 C

Dobradiça Horizontal V/V com Ponto de Giro a 65mm

Dimensões máximas recomendadas
1000x2100mm

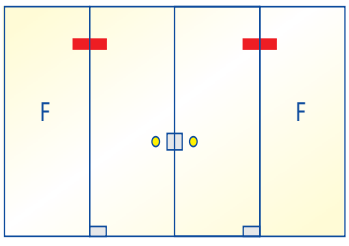

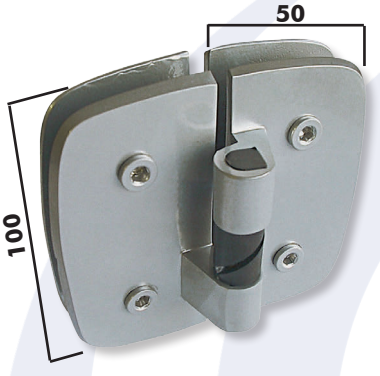

1129 D

Dobradiça Dupla Automática V/V Direita

Disponível em Latão e Zamac
Dimensões máximas recomendadas
600x1900mm - Vidro 8mm

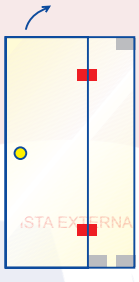

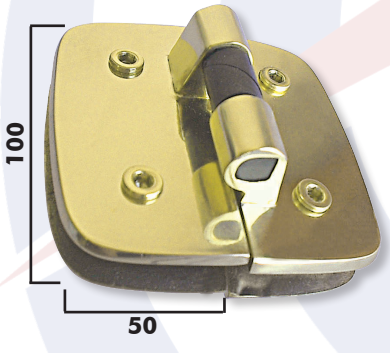

1129 E

Dobradiça Dupla Automática V/V Esquerda

Disponível em Latão e Zamac
Dimensões máximas recomendadas
600x1900mm - Vidro 8mm

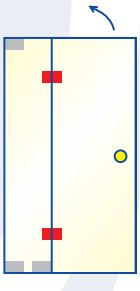

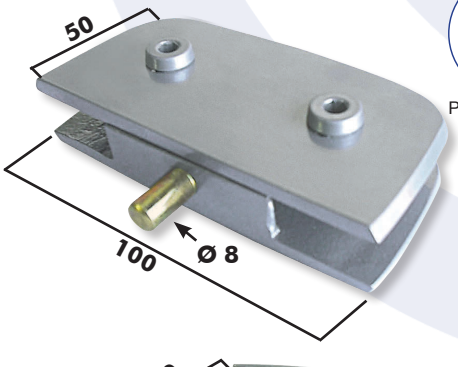

1130

Suporte para Basculante e Pivotante com Pino

Disponível em Latão e Zamac
Dimensões máximas recomendadas
1000x800mm

$$X = \frac{(48.000/A) + B}{2}$$

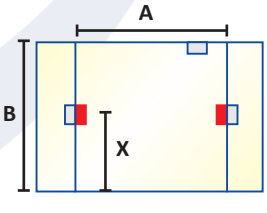

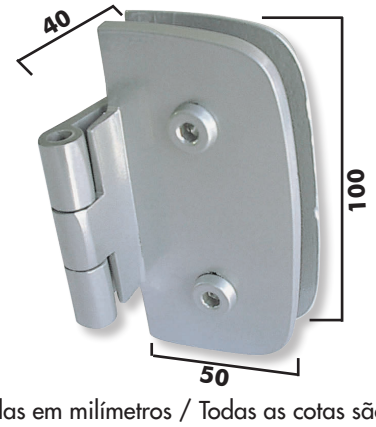

1131

Dobradiça para Porta em Arco com Ponto de Giro Deslocado a 25mm

Disponível em Latão e Zamac
Dimensões máximas recomendadas
700x2100mm
Indicado lubrificação periódica no pino

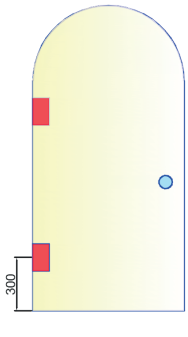

Medidas em milímetros / Todas as cotas são apenas referência

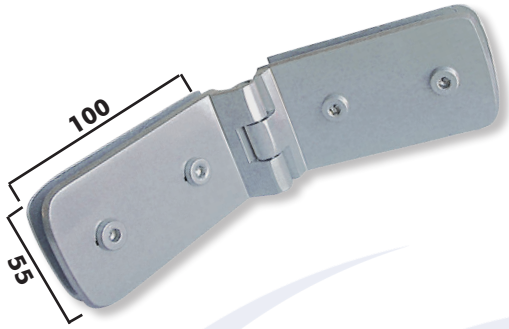

1132 G
Dobradiça Horizontal Dupla Superior e Inferior
Disponível somente em Zamac
(Apenas Equilíbrio)
Indicado lubrificação periódica no pino

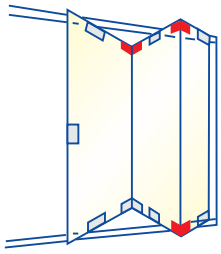

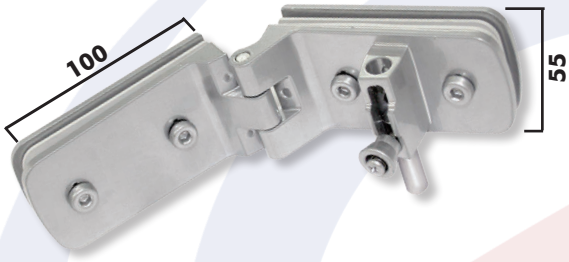

1132 A/B G (Universal)
Dobradiça Horizontal Dupla com Trinco
Disponível somente em Zamac
(Apenas Equilíbrio)
Indicado lubrificação periódica no pino

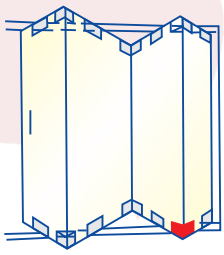

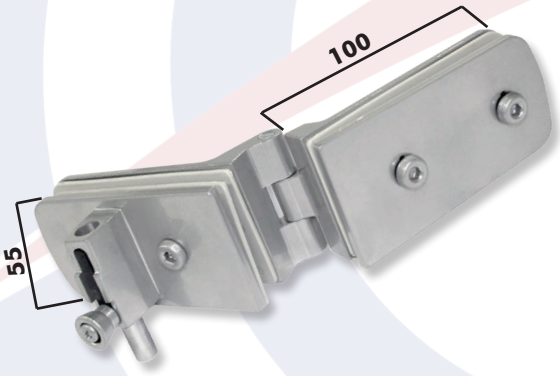

1132 C/D G (Universal)
Dobradiça Horizontal Dupla com Trinco
Disponível somente em Zamac
(Apenas Equilíbrio)
Indicado lubrificação periódica no pino

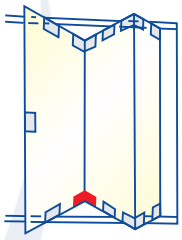

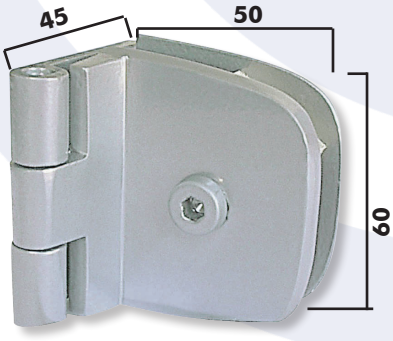

1136 G
Dobradiça Lateral Horizontal Giro Deslocado a 25mm
Disponível somente em Zamac
Dimensões máximas recomendadas
400x1600mm - Vidro 8mm
Indicado lubrificação periódica no pino

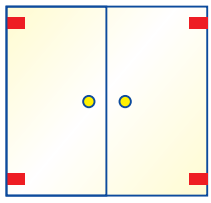

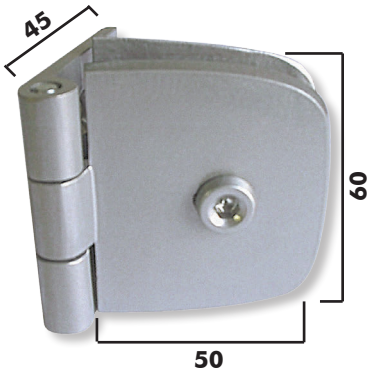

1136 B
Dobradiça Lateral de Batente sem Eixo de Giro
Dimensões máximas recomendadas
400x1600mm - Vidro 8mm
Indicado lubrificação periódica no pino

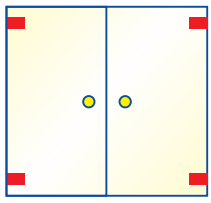

Medidas em milímetros / Todas as cotas são apenas referência

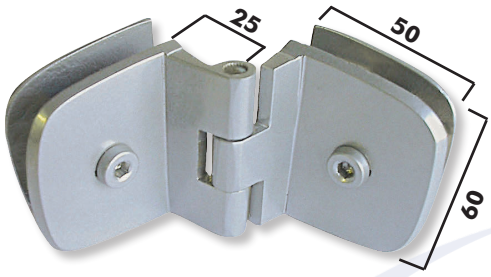

1137 G

Dobradiça Horizontal Dupla Giro Deslocado a 25mm

Disponível somente em Zamac
Dimensões máximas recomendadas
400x1600mm - Vidro 8mm
Indicado lubrificação periódica no pino

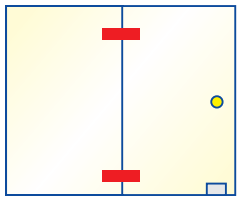

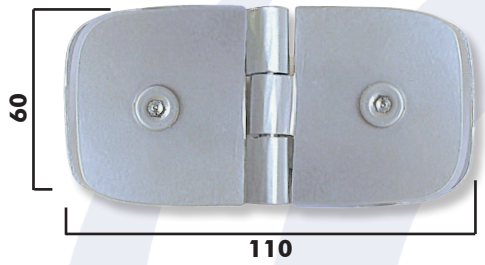

1137 B

Dobradiça Horizontal Dupla V/V sem Eixo de Giro

Dimensões máximas recomendadas
400x1600 - Vidro 8mm
Indicado lubrificação periódica no pino

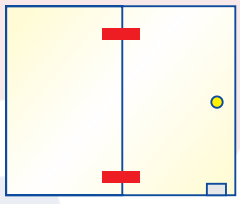

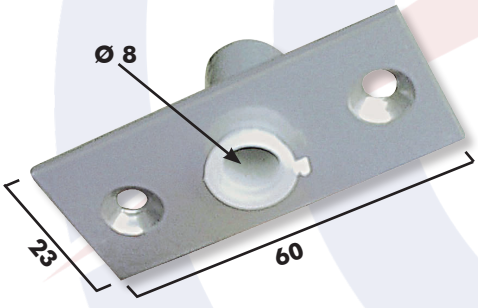

1201G

Bucha para Pivot de Dobradiças 1101,1123, 1110

Disponível somente em Zamac

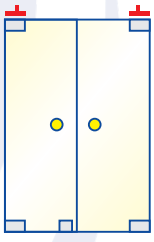

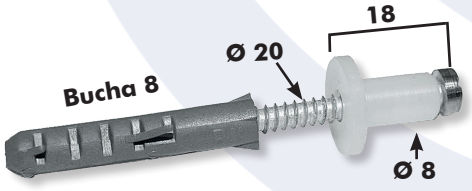

1201 PQ

Pivot superior em aço para Dobradiças 1101S e 1230

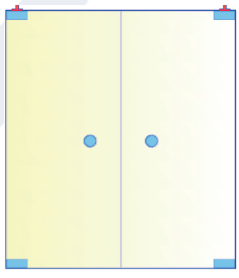

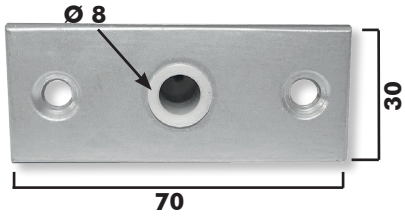

1201 R

Pivô Reforçado para Dobradiças 1101 R e 1101 PG

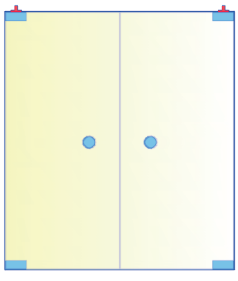

Medidas em milímetros / Todas as cotas são apenas referência

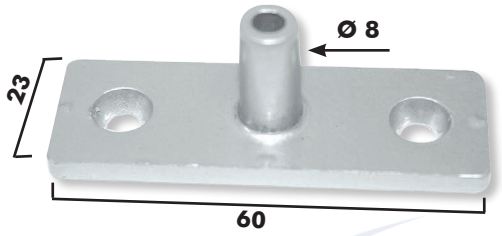

1201 SG

Pivot para Dobradiças 1101 S, 1230 e 1231

Disponível somente em Zamac

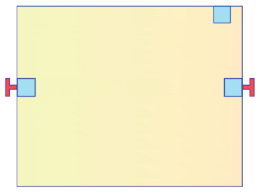

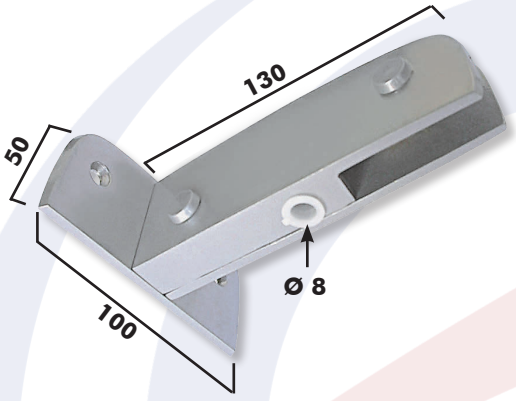

1203

Suporte para Bandeira com Ponto de Giro para Dobradiça Superior 1101

Disponível em Latão e Zamac

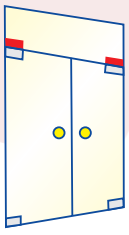

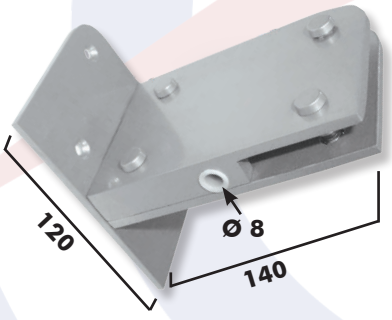

1203 PG

Suporte Reforçado para Bandeira com Ponto de Giro para Dobradiça 1101PG (Somente Latão)

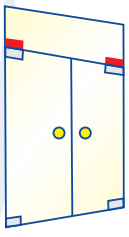

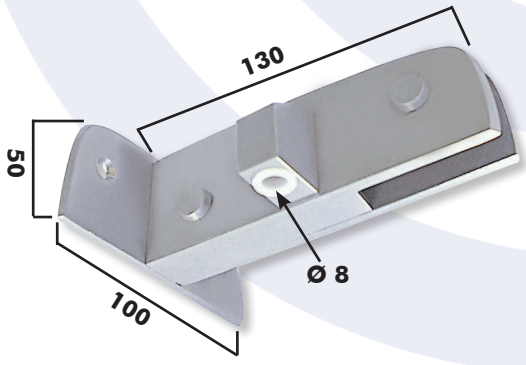

1206

Suporte para Bandeira com Ponto de Giro Excêntrico Direito

Disponível em Latão e Zamac

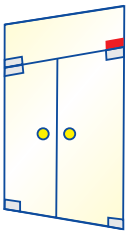

VISTA EXTERNA

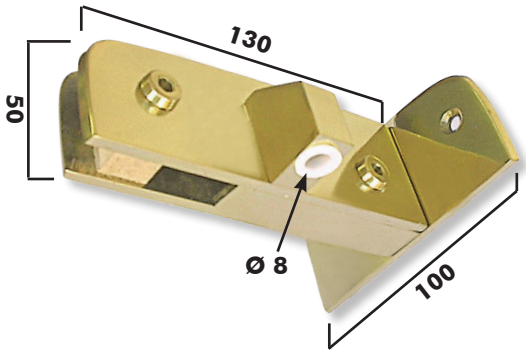

1207

Suporte para Bandeira com Ponto de Giro Excêntrico Esquerdo

Disponível em Latão e Zamac

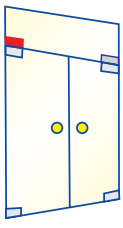

VISTA EXTERNA

Medidas em milímetros / Todas as cotas são apenas referência

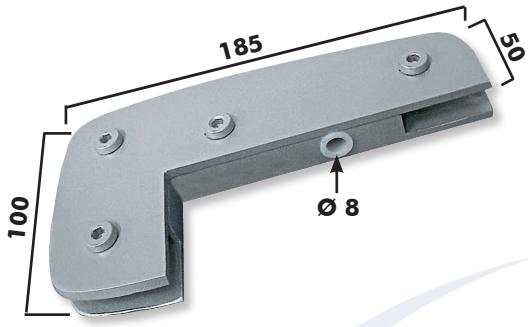

1209
Facão Simples para Lateral e Bandeira
Disponível em Latão e Zamac

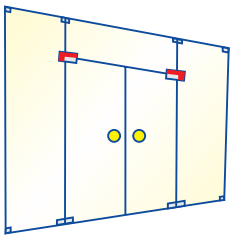

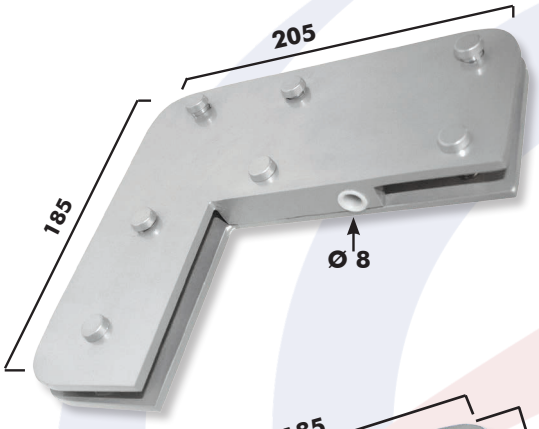

1209 PG
Facão VV para dobradiça 1101 PG (Somente Latão)

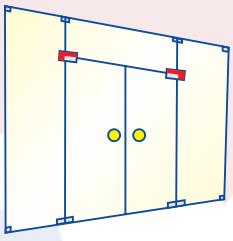

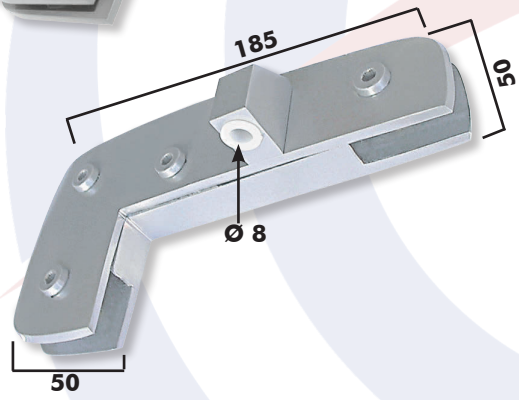

1214
Facão Direito para Lateral e Bandeira com Ponto de Giro Excêntrico
Disponível em Latão e Zamac

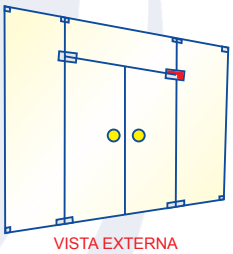
VISTA EXTERNA

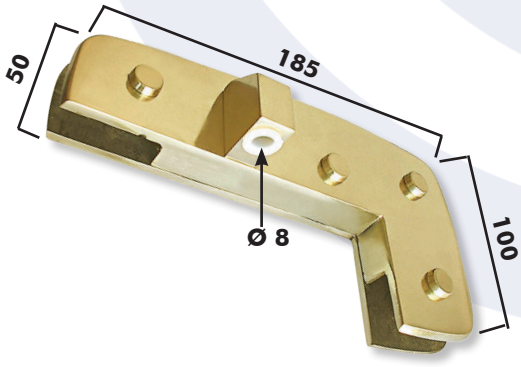

1215
Facão Esquerdo para Lateral e Bandeira com Ponto de Giro Excêntrico
Disponível em Latão e Zamac

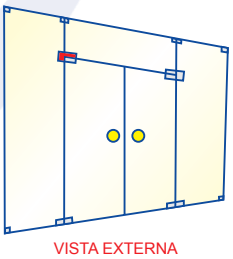
VISTA EXTERNA

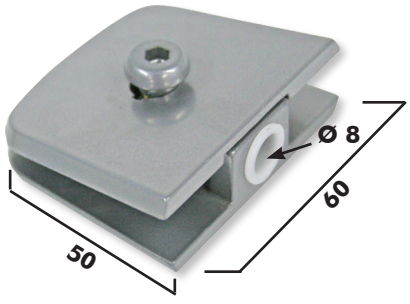

1230
Suporte para Basculante
Disponível em Latão e Zamac
Dimensões máximas recomendadas 800x700mm

$$X = \frac{(48.000 / A) + B}{2}$$

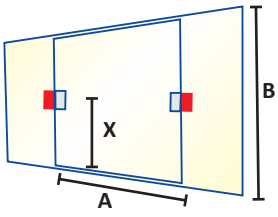

Medidas em milímetros / Todas as cotas são apenas referência

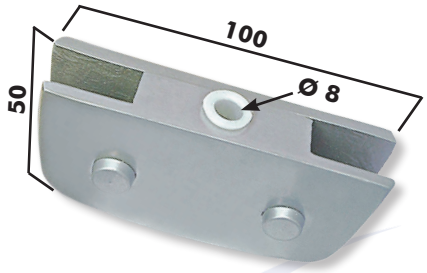

1231
Suporte com Ponto de Giro para Basculante e Pivotante

Disponível em Latão e Zamac
Dimensões máximas recomendadas
1000x800mm

$$X = \frac{(48.000 / A) + B}{2}$$

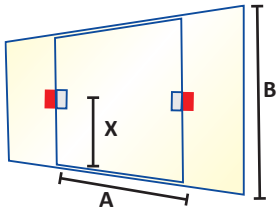

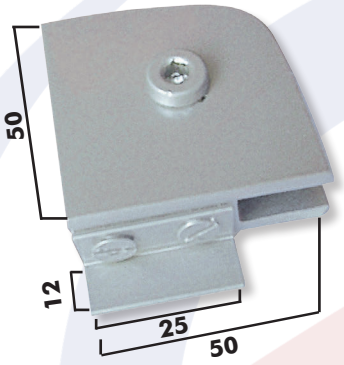

1301
Suporte de Canto para Bandeira com Batedeira Direita ou Esquerda

Disponível em Latão e Zamac

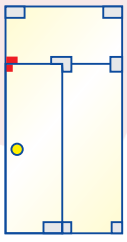

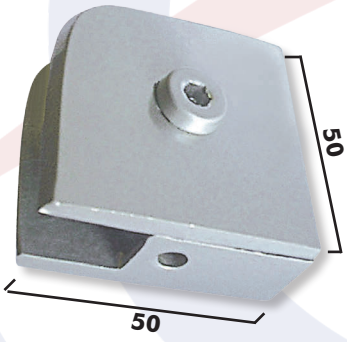

1302
Suporte de Canto

Disponível em Latão e Zamac

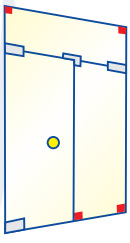

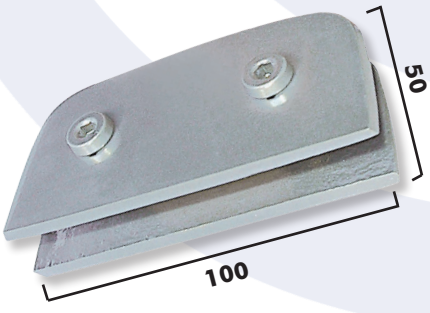

1304
Suporte sem Miolo para Dois Vidros

Disponível em Latão e Zamac

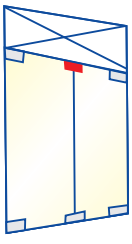

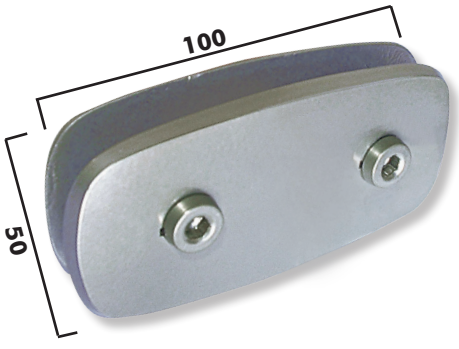

1305
Suporte para União de Dois Vidros sem Miolo

Disponível em Latão e Zamac

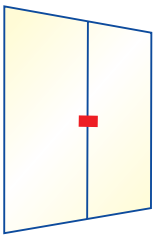

Medidas em milímetros / Todas as cotas são apenas referência

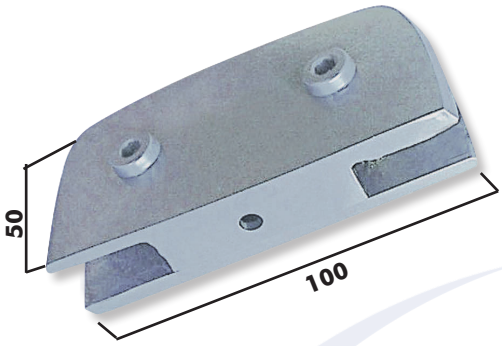

1306
Suporte com Miolo para União de Dois Vidros
Disponível em Latão e Zamac

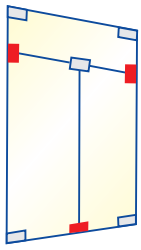

1307
Suporte sem Miolo para União de Três Vidros em "T"
Disponível em Latão e Zamac

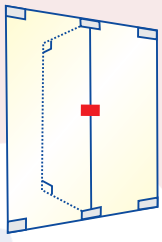

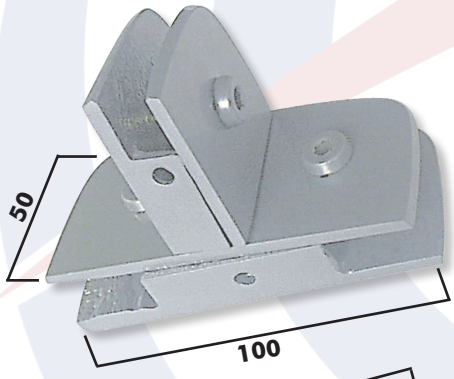

1308
Suporte com Miolo para União de Três Vidros em "T"
Disponível em Latão e Zamac

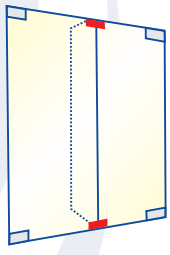

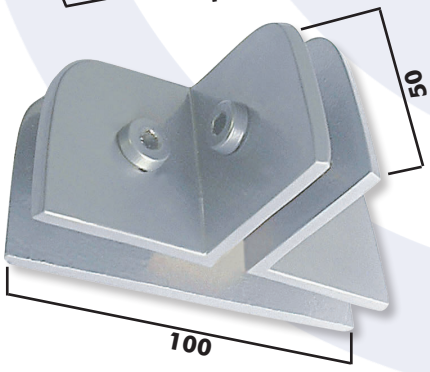

1309
Suporte sem Miolo para União de Três Vidros em "T"
Disponível em Latão e Zamac

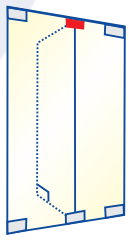

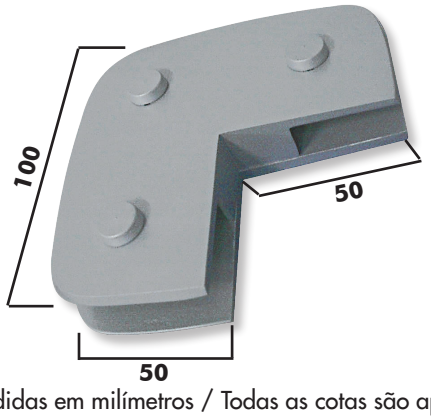

1310
Suporte para União de dois ou Três Vidros em "L"
Disponível em Latão e Zamac

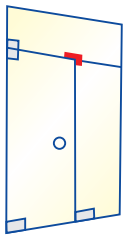

Medidas em milímetros / Todas as cotas são apenas referência

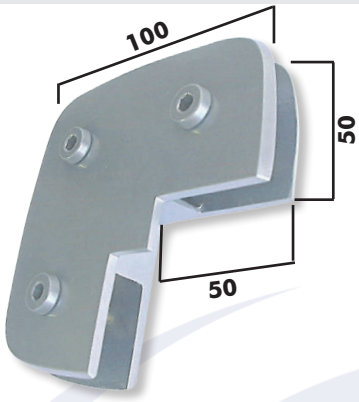

1315
Suporte para União de Dois ou Três Vidros em "L" com Batedeira
Disponível em Latão e Zamac

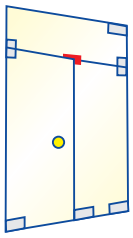

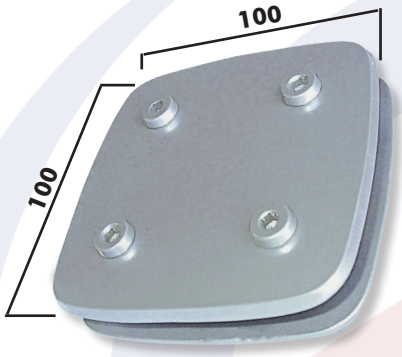

1316
Suporte para União de Quatro Vidros sem Miolo
Disponível em Latão e Zamac

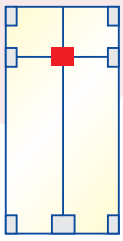

1319
Suporte de Canto para União de Quatro Vidros
Disponível em Latão e Zamac

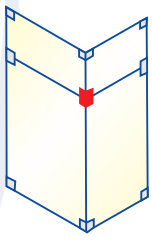

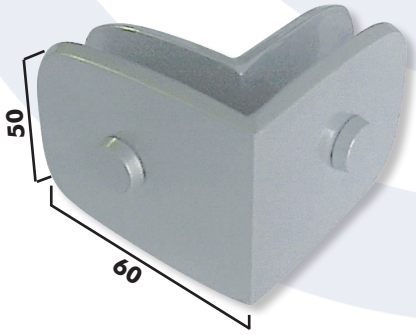

1320
Suporte sem Miolo e Cantoneira Central
Disponível em Latão e Zamac

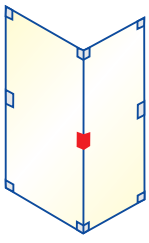

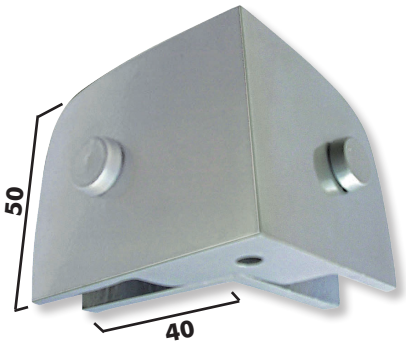

1321
Suporte com Miolo e Cantoneira Inferior/Superior
Disponível em Latão e Zamac

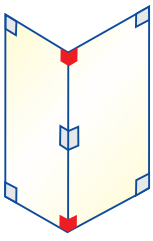

Medidas em milímetros / Todas as cotas são apenas referência

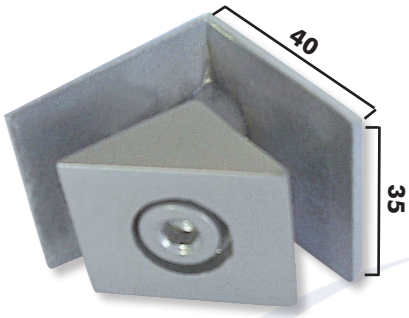

1322
Suporte de Cantoneira Central
Disponível em Latão e Zamac
Vidro - 8mm

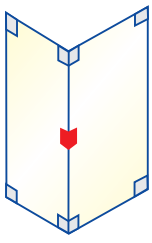

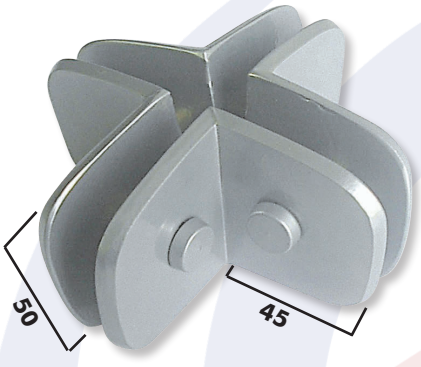

1323
Suporte sem Miolo para União de Quatro Vidros entre si
Disponível em Latão e Zamac

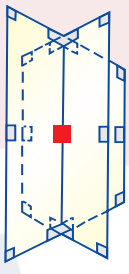

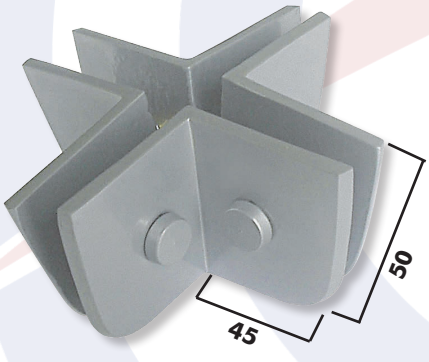

1325
Suporte sem Miolo para União de Quatro Vidros entre si
Disponível em Latão e Zamac

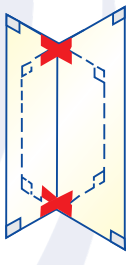

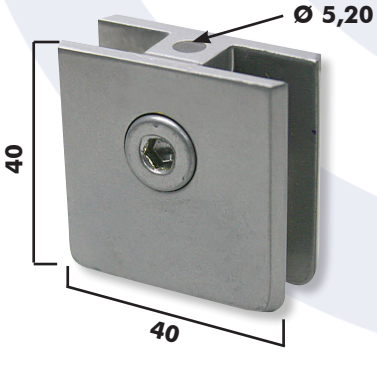

1326
Suporte para Fixação de Vidro Fixo
Disponível em Latão e Zamac

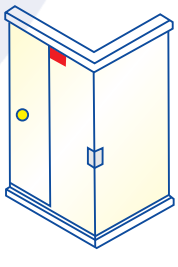

1329
Suporte de Centro
Disponível em Latão e Zamac

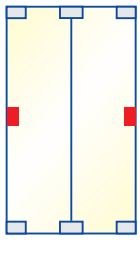

Medidas em milímetros / Todas as cotas são apenas referência

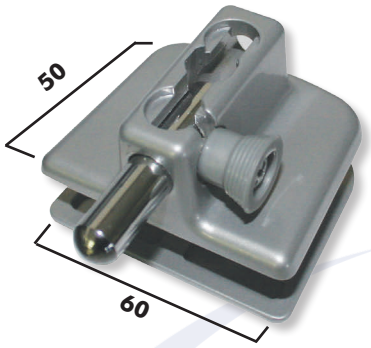

1335
Trinco sem Miolo
Disponível em Latão e Zamac

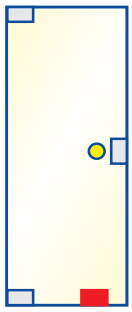

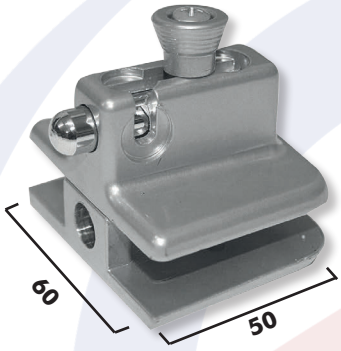

1335 A
Trinco com Miolo
Disponível em Latão e Zamac

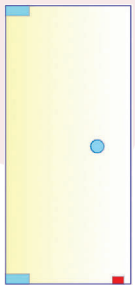

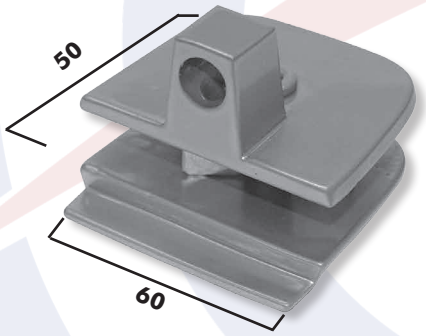

1335 CG
Contra Trinco V/V
Disponível somente em Zamac

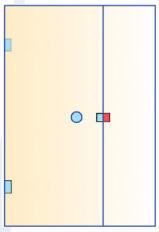

1336 DG
Trinco de Canto com Miolo Direito
Disponível somente em Zamac

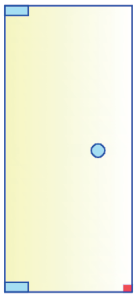

VISTA EXTERNA

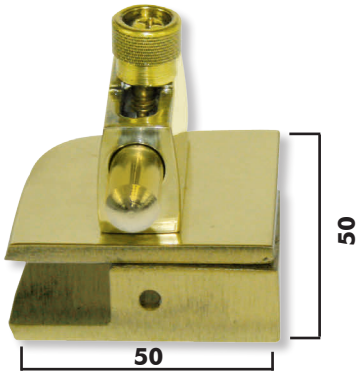

1336 EG
Trinco de Canto com Miolo Esquerdo
Disponível somente em Zamac

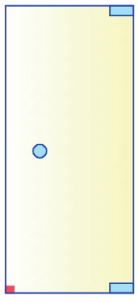

VISTA EXTERNA

Medidas em milímetros / Todas as cotas são apenas referência

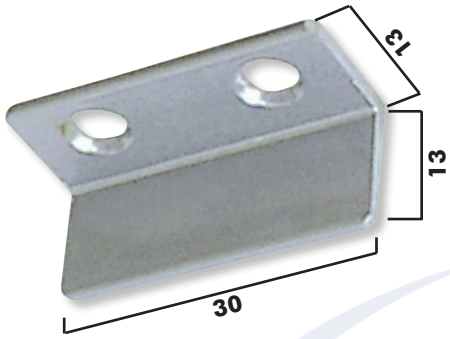

1401
Batedor Simples

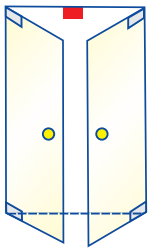

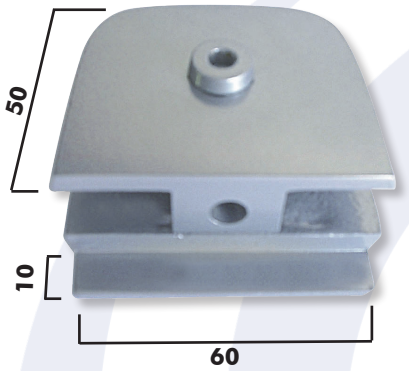

1402
Suporte com Batedor
Disponível em Latão e Zamac

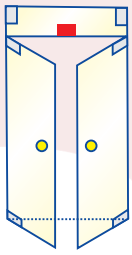

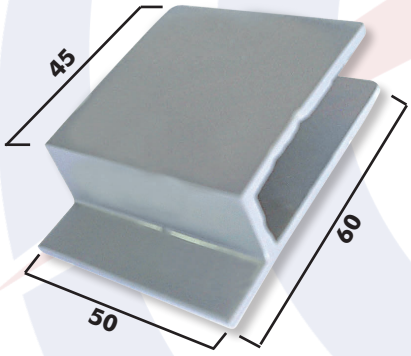

1402 S
Batedeira de Pressão
Vidros de 8mm e 10mm

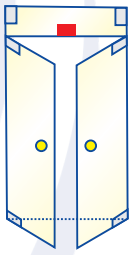

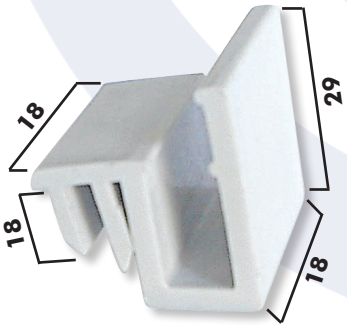

1404
Guia de Delrin para Porta de Correr

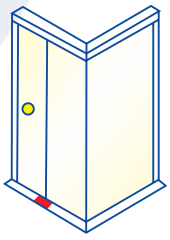

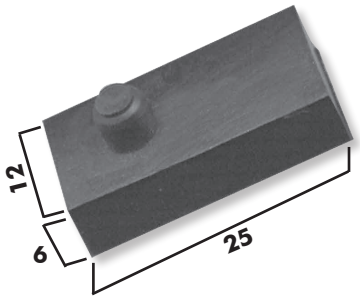

1405
Batedor Retangular de Borracha para Box

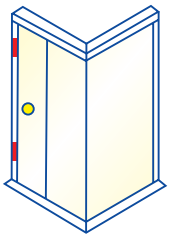

Medidas em milímetros / Todas as cotas são apenas referência

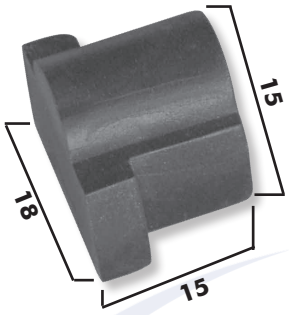

1406
Batedor de Borracha para Box

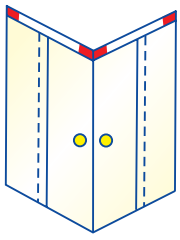

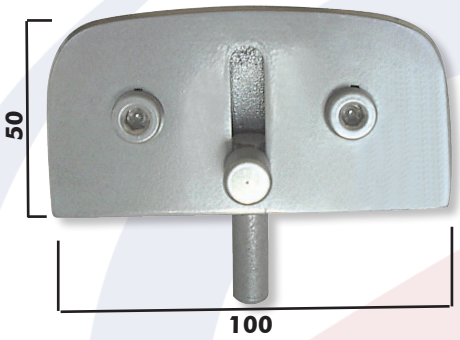

1502
Trinco Inferior com Miolo
Disponível em Latão e Zamac

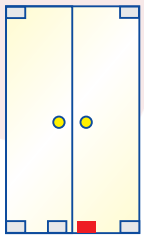

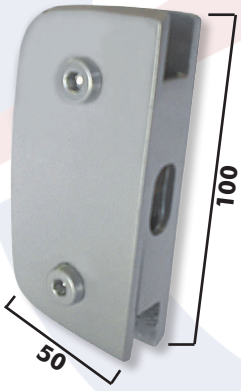

1504
Contra Fechadura com Recorte para 1520
Disponível em Latão e Zamac

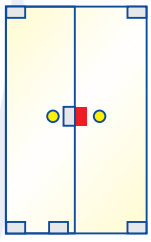

1504 AG
Espelho para fechadura 1520 com aparador
Disponível somente em Zamac

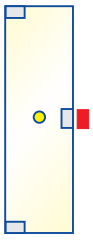

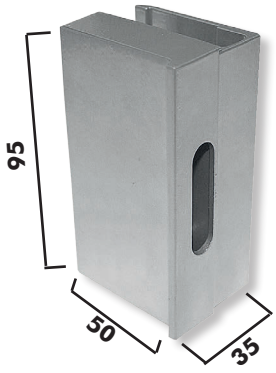

1504 SG
Contra Fechadura de Pressão para 1520 S G sem aparador
Vidros de 8mm e 10mm
Disponível somente em Zamac

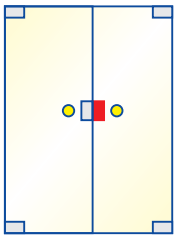

Medidas em milímetros / Todas as cotas são apenas referência

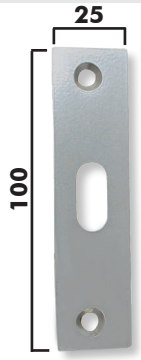

1505 G

1505 G

Espelho para fechadura 1520 sem aparador

Disponível somente em Zamac

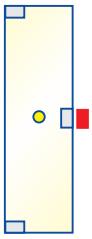

1506 AUG

Contra fechadura alvenaria para 1520 MLG e 1520 MPG

Disponível somente em Zamac

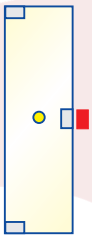

1507 G

Contra fechadura para 1520 MLG e 1520 MPG

Disponível somente em Zamac

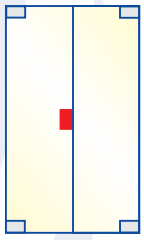

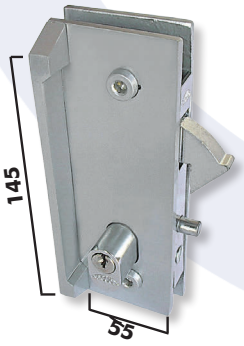

1510

Fechadura Bico-de-Papagaio

Disponível em Latão e Zamac

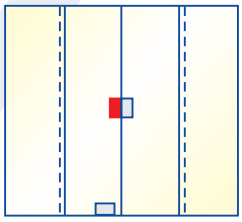

1510 D

Fechadura Bico-de-Papagaio para Janela Direita

Disponível em Latão e Zamac

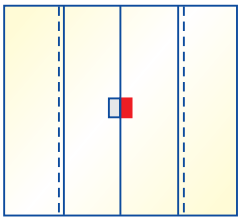

VISTA INTERNA

Medidas em milímetros / Todas as cotas são apenas referência

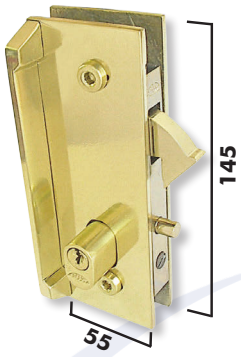

1510 E
Fechadura Bico-de-Papagaio para Janela Esquerda
Disponível em Latão e Zamac

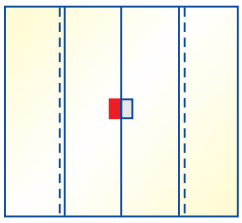

1510 S G
Fechadura de Pressão para Porta de Correr
Vidros de 8mm e 10mm
Disponível somente em Zamac

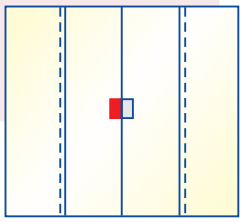
VISTA INTERNA

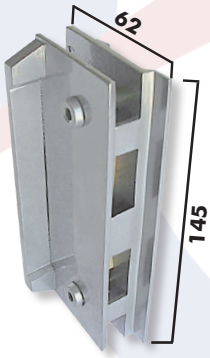

1511
Contra Fechadura para 1510
Disponível em Latão e Zamac

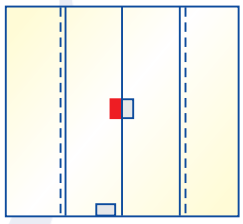

1511 AG
Espelho para 1510 Alvenaria
Disponível somente em Zamac

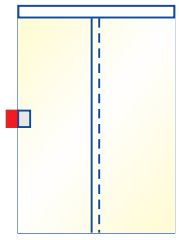

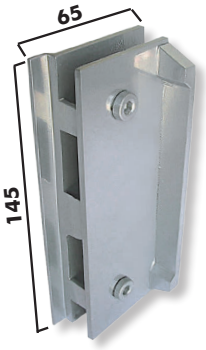

1511 D
Contra Fechadura para 1510 E
Disponível em Latão e Zamac

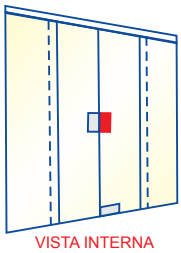
VISTA INTERNA

Medidas em milímetros / Todas as cotas são apenas referência

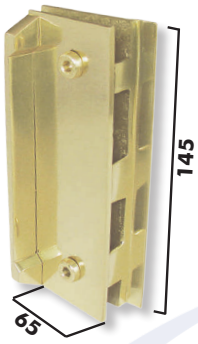

1511 E
Contra Fechadura para 1510 D
Disponível em Latão e Zamac

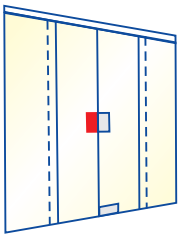
VISTA INTERNA

1511 S G
Contra Fechadura VV de Pressão para Porta de Correr
Vidros de 8mm e 10mm
Disponível somente em Zamac

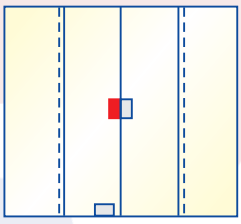
VISTA INTERNA

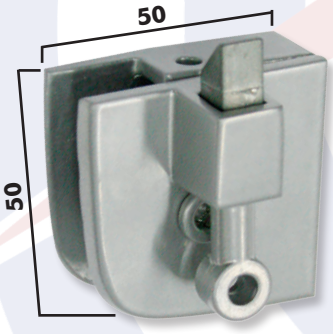

1513
Trinco para Basculante Esquerdo

VISTA EXTERNA

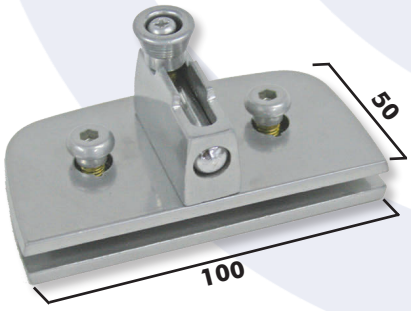

1519
Trinco Inferior sem Miolo
Disponível em Latão e Zamac

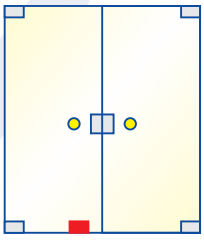

1520
Fechadura para Porta de Abrir
Disponível com Segredo Igual
Disponível em Latão e Zamac

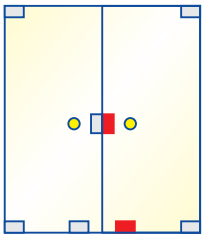

Medidas em milímetros / Todas as cotas são apenas referência

1520 BF

Fechadura para Porta de Abrir com máquina Bate-Fecha

Disponível em Latão e Zamac

Contra V V 1531BFG - Contra V A 1504ABFG

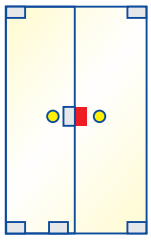

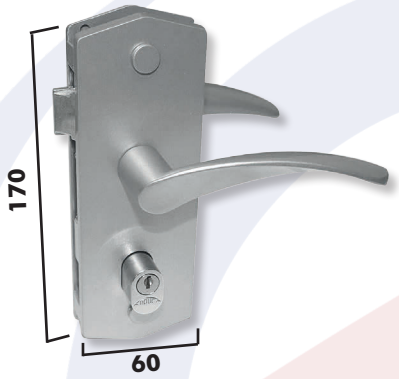

1520 MPG

Fechadura com maçaneta "Fly" para porta de abrir

Disponível somente em Zamac

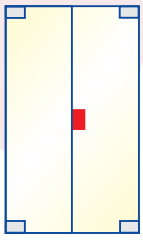

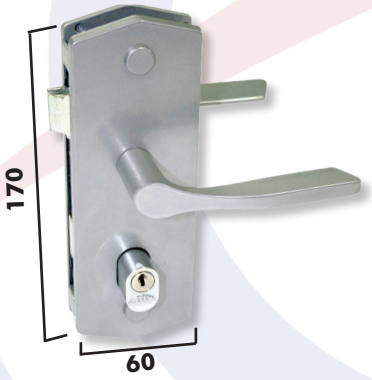

1520 MLG

Fechadura com maçaneta simples para porta de abrir

Disponível somente em Zamac

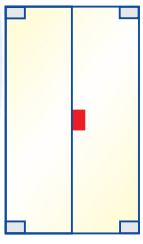

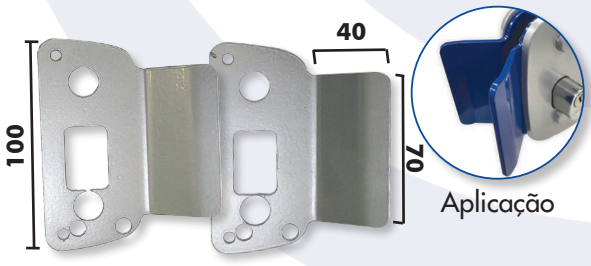

1 PX 520

Puxador para 1520 em aço carbono montado também na 1531 e 1504

Fechadura não acompanha o puxador

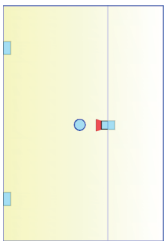

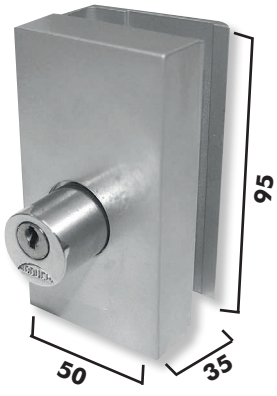

1520 SG

Fechadura de Pressão Central para Porta de Abrir

Vidros de 8mm e 10mm

Disponível somente em Zamac

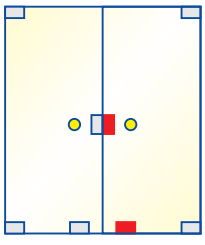

Medidas em milímetros / Todas as cotas são apenas referência

1520 TT
Fechadura Chave Multiponto

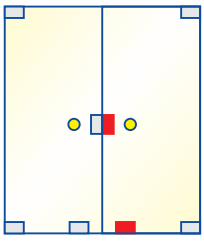

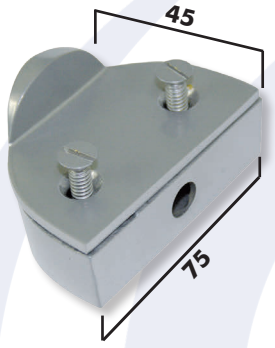

1521
Contra Trinco VV para Trinco 1527 com Puxador Externo

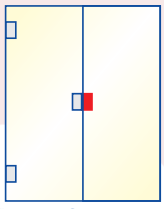

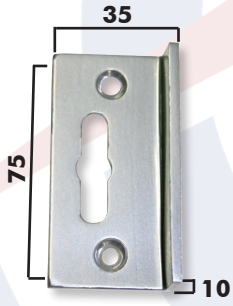

1521 A
Contra Trinco VA para Trinco 1527

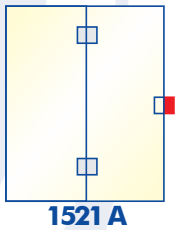

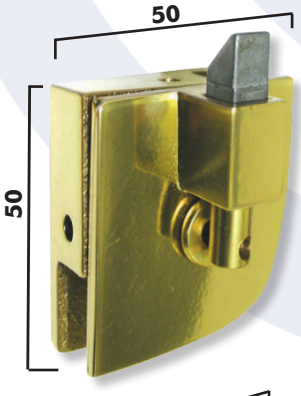

1522
Trinco para Basculante Direito

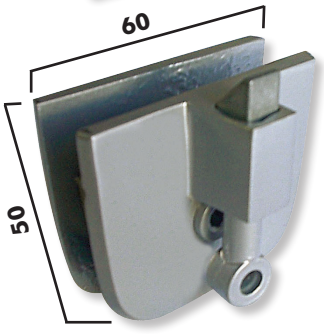

1523
Trinco Central para Basculante

Disponível em Latão e Zamac

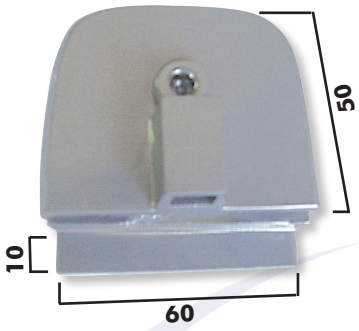

1524
Contra Trinco Central para Basculante V/V
Disponível em Latão e Zamac

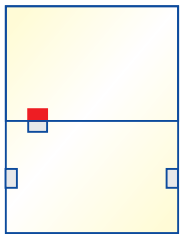

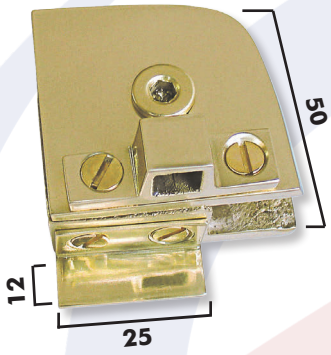

1525
Contra Trinco Esquerdo para Basculante

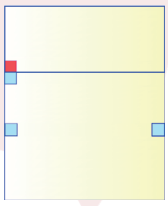
VISTA EXTERNA

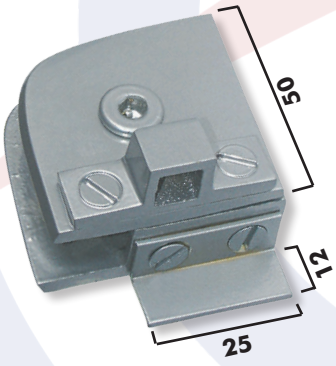

1526
Contra Trinco Direito para Basculante

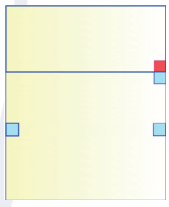
VISTA EXTERNA

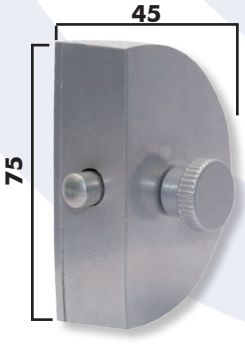

1527
Trinco para Porta de Abrir com 1 rolete apenas e Puxador externo

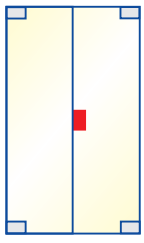

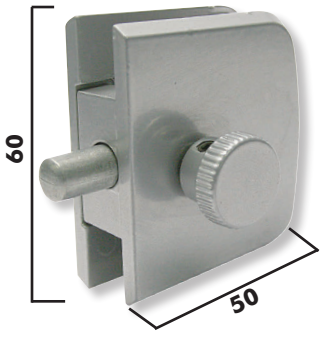

1529G
Trinco para Box de Abrir (com roletes dos dois lados)
Disponível somente em Zamac

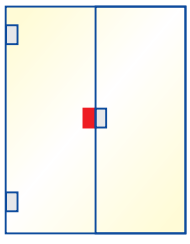

Medidas em milímetros / Todas as cotas são apenas referência

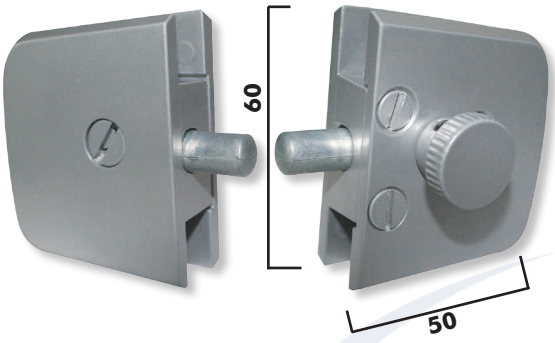

1529-1G

Trinco para Box de Abrir com 1 rolete apenas

Disponível somente em Zamac

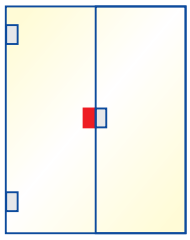

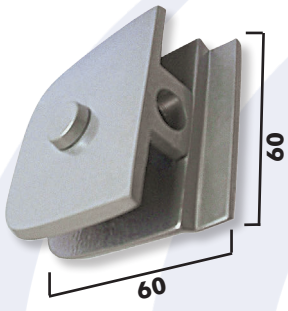

1530G

Contra Trinco para Box de Abrir

Disponível somente em Zamac

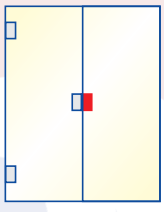

1530 AG

Espelho para Trinco 1529 para Alvenaria

Disponível somente em Zamac

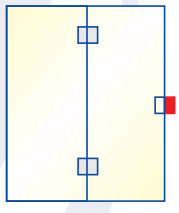

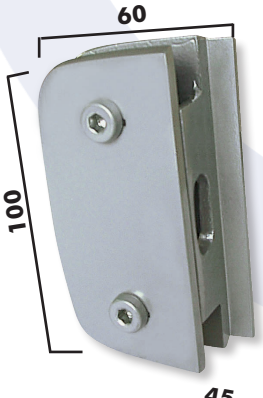

1531

Contra Fechadura com Aparador para 1520

Disponível em Latão e Zamac

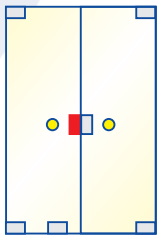

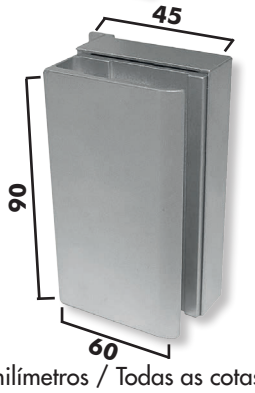

1531 SG

Contra Fechadura de Pressão VV para Porta de Abrir

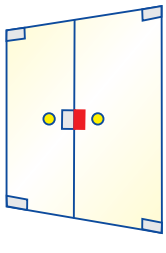

Medidas em milímetros / Todas as cotas são apenas referência

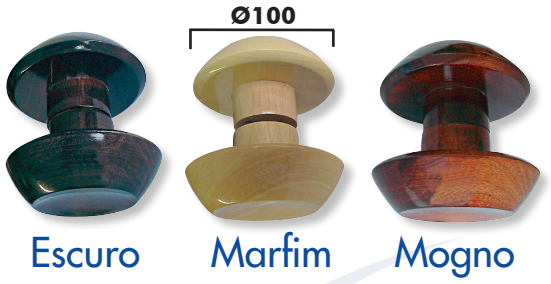

1607
Puxador de Madeira
Códigos: 607 EC Escuro
607 MF Marfim
607 MG Mogno

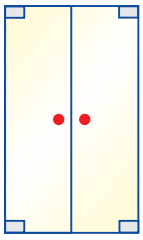

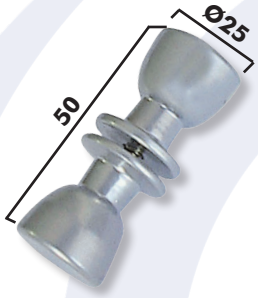

1629 A
Puxador de Latão com 22 mm de Diâmetro

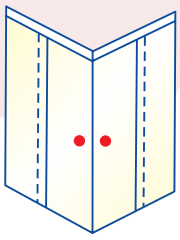

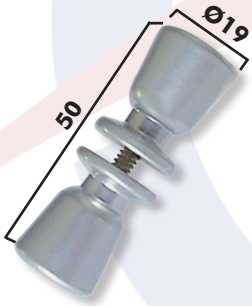

1629 BG
Puxador com 19 mm de Diâmetro
Disponível somente em Zamac

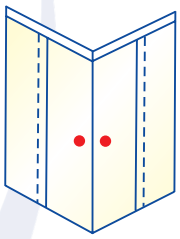

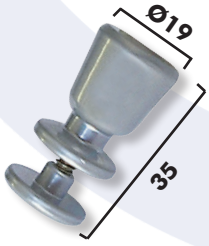

1629 JG
Puxador de Janela com 19 mm de Diâmetro
Disponível somente em Zamac

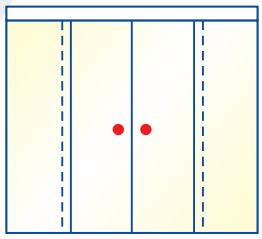

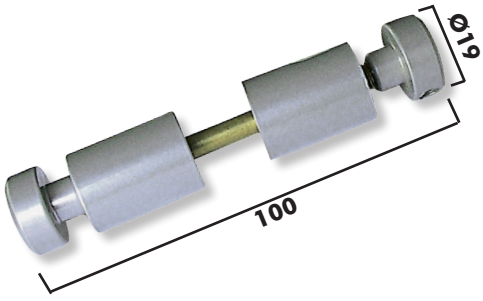

1636
Prolongador para Puxador de Vidro

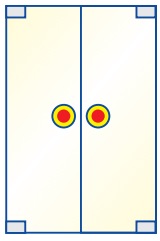

Medidas em milímetros / Todas as cotas são apenas referência

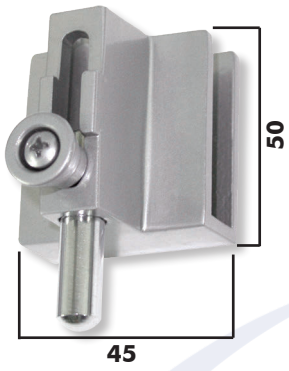

1800 G

Trinco de Pressão para Porta de Abrir

Disponível somente em Zamac

Vidros de 8mm e 10mm

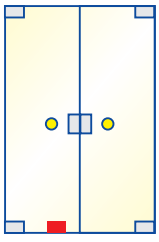

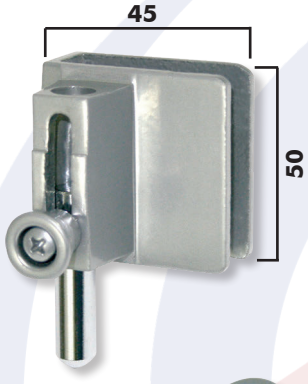

1800 A

Trinco de Pressão para Porta de Correr

Vidros de 8mm e 10mm

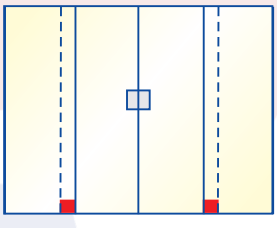

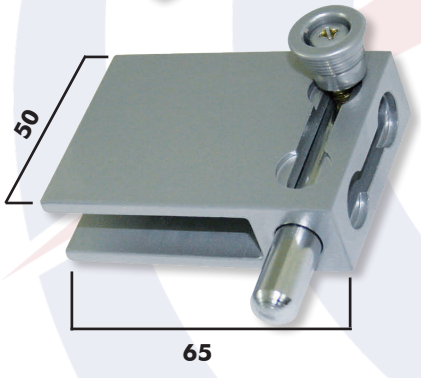

1800 ATG

Trinco de Pressão para Porta de Correr

Disponível somente em Zamac

Vidros de 8mm e 10mm

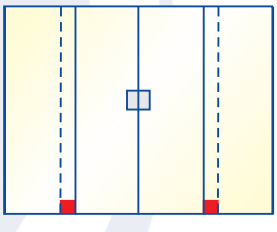

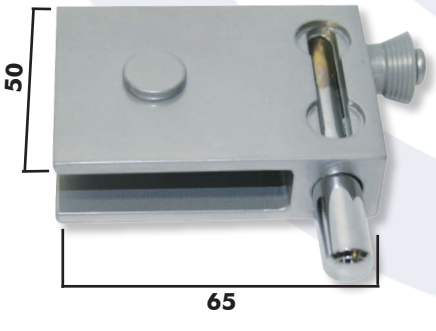

1800 FG

Trinco com Parafuso para Porta de Correr

Disponível somente em Zamac

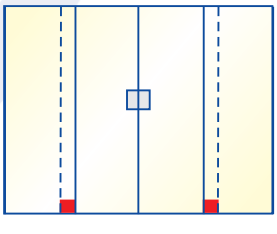

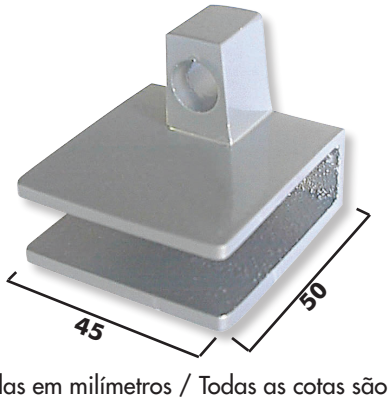

1800 C

Contra Trinco de Pressão V/V

Vidros de 8mm e 10mm

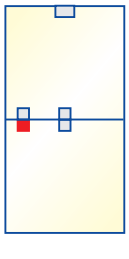

Medidas em milímetros / Todas as cotas são apenas referência

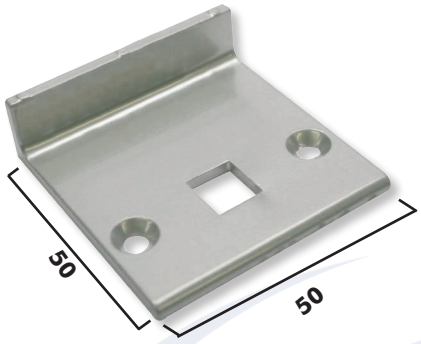

1801 G
Chapinha para Trinco Basculante
Disponível somente em Zamac

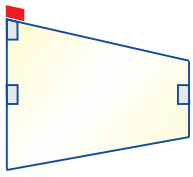

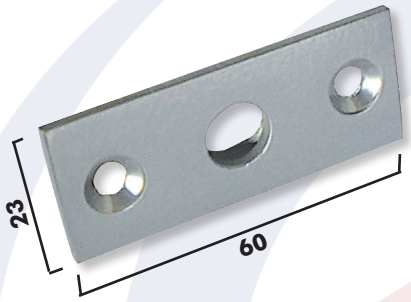

1801 CG
Chapinha para Trinco de Piso
Disponível somente em Zamac

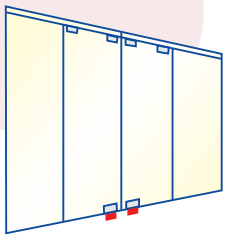

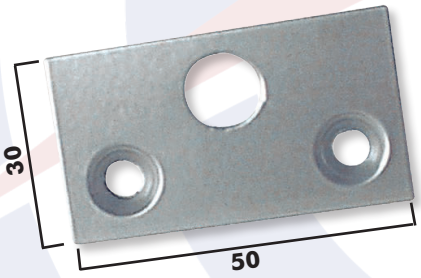

1801 D
Chapinha para Trinco de Porta de Correr com Furo Deslocado

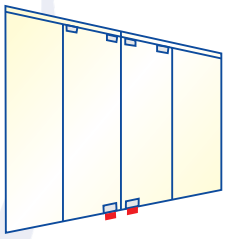

1871 G
Fixador de Porta para Rodapé e Piso de Pressão
Disponível somente em Zamac

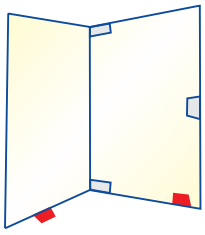

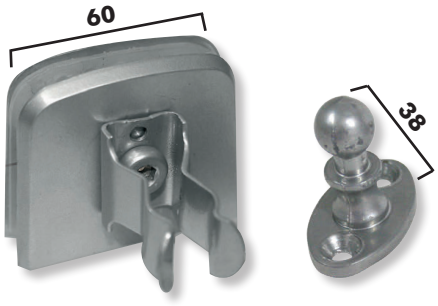

1871 FG
Fixador de Porta para Piso e Rodapé com furo padrão 1335
Disponível somente em Zamac

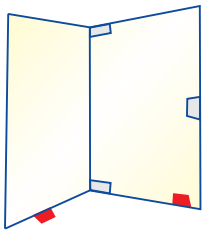

Medidas em milímetros / Todas as cotas são apenas referência

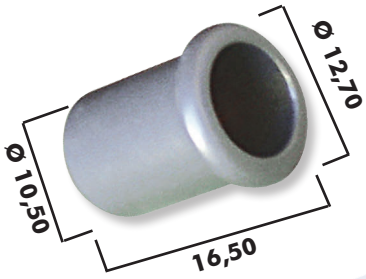

1037
Capuchinho Furo 9MM

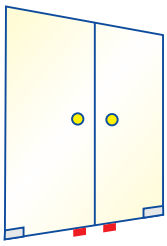

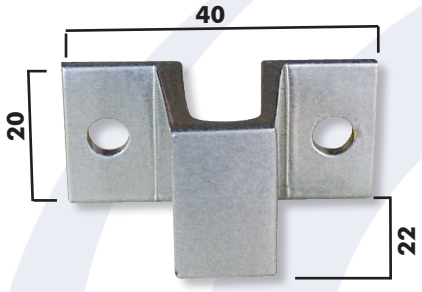

1038 BM
Capuchinho para Trinco 1335MG
Trilho Exposto Mini

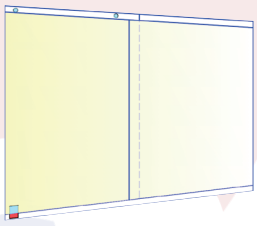

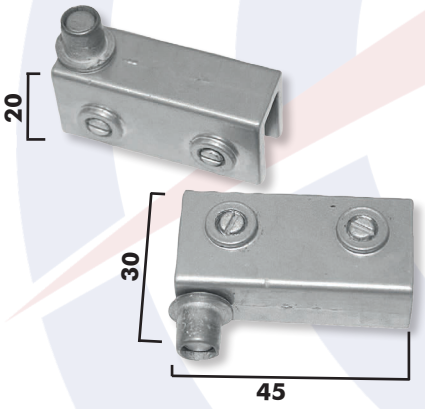

1101 MG
Dobradiça para Rack Superior e Inferior Mini de Pressão

Montagem em vidros de 8 e 6mm

Disponível somente em Zamac

Dimensões máximas recomendadas 350x650mm

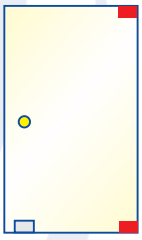

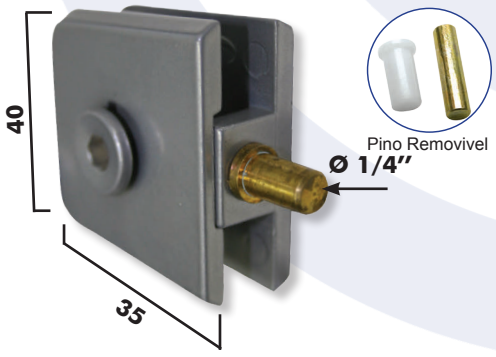

1123 MG
Dobradiça para Vidro Basculante Mini

Disponível somente em Zamac

Dimensões máximas recomendadas 400x400mm - 8mm

$X = \frac{(48.000 / A) + B}{2}$

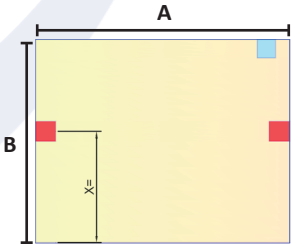

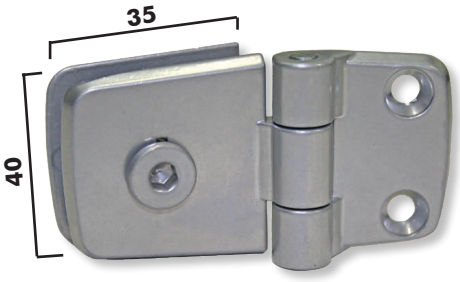

1136 MG
Dobradiça Lateral Horizontal Mini

Disponível somente em Zamac

Dimensões máximas recomendadas 400x600mm - 8 mm

Indicado lubrificação periódica no pino

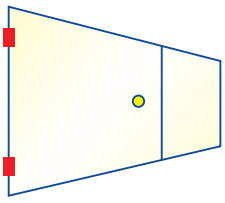

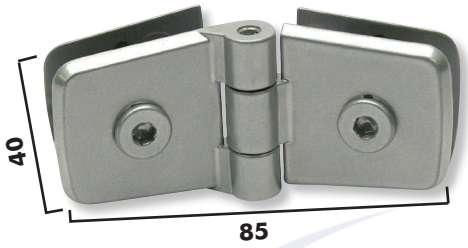

1137 MG
Dobradiça Horizontal Dupla Mini

Disponível somente em Zamac
Dimensões máximas recomendadas
400x600mm - 8 mm
Indicado lubrificação periódica no pino

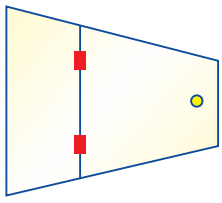

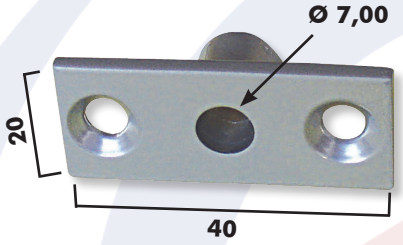

1201 M
Bucha para Pivô de Dobradiça Mini

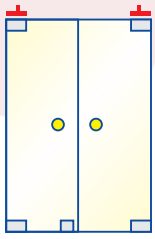

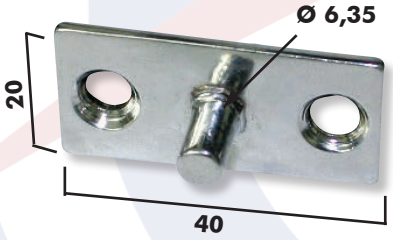

1201 MS
Bucha para Pivô de Dobradiça 1230 M

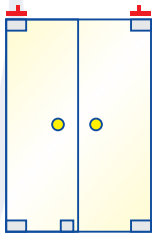

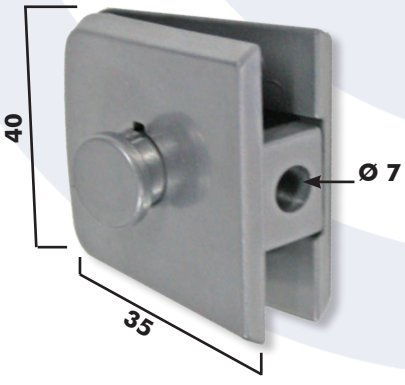

1230 MG
Suporte para Basculante Mini

Disponível somente em Zamac
Dimensões máximas recomendadas
400x400mm - 8mm

$$X = \frac{(48.000 / A) + B}{2}$$

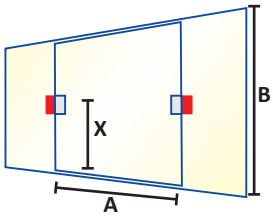

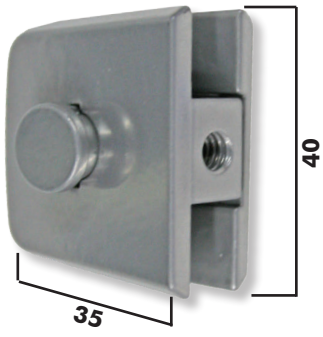

1329 MG
Suporte de Centro Mini

Disponível somente em Zamac

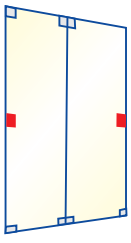

Medidas em milímetros / Todas as cotas são apenas referência

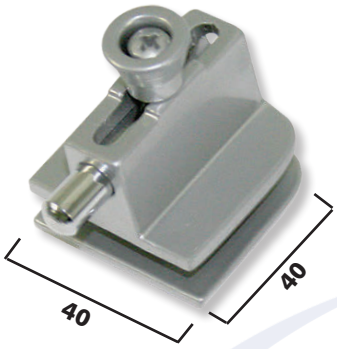

1335 MG
Trinco sem Miolo Mini
Disponível somente em Zamac

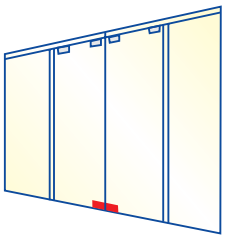

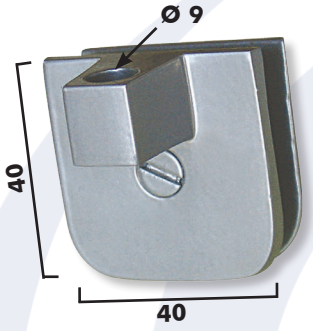

1335 CM
Contra-trinco V/V Mini

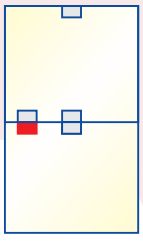

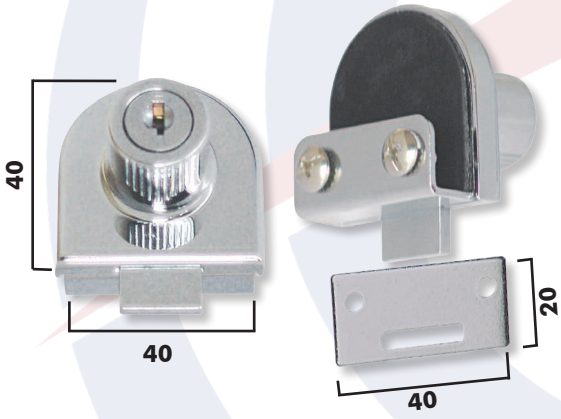

1520 R
Fechadura para Rack Pressão
Porta Simples Mini
Montagem em vidros de 8 e 6mm
Disponível somente no acabamento cromado

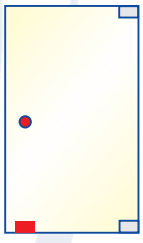

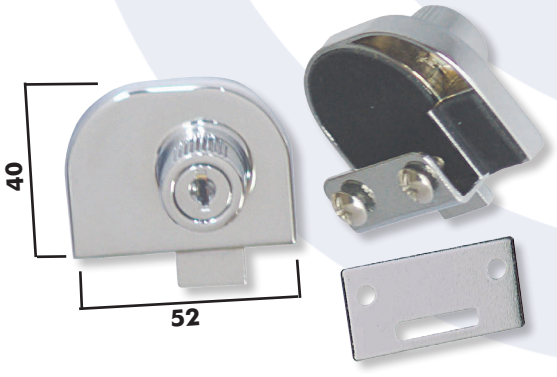

1520 RD
Fechadura para Rack Pressão
Porta Dupla Mini
Montagem em vidros de 8 e 6mm
Disponível somente no acabamento cromado

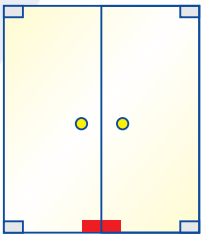

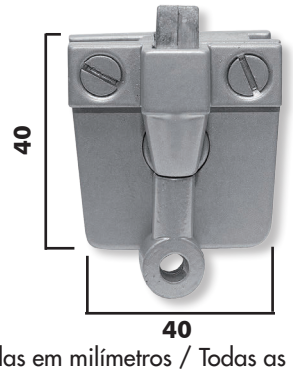

1523 MG
Trinco Central para Basculante
Mini
Disponível somente em Zamac

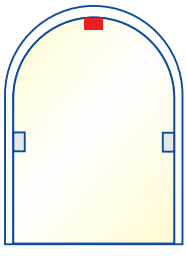

Medidas em milímetros / Todas as cotas são apenas referência

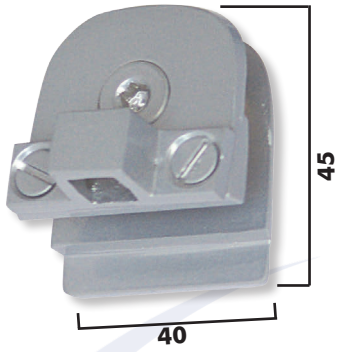

1524 MG
Contratrinco Central para Basculante V/V Mini

Disponível somente em Zamac

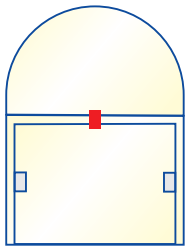

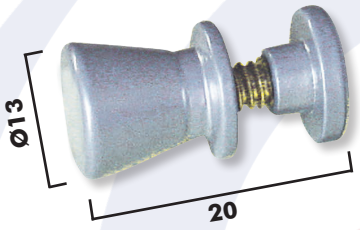

1629 JM
Puxador de Latão para Rack Mini

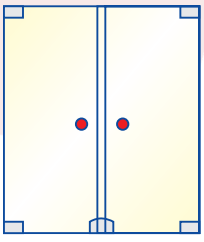

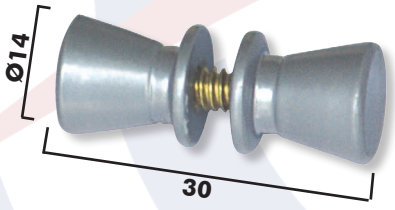

1629 M
Puxador de Latão Mini

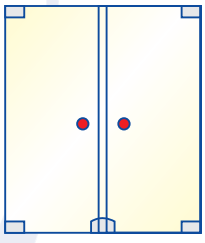

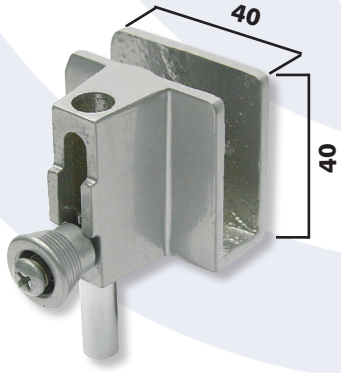

1800 M
Trinco de Pressão Porta de Abrir Mini

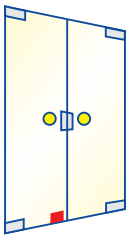

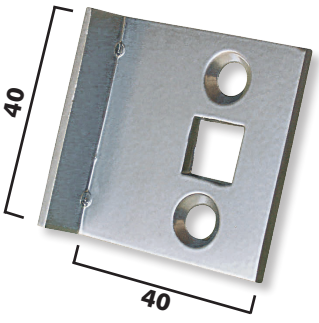

1801 M
Chapinha para Trinco Basculante Mini

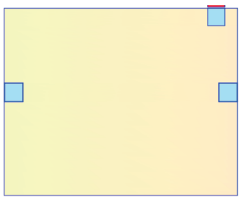

Medidas em milímetros / Todas as cotas são apenas referência

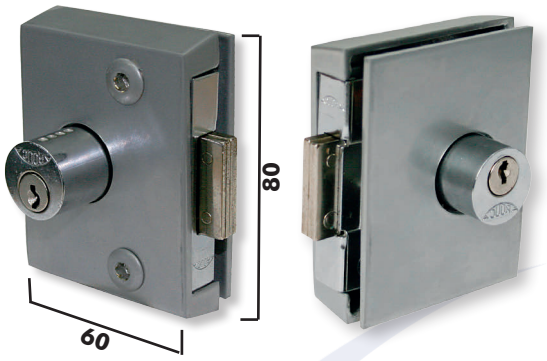

3210 M
Fechadura de Centro Mini

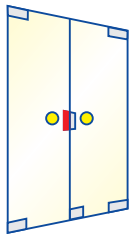

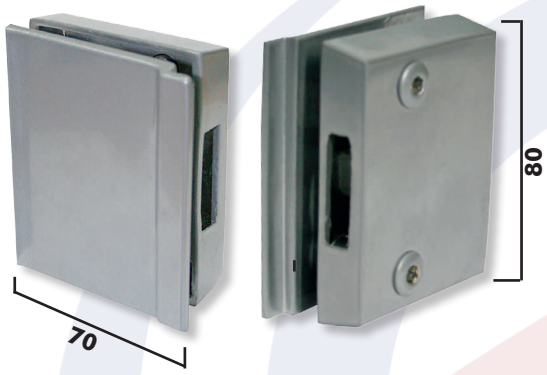

3211 M
Contra Fechadura com Aparador Mini (para 3210 M)

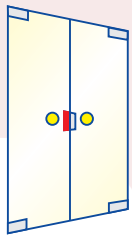

3230 MG
Espelho para Fechadura com Aparador para 3210M, 3530M e 3532M

Disponível somente em Zamac

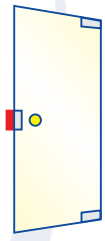

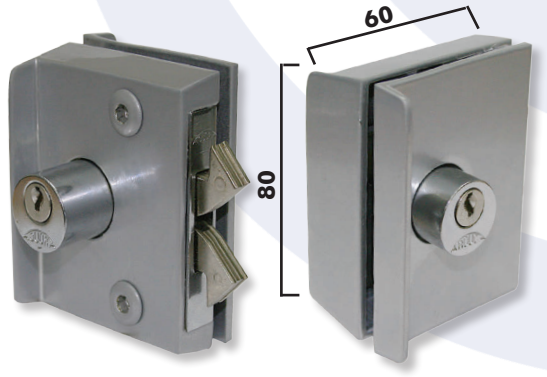

3530 MG
Fechadura Mini para Porta de Correr

Disponível somente em Zamac

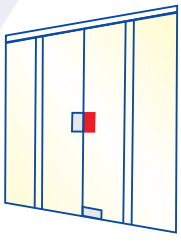

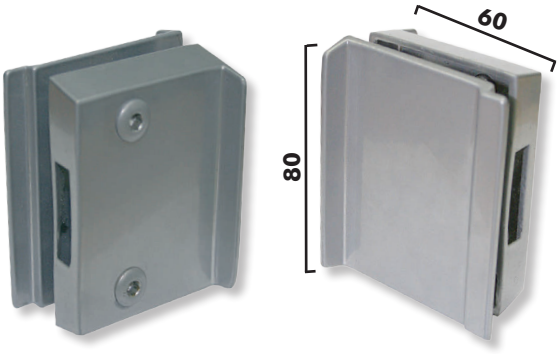

3534 MG
Contra Fechadura Mini para Porta de Correr

Disponível somente em Zamac

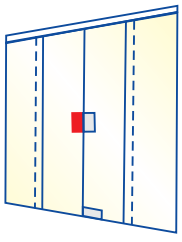

Medidas em milímetros / Todas as cotas são apenas referência

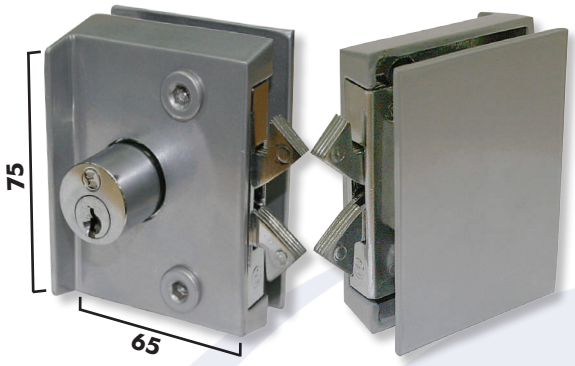

3532 JMG

Fechadura Mini para Janela de Correr sem Cilindro Externo

Disponível somente em Zamac

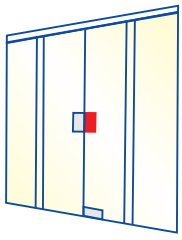

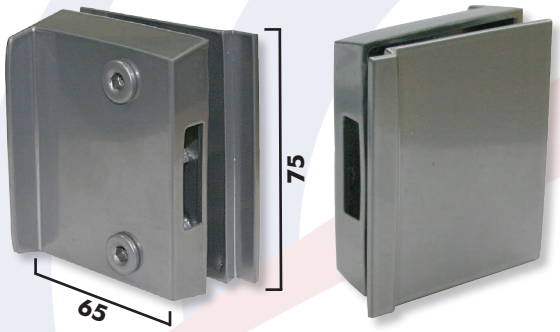

3536 JMG

Contra Fechadura sem Puxador Externo Mini

Disponível somente em Zamac

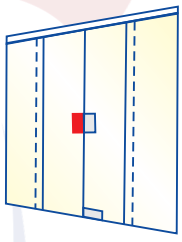

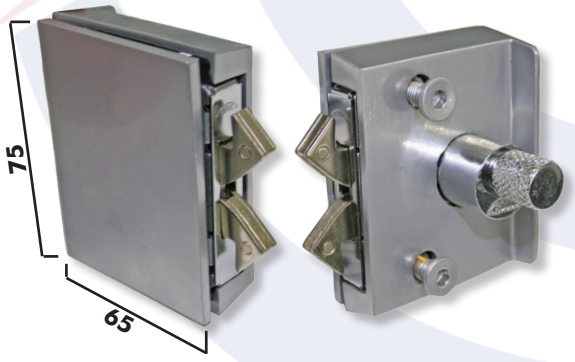

3535 G

Trinco Mini para Janela de Correr

Disponível somente em Zamac

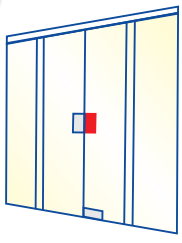

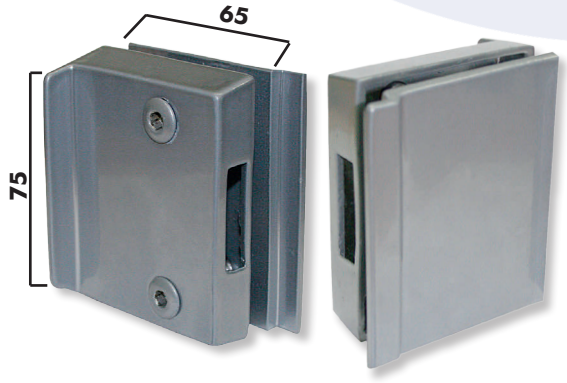

3434G

Contra Trinco Mini VV para Janela de Correr

Disponível somente em Zamac

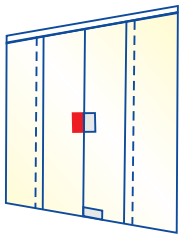

Medidas em milímetros / Todas as cotas são apenas referência

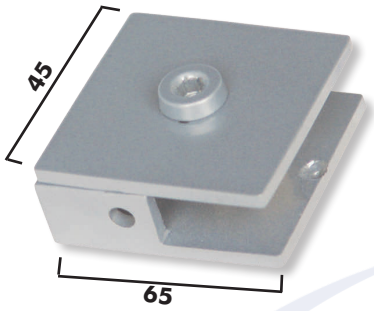

2009
Suporte Simples de Canto

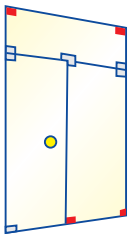

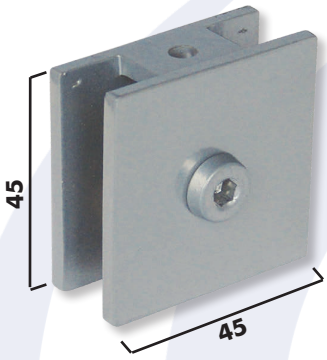

2010
Suporte Simples de Centro

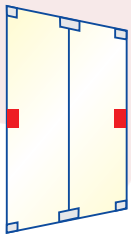

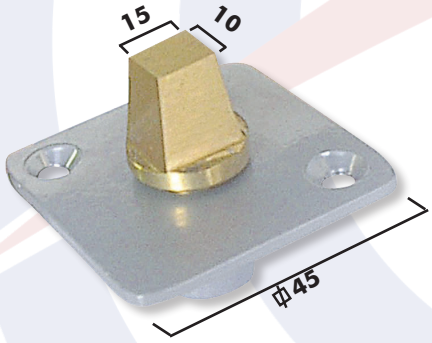

2105
Mancal Inferior para Dobradiça Porta

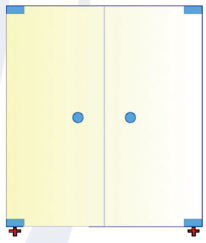

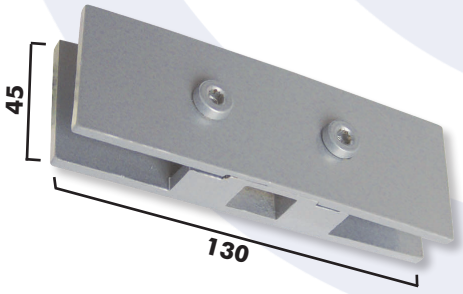

2110
Dobradiça Inferior

Dimensões máximas recomendadas
1000x2200mm ou 900x2600mm

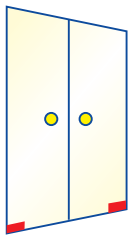

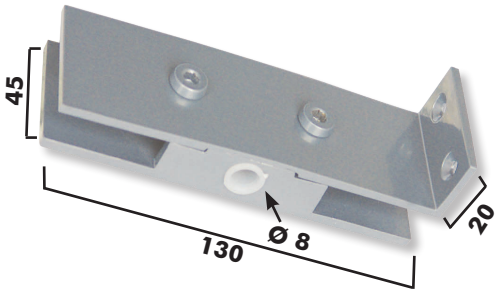

2122
Suporte de Batente para Dobradiça 2140

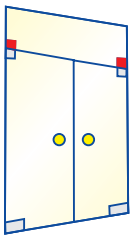

Medidas em milímetros / Todas as cotas são apenas referência

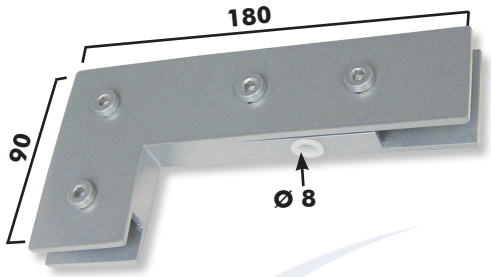

2132 / 2133
Suporte para dobradiça 2110
com Fixo e Bandeira

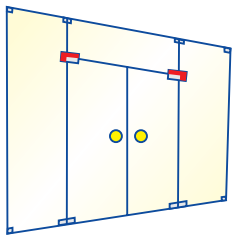

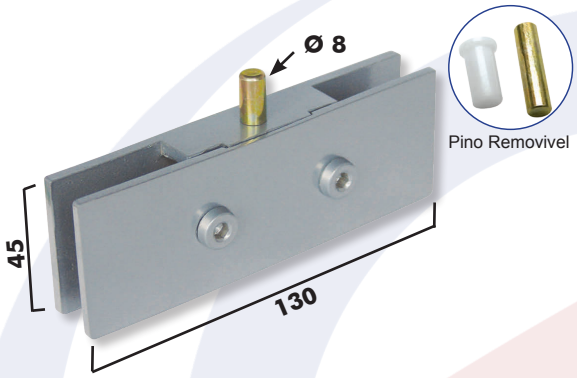

2140
Dobradiça Superior Simples
Dimensões máximas recomendadas
1000x2200mm ou 900x2600mm

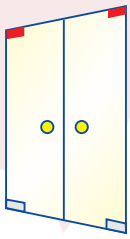

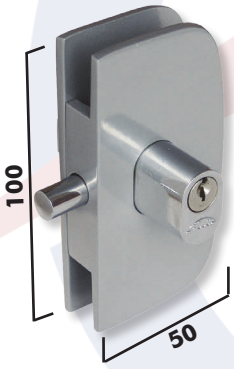

2210
Fechadura de Centro e Piso
Disponível somente acabamento cromado

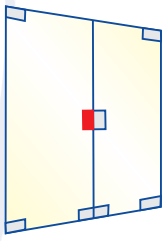

2210 GRD
Fechadura de Centro Grande
50x170

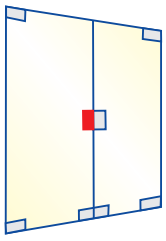

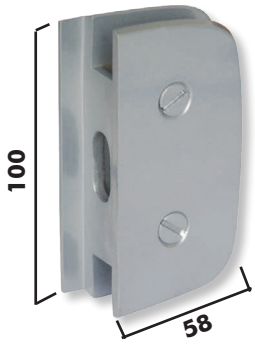

2211
Contra VV para fechadura 2210
com Aparador

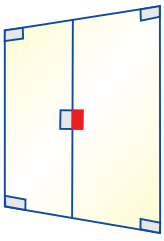

Medidas em milímetros / Todas as cotas são apenas referência

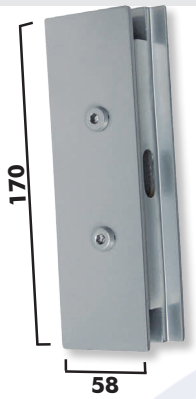

2211 GRD
Contra Fechadura Grande
50x170

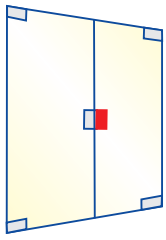

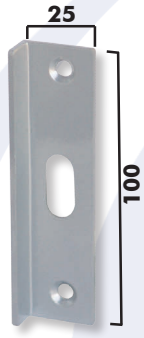

2212G
Espelho para Fechadura com Aparador
Disponível somente em Zamac

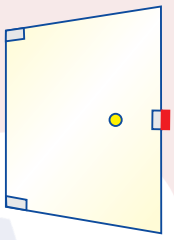

2212 AG
Espelho para Fechadura sem Aparador
Disponível somente em Zamac

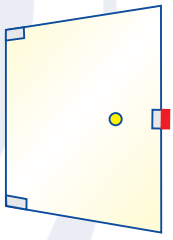

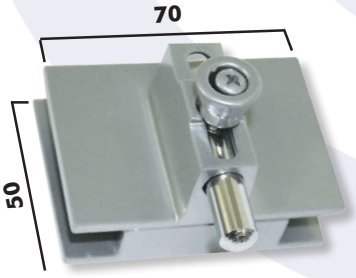

2240 / 2241
Trinco para Porta de Abrir

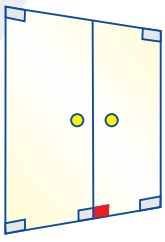

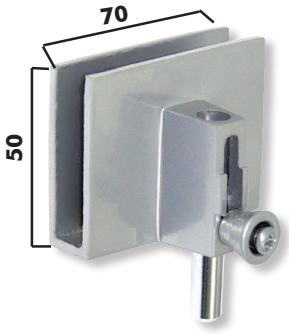

2242
Trinco de Pressão
Vidros de 8mm e 10mm

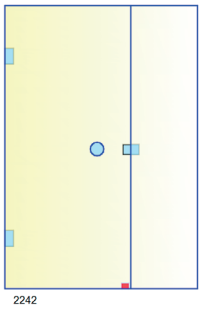

Medidas em milímetros / Todas as cotas são apenas referência

2245
Pino de Trava para Trinco de Pressão

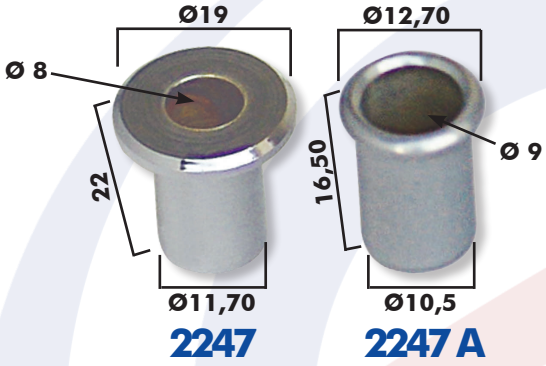

2247
Contra Trinco para 2245

2247 A
Contra Trinco para 2240 / 2241 / 2242

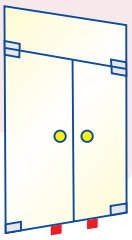

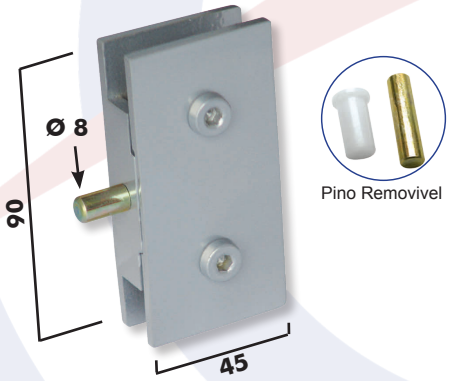

2401
Suporte Central para Janela Basculante e Pivot

Dimensões máximas recomendadas 1000x800mm

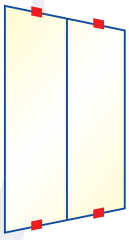

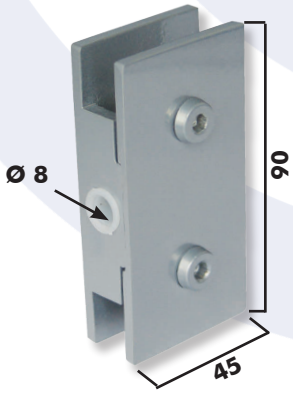

2402
Suporte Central para Janela Basculante e Pivot

Dimensões máximas recomendadas 1000x800mm

$X = \frac{(48.000 / A) + B}{2}$

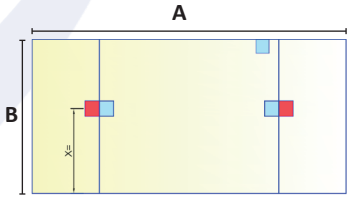

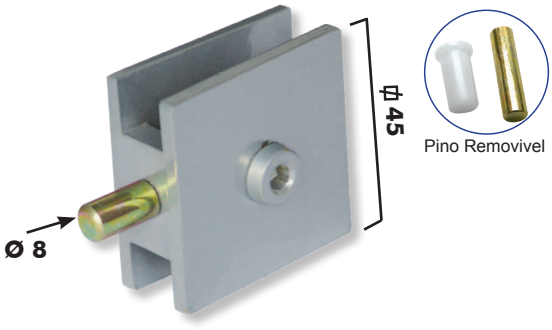

2405
Suporte Simples Central para Janela Basculante

Dimensões máximas recomendadas 800x700mm

$X = \frac{(48.000 / A) + B}{2}$

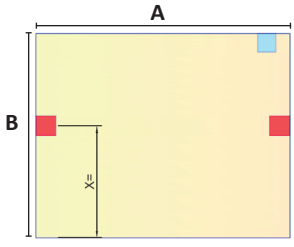

Medidas em milímetros / Todas as cotas são apenas referência

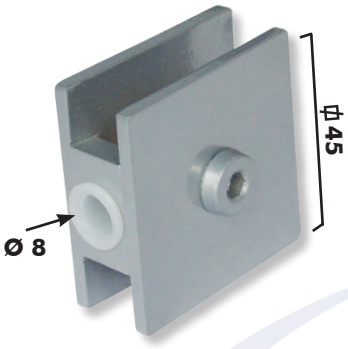

2406
Suporte Simples Central para Janela Basculante

Dimensões máximas recomendadas
800x700mm

$$X = \frac{(48.000 / A) + B}{2}$$

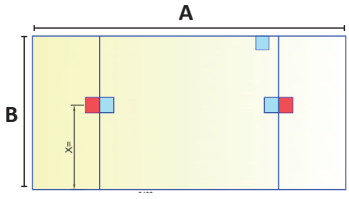

2410
Trinco com Corrente para Janela Basculante (Completo)

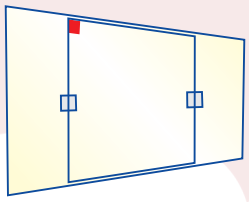

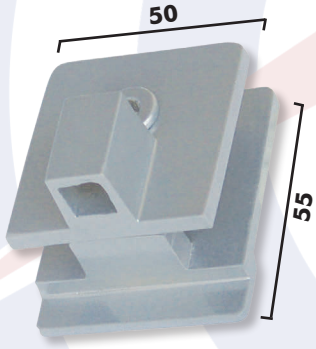

2411
Contra Trinco de Centro com Aparador

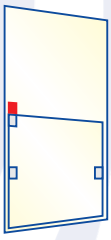

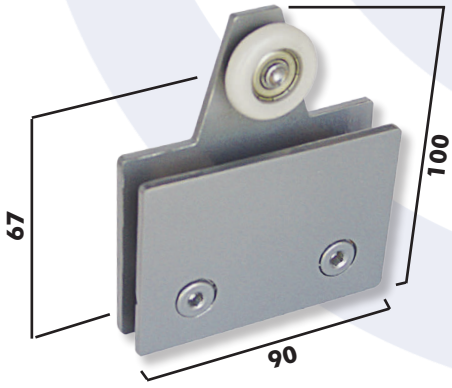

2520
Carrinho para Porta de Correr

Dimensões máximas recomendadas
600x1800mm - Vidro 8mm

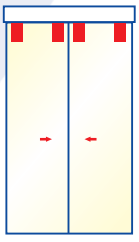

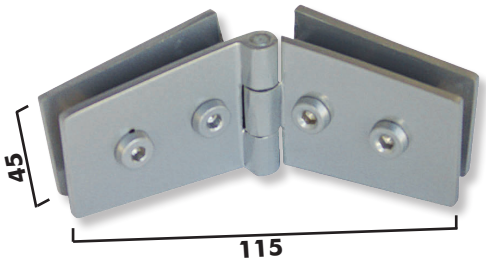

2701
Dobradiça Dupla para Box

Dimensões máximas recomendadas
600x1900mm
Indicado lubrificação periódica no pino

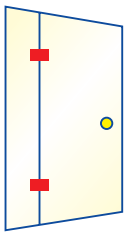

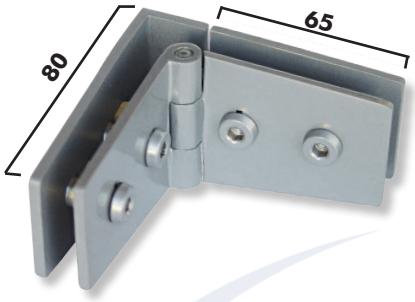

2702
Dobradiça Dupla de Canto
Dimensões máximas recomendadas
600x1900mm
Indicado lubrificação periódica no pino

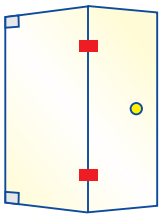

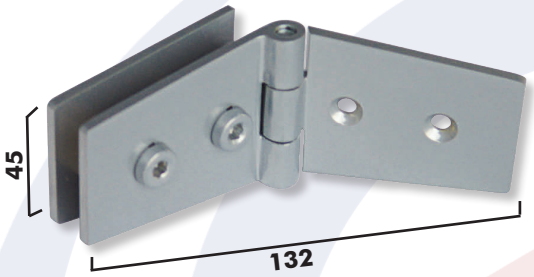

2703
Dobradiça de Box com Aba Larga
Dimensões máximas recomendadas
600x1900mm
Indicado lubrificação periódica no pino

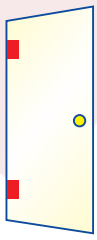

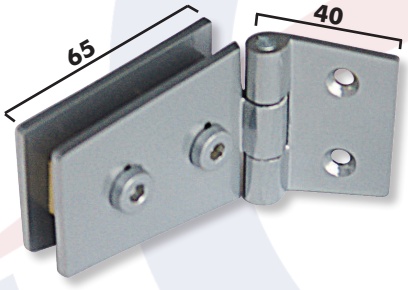

2704 / 2705
Dobradiça de Box com Giro Interno / Externo
Dimensões máximas recomendadas
600x1900mm
Indicado lubrificação periódica no pino

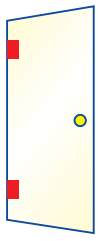

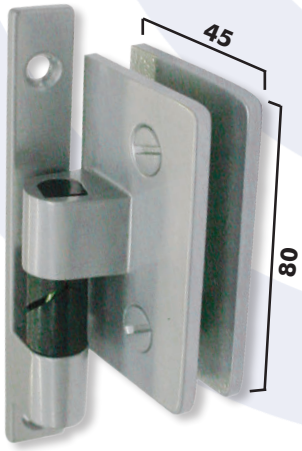

2708
Dobradiça automática para Box
Dimensões máximas recomendadas
600x1900mm - Vidro 8mm

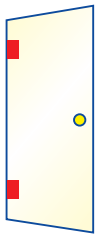

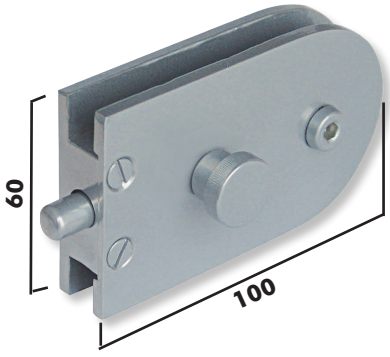

2720
Trinco com Puxador de Metal para Box

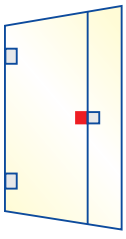

Medidas em milímetros / Todas as cotas são apenas referência

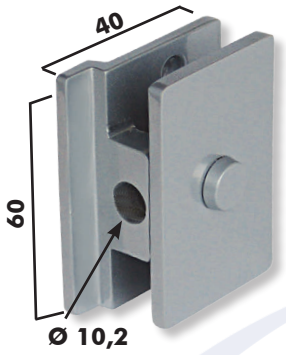

2721
Contra Trinco com Aparador Externo

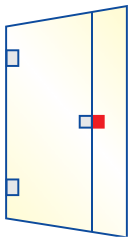

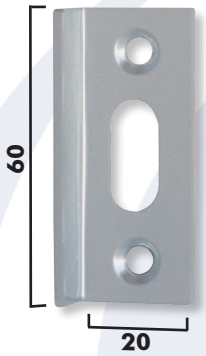

2723G
Espelho para Trinco de Box

Disponível somente em Zamac

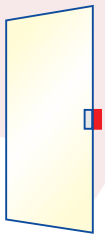

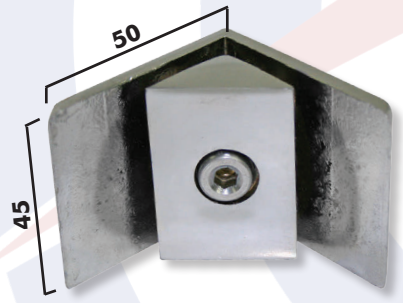

2730
Cantoneira Central de Box

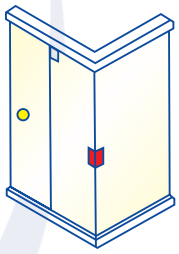

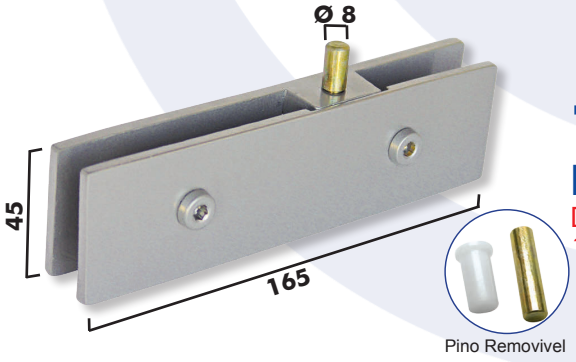

72 A - Linha 1000
Dobradiça Superior

Dimensões máximas recomendadas
1000x2200mm ou 900x2600mm

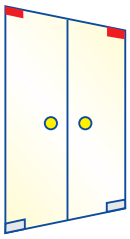

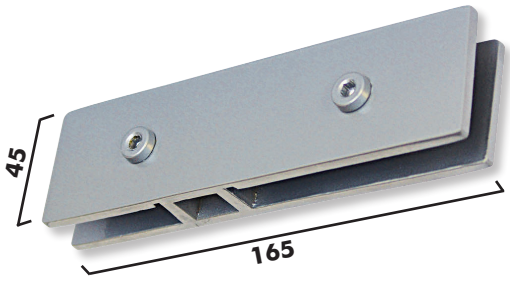

72 B - Linha 1000
Dobradiça Inferior

Dimensões máximas recomendadas
1000x2200 ou 900x2600mm

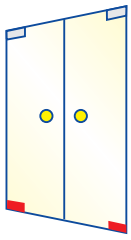

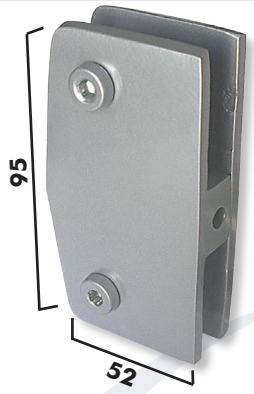

3001
Suporte Duplo Vertical

Disponível em Latão e Zamac

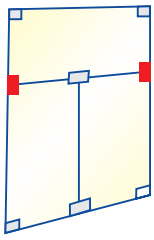

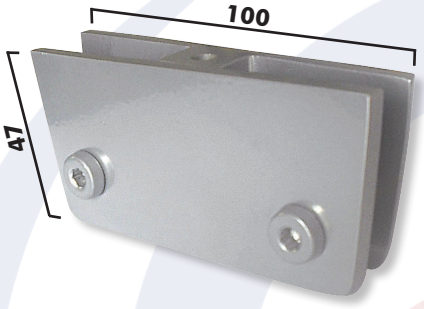

3002
Suporte Duplo Horizontal

Disponível em Latão e Zamac

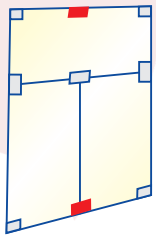

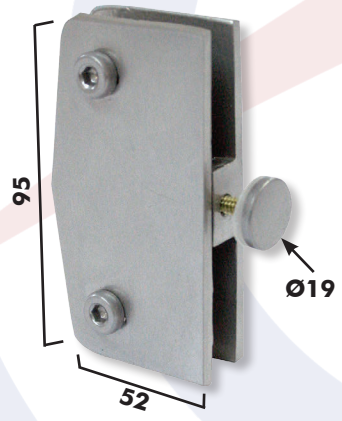

3003
Suporte Duplo Horizontal com Capuchinho

Disponível em Latão e Zamac

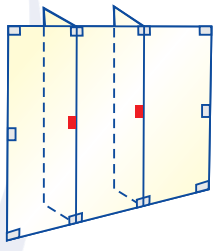

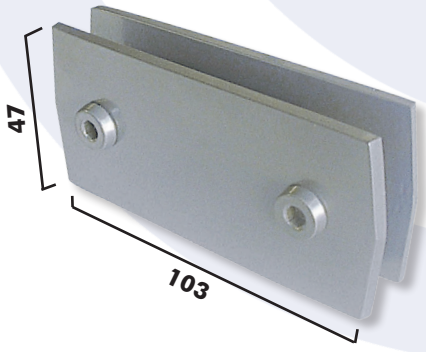

3004
Suporte Duplo Central

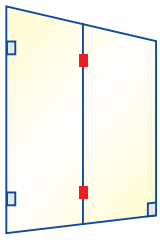

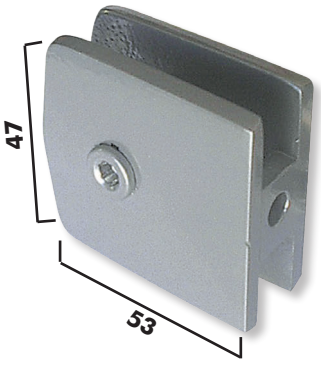

3006
Suporte Simples Vertical

Disponível em Latão e Zamac

Medidas em milímetros / Todas as cotas são apenas referência

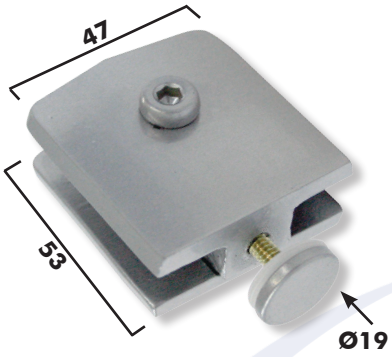

3007
Suporte Simples Vertical com Capuchinho

Disponível em Latão e Zamac

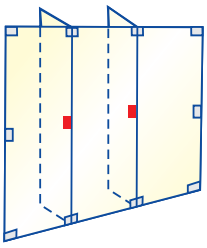

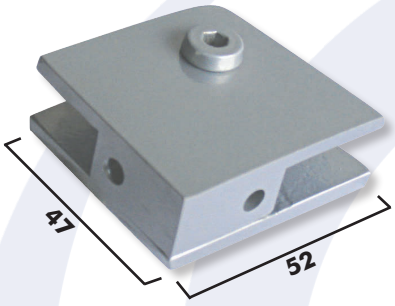

3009
Suporte Simples de Canto

Disponível em Latão e Zamac

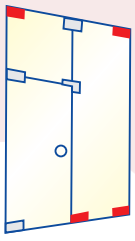

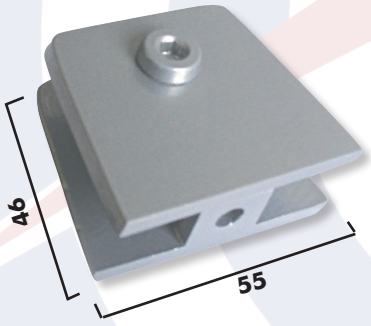

3010
Suporte Simples de Centro

Disponível em Latão e Zamac

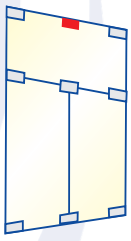

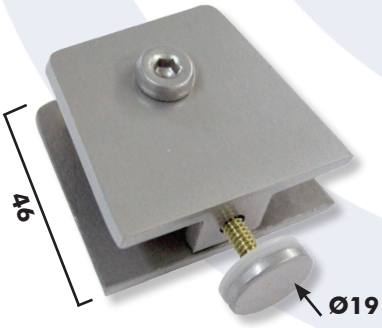

3013
Suporte de Centro com Capuchinho

Disponível em Latão e Zamac

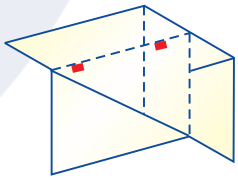

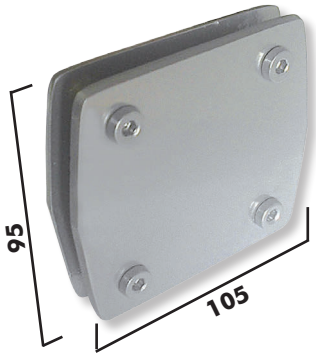

3014
Suporte Quádruplo

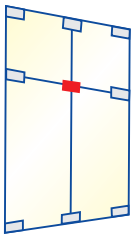

Medidas em milímetros / Todas as cotas são apenas referência

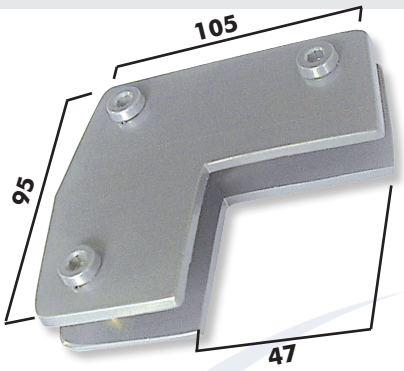

3016
Suporte Triplo

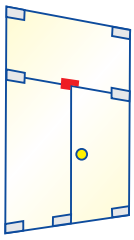

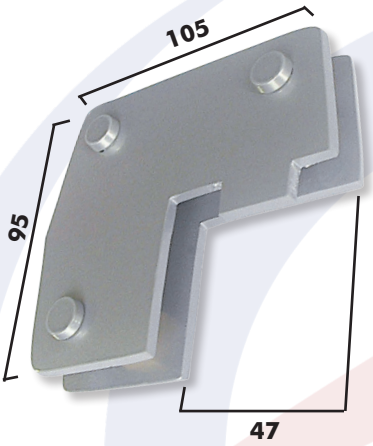

3017
Suporte Triplo com Aparador Reversível

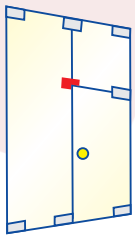

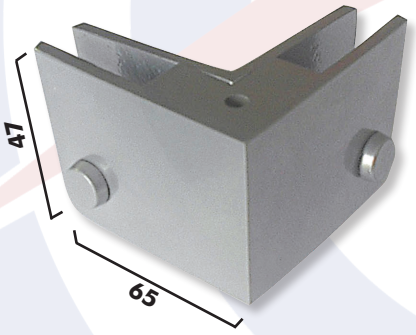

3022
Cantoneira com Núcleo

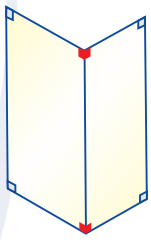

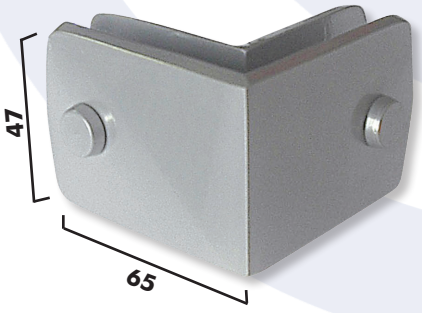

3023
Cantoneira sem Núcleo

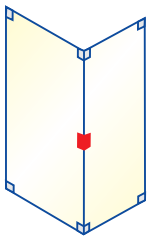

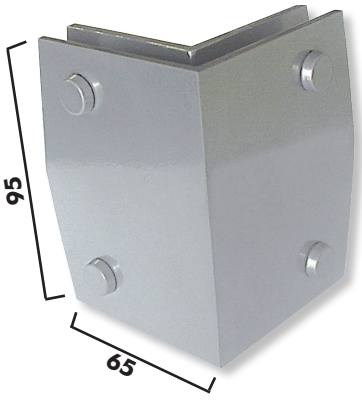

3025
Cantoneira Quádruplo

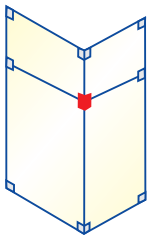

Medidas em milímetros / Todas as cotas são apenas referência

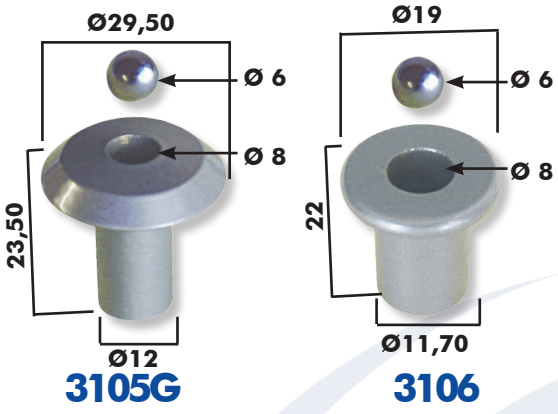

3105 G
Mancal Inferior para Dobradiça 3140
Disponível somente em Zamac

3106
Mancal Inferior para Dobradiça Pivotante 3141

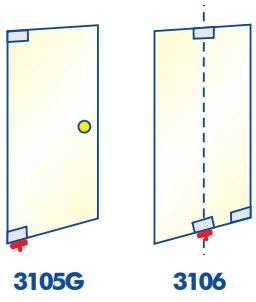

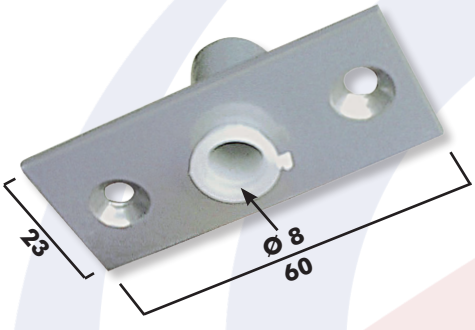

3107 G
Mancal Superior e Lateral Retangular
Disponível somente em Zamac

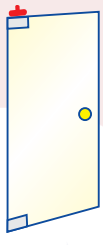

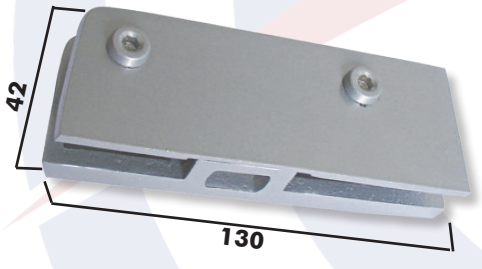

3110
Dobradiça inferior (para mola)
Dimensões máximas recomendadas
1200x2200mm ou 900x2600mm

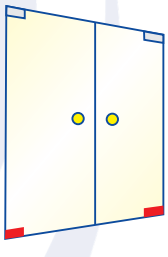

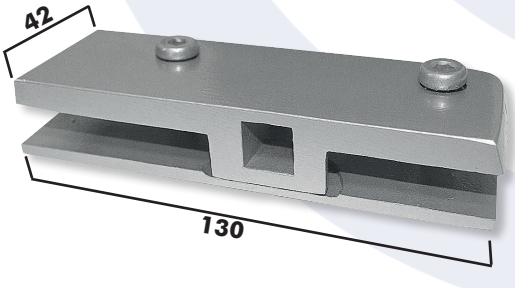

3110 SM
Dobradiça inferior com encaixe Santa Marina
Dimensões máximas recomendadas
1200x2200mm ou 900x2600mm

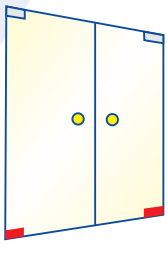

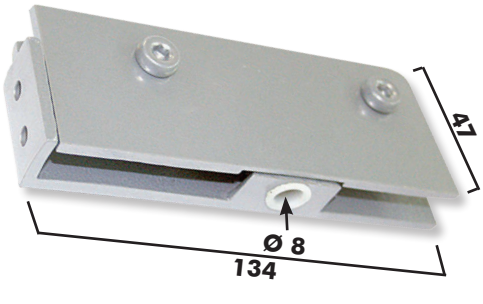

3122
Suporte de Batente

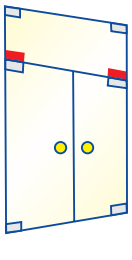

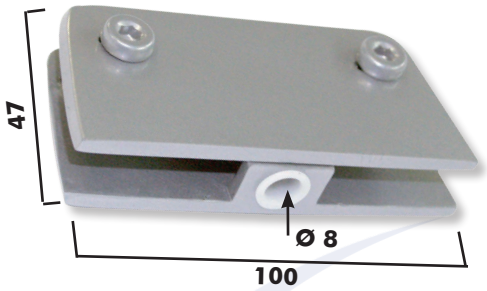

3123
Suporte para Dobradiça 3141
Porta Pivotante
Disponível em Latão e Zamac

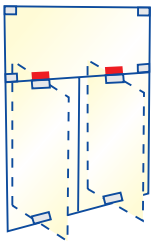

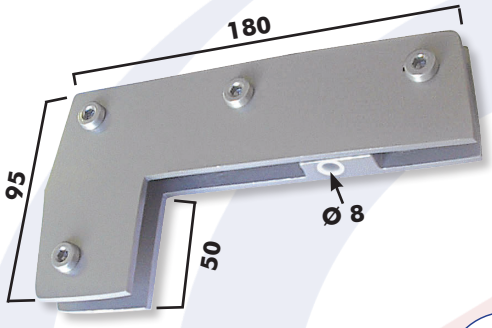

3132
Suporte "L" para Dobradiça 3140

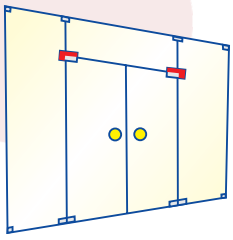

Pino Removivel

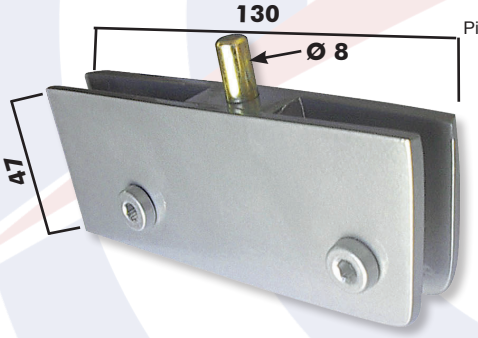

3140
Dobradiça Superior e Inferior
(para porta sem mola)
Disponível em Latão e Zamac
Dimensões máximas recomendadas
1200x2200mm ou 900x2600mm

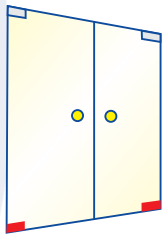

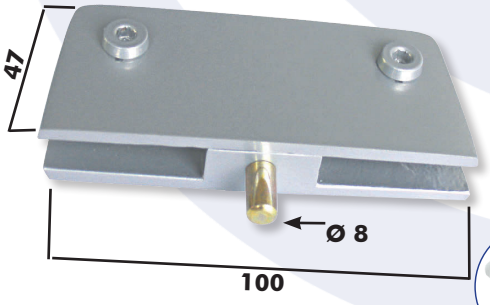

Pino Removivel

3141
Dobradiça para Porta Pivotante
Dimensões máximas recomendadas
900x2100mm
Disponível em Latão e Zamac

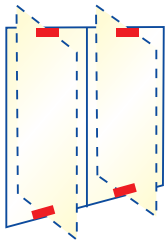

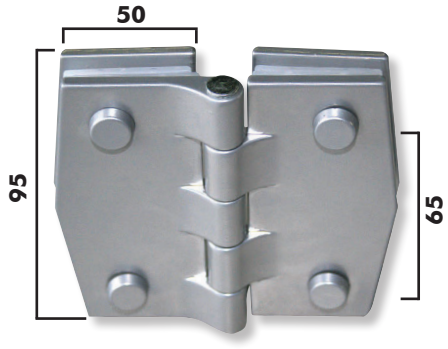

3143
Dobradiça Vidro/Vidro
Disponível em Latão e Zamac
Dimensões máximas recomendadas
800x2100mm
Indicado lubrificação periódica no pino

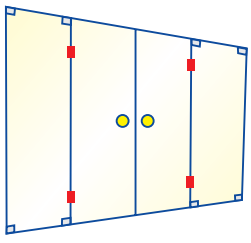

Medidas em milímetros / Todas as cotas são apenas referência

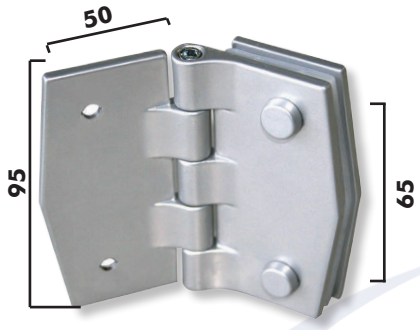

3144
Dobradiça de Batente
Disponível em Latão e Zamac
Dimensões máximas recomendadas
800x2100mm
Indicado lubrificação periódica no pino

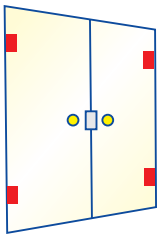

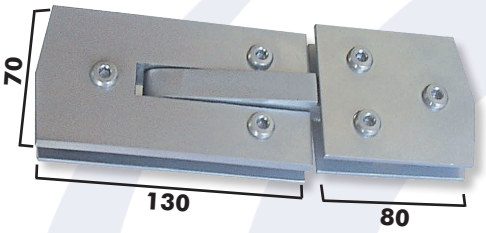

3145
Dobradiça para Porta Vidro/Vidro
Dimensões máximas recomendadas
1000x2100mm

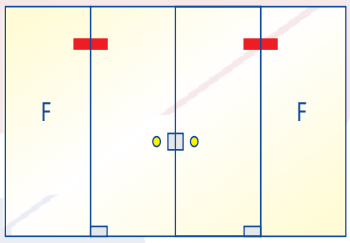

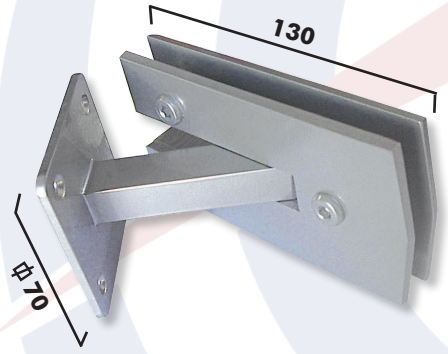

3146
Dobradiça para Porta com Aba Reta
Dimensões máximas recomendadas
1000x2100mm

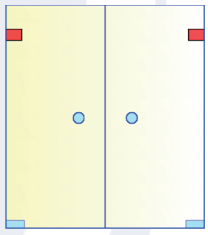

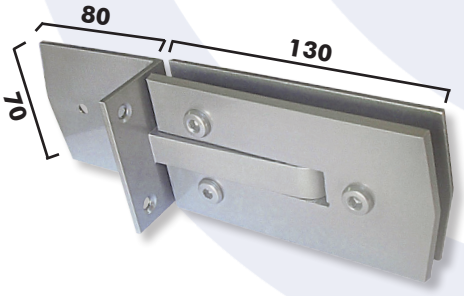

3147
Dobradiça para Porta com Aba a 90°
Dimensões máximas recomendadas
1000x2100mm

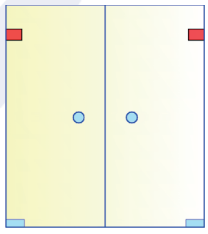

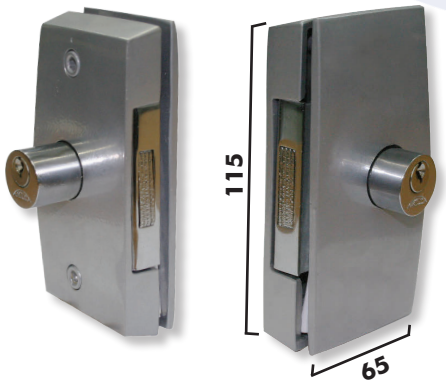

3210
Fechadura de Centro
Disponível em Latão e Zamac
Disponível com Segredo Igual

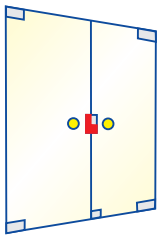

Medidas em milímetros / Todas as cotas são apenas referência

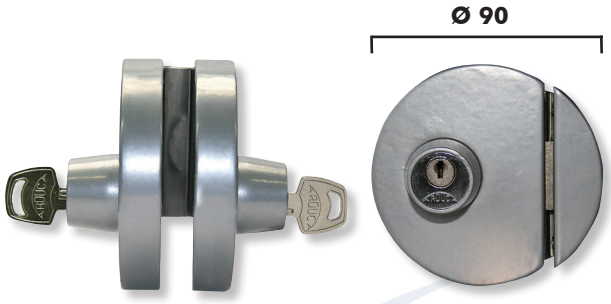

CJ 3210SG

Fechadura e contra VV e VA pressão com cilindro dos dois lados (independentes)

Disponível somente em Zamac e nas cores cromada, preto e branco

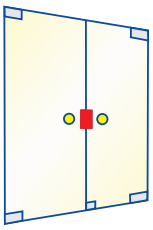

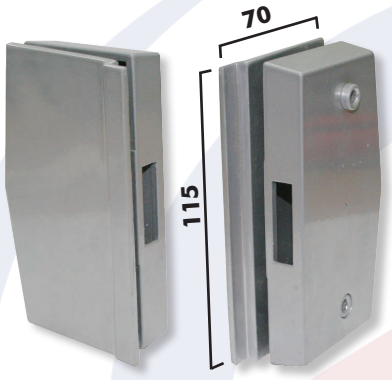

3211

Contra Fechadura com Aparador para 3210

Disponível em Latão e Zamac

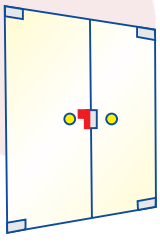

3212

Contra Fechadura sem Aparador para 3210

Disponível em Latão e Zamac

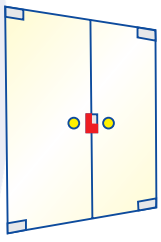

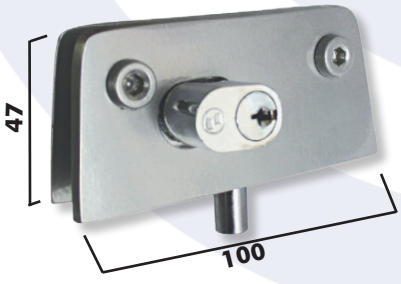

3215

Fechadura de Piso

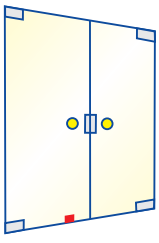

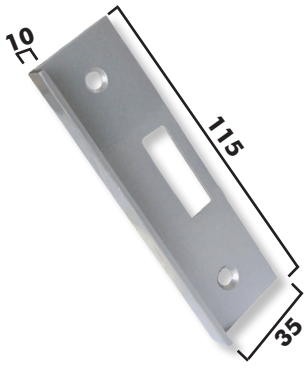

3230 G

Espelho para Fechadura 3210, 3530, 3532 com Aparador

Disponível somente em Zamac

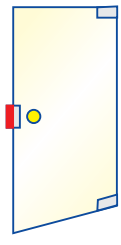

Medidas em milímetros / Todas as cotas são apenas referência

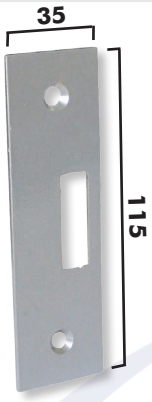

3232 G
Espelho para Fechadura 3210, 3530, 3532 sem Aparador
Disponível somente em Zamac

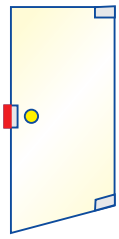

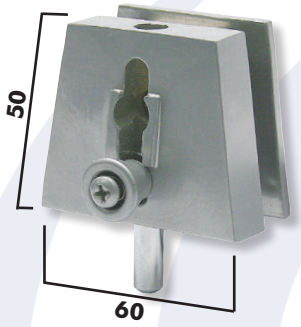

3240
Trinco de Piso

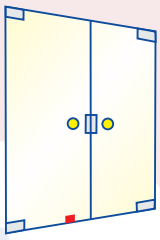

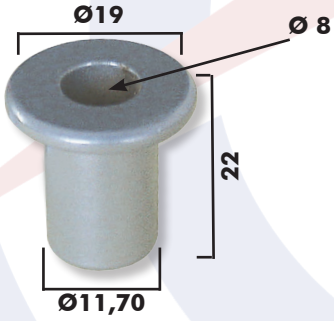

3241
Contra Pino de Piso do Trinco 3240

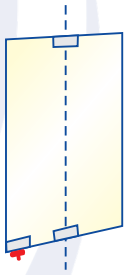

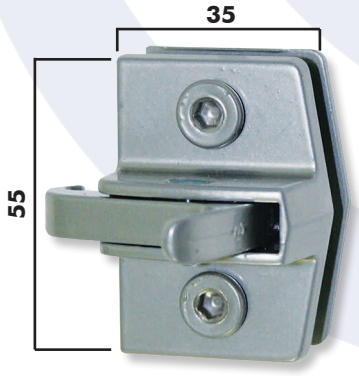

3250 G
Mini Trinco para Janela
Disponível somente em Zamac

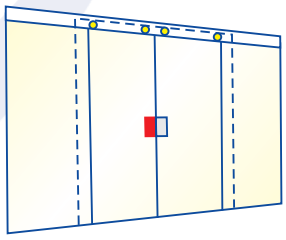

3251 G
Espelho para Mini Trinco 3250 G
Disponível somente em Zamac

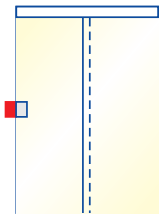

3251 G

Medidas em milímetros / Todas as cotas são apenas referência

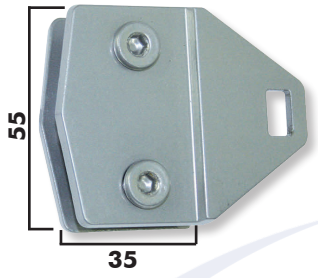

3252 G
Contra VV para Mini Trinco 3250 G

Disponível somente em Zamac

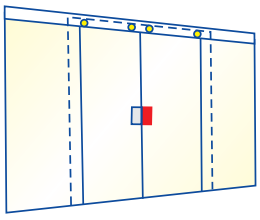

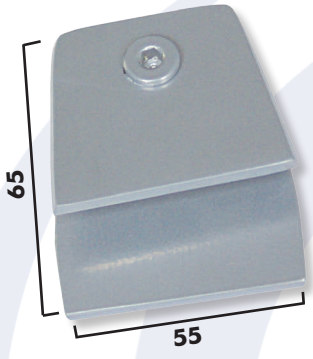

3253
Suporte com Aparador

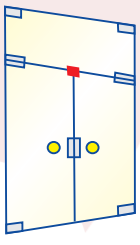

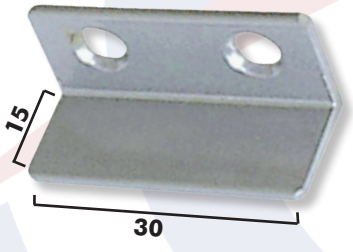

3254
Batedor para Porta de Abrir

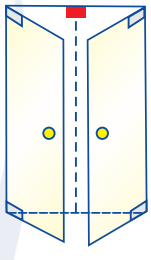

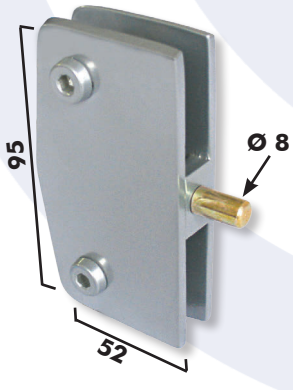

3401
Dobradiça para Janela Basculante

Disponível em Latão e Zamac

Dimensões máximas recomendadas 1100x900mm

$$X = \frac{(48.000 / A) + B}{2}$$

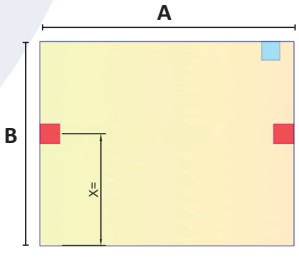

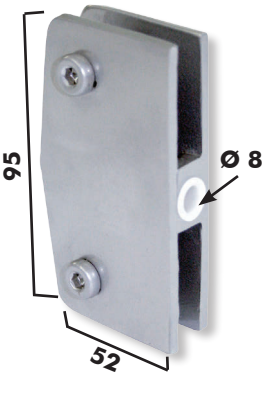

3402
Suporte para Dobradiça de Janela Basculante

Disponível em Latão e Zamac

Dimensões máximas recomendadas 1100x900mm

$$X = \frac{(48.000 / A) + B}{2}$$

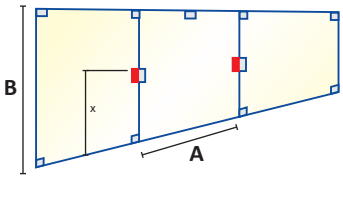

Medidas em milímetros / Todas as cotas são apenas referência

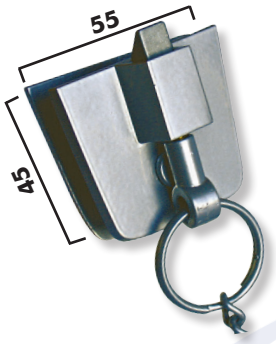

3410
Trinco Superior de Centro para Basculante (Completo)

Disponível em Latão e Zamac

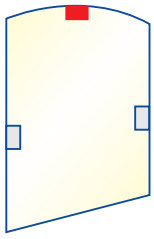

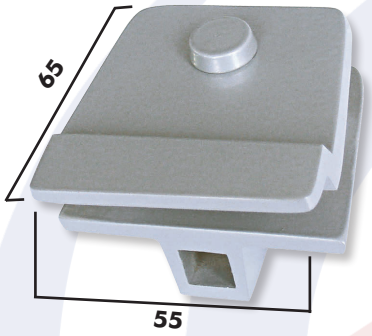

3411
Contra Trinco de Centro para Basculante

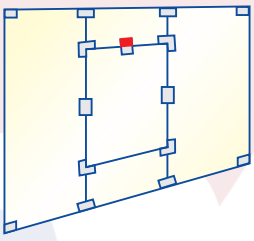

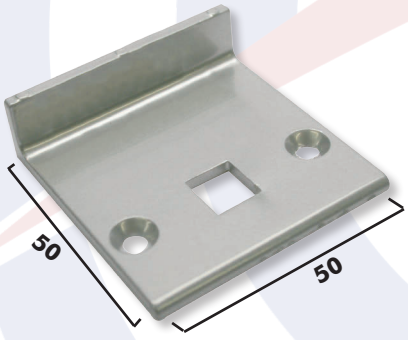

3414 G
Espelho para Trinco de Basculante

Disponível somente em Zamac

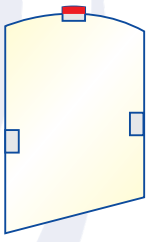

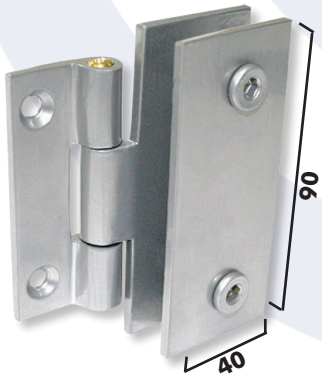

3431 VA
Dobradiça Vidro Alvenaria para Janela 60 mm entre furos

Dimensões máximas recomendadas 800x700mm

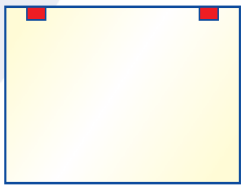

3431 VV
Dobradiça Vidro Vidro para Janela 60 mm entre furos

Dimensões máximas recomendadas 800x700mm

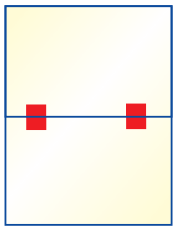

Medidas em milímetros / Todas as cotas são apenas referência

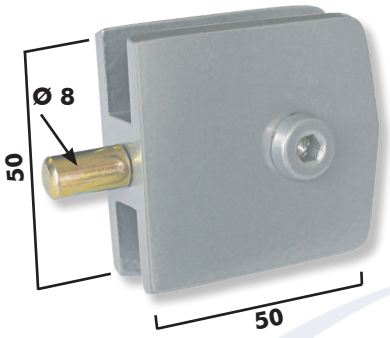

3438
Dobradiça para Janela Basculante (Pequena)

Disponível em Latão e Zamac
Dimensões máximas recomendadas
850x750mm

$$X = \frac{(48.000 / A) + B}{2}$$

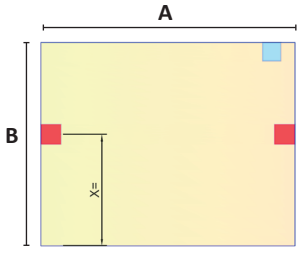

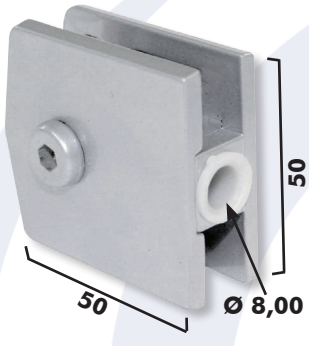

3439
Suporte para Dobradiça de Janela Basculante (Pequena)

Disponível em Latão e Zamac
Dimensões máximas recomendadas
850x750mm

$$X = \frac{(48.000 / A) + B}{2}$$

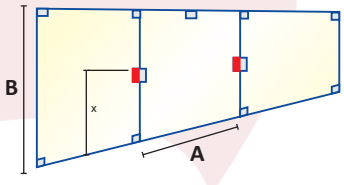

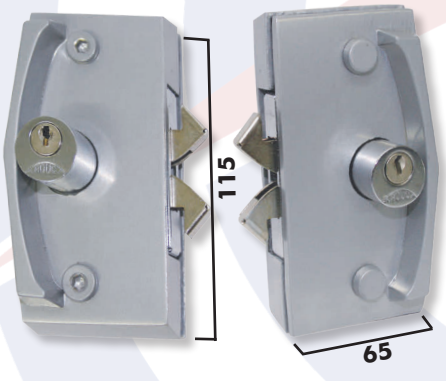

3530
Fechadura para Porta de Correr

Disponível em Latão e Zamac
Disponível com Segredo Igual

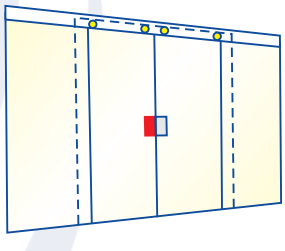

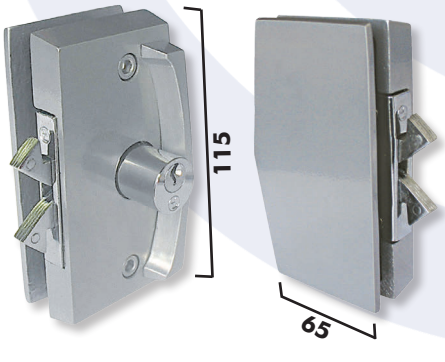

3532
Fechadura para Janela de Correr sem Cilindro Externo

Disponível em Latão e Zamac
Disponível com segredo igual

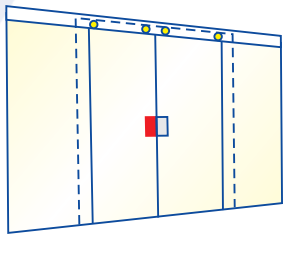

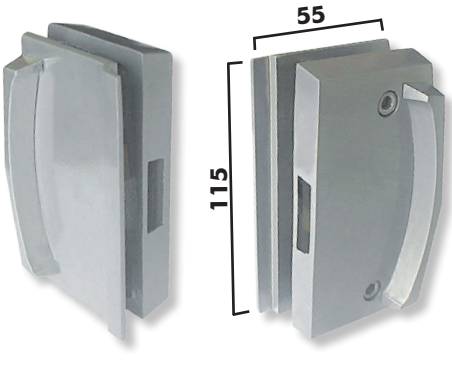

3534
Contra Fechadura para Porta de Correr

Disponível em Latão e Zamac

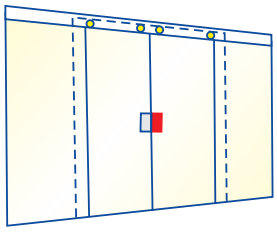

Medidas em milímetros / Todas as cotas são apenas referência

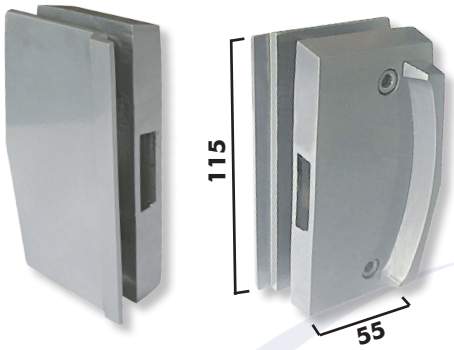

3536
Contra Fechadura para Janela de Correr

Disponível em Latão e Zamac

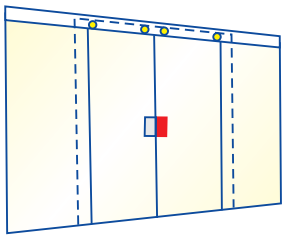

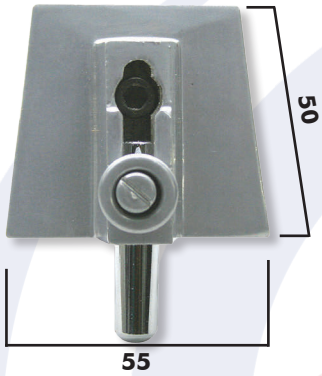

3539
Trinco para Porta de Correr

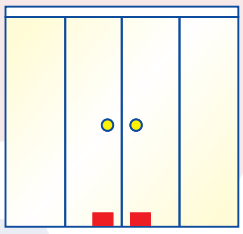

3540
Puxador para Porta de Correr

Disponível em Latão e Zamac

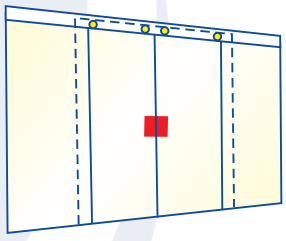

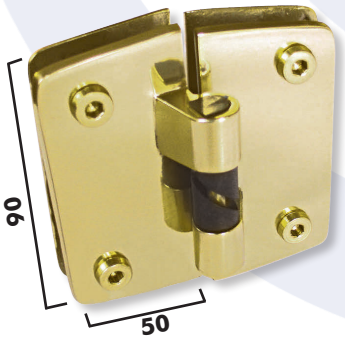

3701
Dobradiça Automática Vidro/Vidro Esquerda

Dimensões máximas recomendadas
600x1900mm - Vidro 8mm

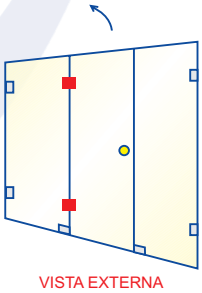

VISTA EXTERNA

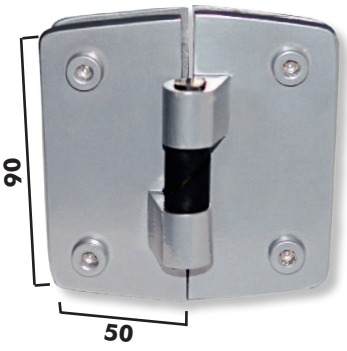

3702
Dobradiça Automática Vidro/Vidro Direita

Dimensões máximas recomendadas
600x1900mm - Vidro 8mm

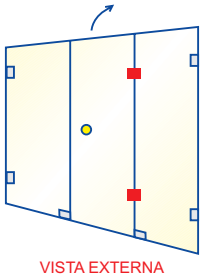

VISTA EXTERNA

Medidas em milímetros / Todas as cotas são apenas referência

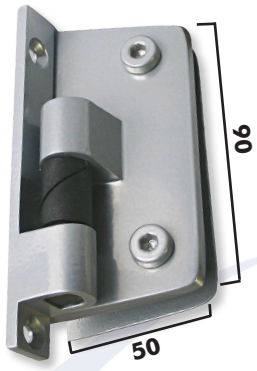

3703 / 3704

Dobradiça Automática
de Batente Direita e Esquerda

Dimensões máximas recomendadas
600x1900mm - Vidro 8mm

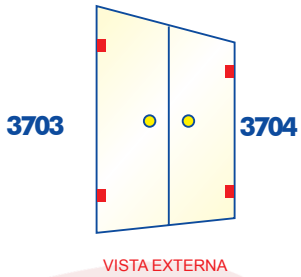

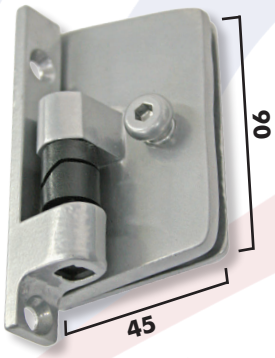

3713 / 3714

Dobradiça Automática
de Batente Direita e Esquerda
Pequena com 1 Furo

Dimensões máximas recomendadas
500x1900mm - Vidro 8mm

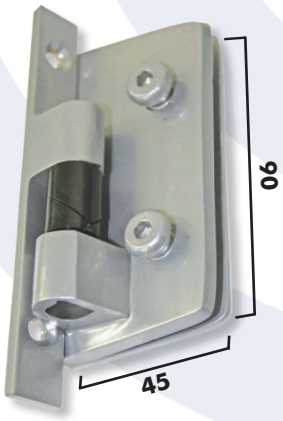

3715

Dobradiça Automática
de Batente Esquerda

3716

Dobradiça Automática
de Batente Direita

Dimensões máximas recomendadas
600x1900mm - Vidro 8mm

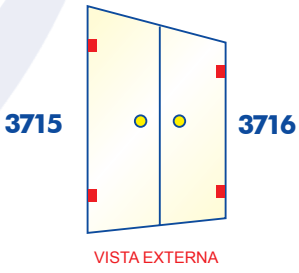

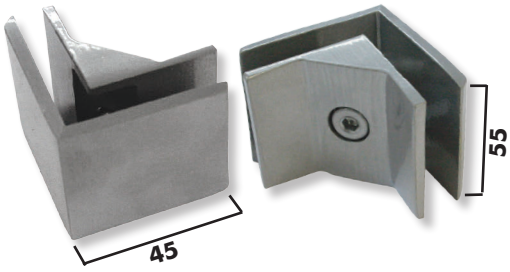

3730

Cantoneira de Centro
para Box

Vidro 8mm

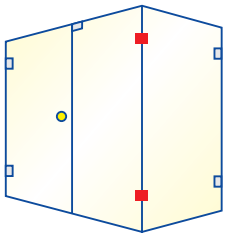

Medidas em milímetros / Todas as cotas são apenas referência

DM VA G - Dobradiça Maxmar
Vidro Alvenaria Zamac (40mm entre furos)

Dimensões máximas recomendadas
800x700mm

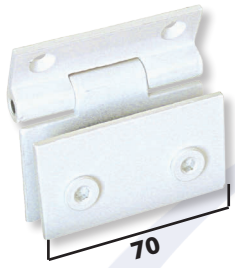

VISTA INTERNA

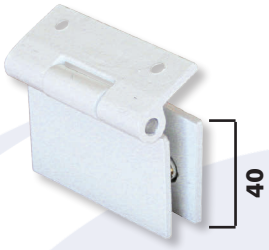

VISTA EXTERNA

DM VV G - Dobradiça Maxmar
Vidro Vidro Zamac (40mm entre furos)

Dimensões máximas recomendadas
800x700mm

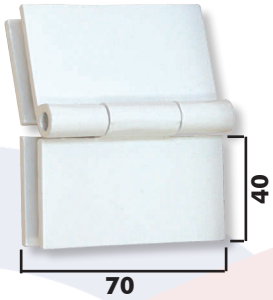

VISTA EXTERNA

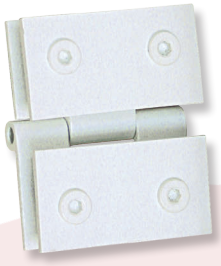

VISTA INTERNA

HT
Haste Tubular para Maxmar

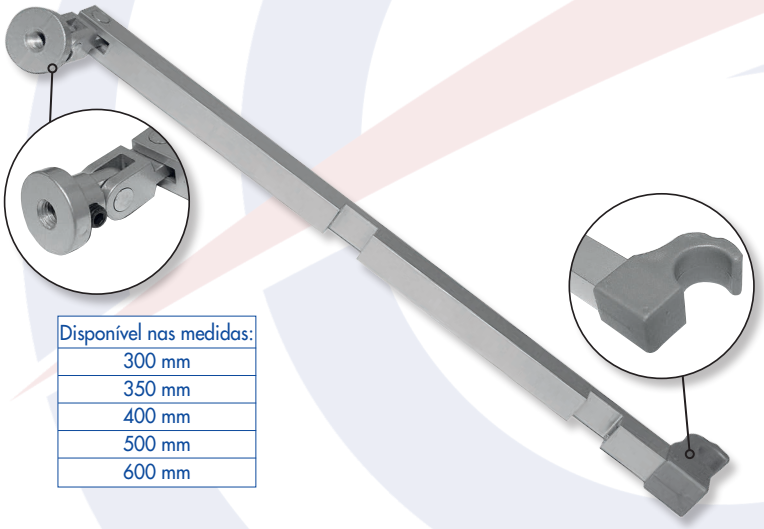

Disponível nas medidas:
300 mm
350 mm
400 mm
500 mm
600 mm

AHVV2F
Suporte Haste VV com 2 Furos

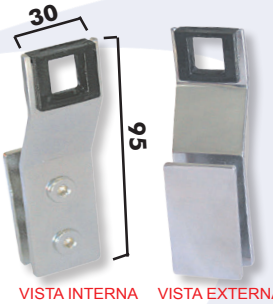

VISTA INTERNA VISTA EXTERNA

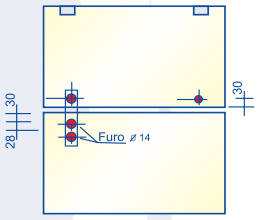

CHVA
Cadeirinha Haste VA

CHVV
Cadeirinha Haste VV

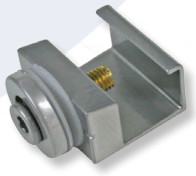

SHVA
Suporte Haste VA

SHVV
Suporte Haste VV

Medidas em milímetros / Todas as cotas são apenas referência

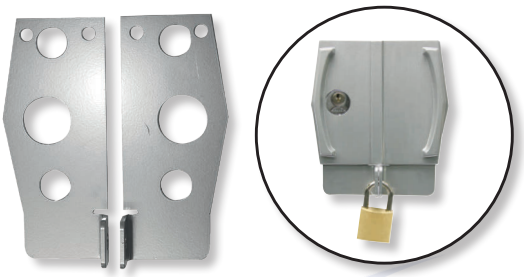
Aplicação

PC 3000
Porta Cadeado para Fechaduras e Contras VV Linha 3000 (3210, 3530 e 3532)

PAT 005299-8

Cadeado, fechadura e contra fechadura não acompanham o porta cadeado

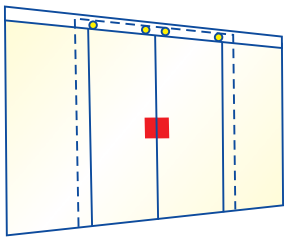

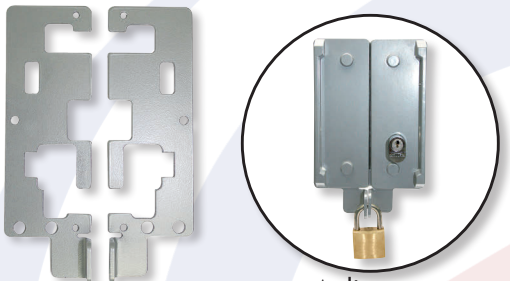
Aplicação

PTC 510
Porta Cadeado para Fechadura 1510 e Contra VV 1511

PAT 005300-5

Cadeado, fechadura e contra fechadura não acompanham o porta cadeado

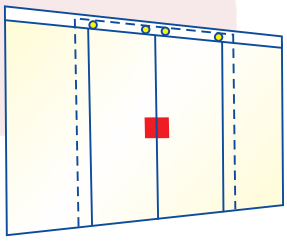

Aplicação

PTC 520
Porta Cadeado para Fechadura 1520 e Contras 1531 ou 1504

PAT 005300-5

Cadeado, fechadura e contra fechadura não acompanham o porta cadeado

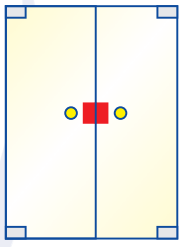

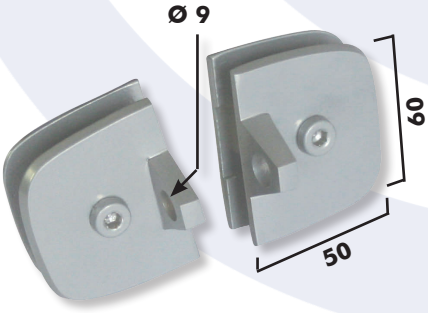

PC
Porta Cadeado VV

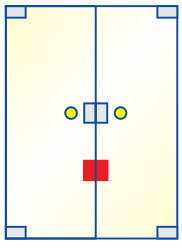

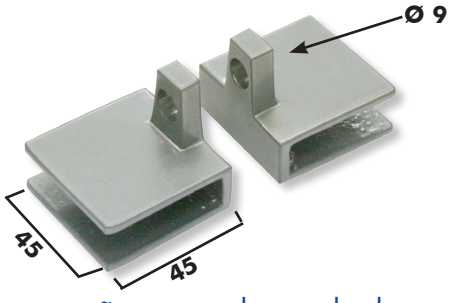

PCS
Porta Cadeado VV Pressão

Vidros de 8mm e 10mm

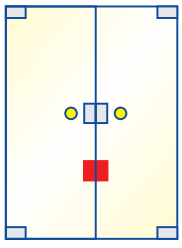

*Ferragens não acompanham cadeado

Medidas em milímetros / Todas as cotas são apenas referência

Pinça MD G

Pinça para Guarda Corpo Pressão Média

Vidros de 8mm e 10mm

Dimensões máximas recomendadas 800x600mm

Pinça GRD G

Pinça para Guarda Corpo Pressão Grande

Vidros de 8mm e 10mm

Dimensões máximas recomendadas 1000x800mm

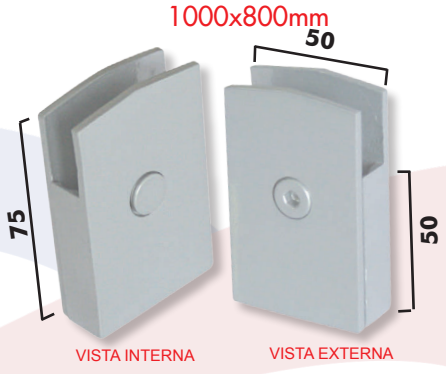

SGC M

Suporte para Guarda Corpo Pressão Médio

Medida A: 20 mm

Vidros de 8mm e 10mm

Dimensões máximas recomendadas 800x600mm

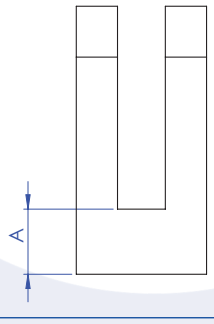

SGC G

Suporte para Guarda Corpo Pressão Grande

Medida A: 30 mm

Vidros de 8mm e 10mm

Dimensões máximas recomendadas 1000x800mm

SGC M38

Suporte para Guarda Corpo Pressão Médio com Base Raiada para Tubo 38mm

Vidros de 8mm e 10mm

Dimensões máximas recomendadas 800x600mm

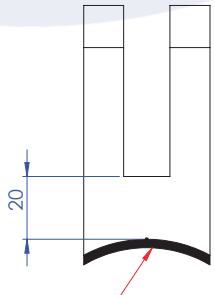

Raios para tubo Ø38 ou Ø50

SGC M50

Suporte para Guarda Corpo Pressão Médio com Base Raiada para tubo 50mm

Vidros de 8mm e 10mm

Dimensões máximas recomendadas 1000x800mm

*Produtos disponíveis somente em Zamac.

Medidas em milímetros / Todas as cotas são apenas referência

1122 AM

Carrinho Mini para Janela de Correr
Roldana Meia Cana

Dimensões máximas recomendadas
500x1700mm - Vidro 8mm
Disponível somente em Alumínio

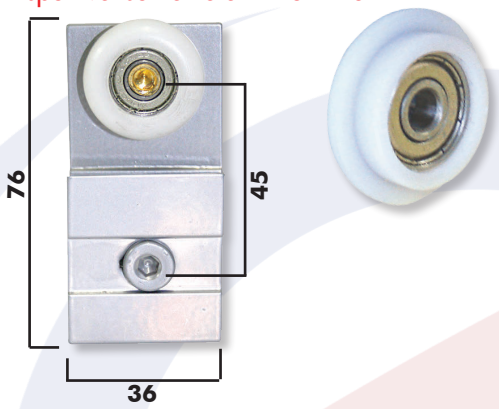

1122 AMC

Carrinho Mini para Janela de Correr
Roldana Côncava

Dimensões máximas recomendadas
600x1900mm
Disponível somente em Alumínio

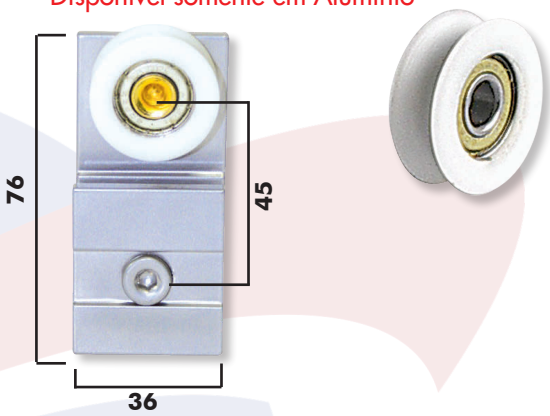

1122 A

Carrinho Duplo para Porta de Correr
Roldanas Meia Cana (40mm entre furos)

Dimensões máximas recomendadas
800x1800mm - Vidro 8mm
Disponível somente em Alumínio

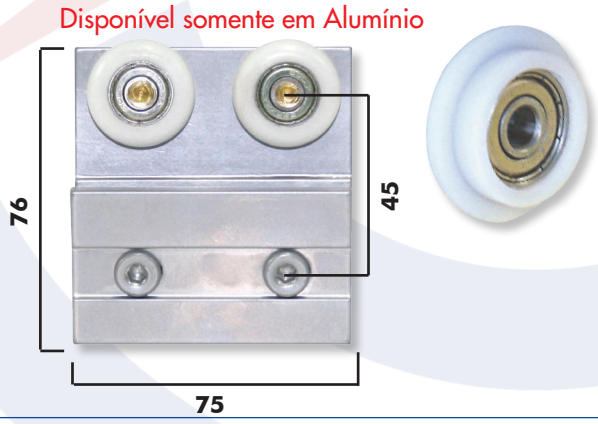

1122 AC

Carrinho Duplo para Porta de Correr
Roldanas Côncava (40mm entre furos)

Dimensões máximas recomendadas
700x2100mm
Disponível somente em Alumínio

1 PXUG

Puxador para Portas de Correr
Disponíveis com Diâmetro de 40mm

Furo ø 10 mm
Disponível somente em Zamac

APXL

Puxador em L

Furo ø 10 mm

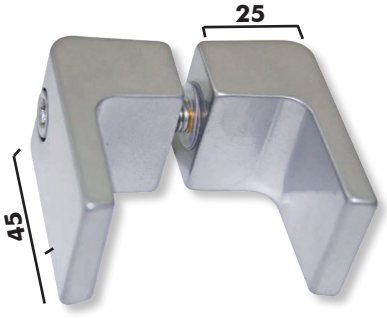

Medidas em milímetros / Todas as cotas são apenas referência

BG

Base Giratória para Tampo de Mesa Diâmetro 80mm

Disponível somente em Zamac

Tamanho Máximo do Vidro ø 1000 mm

CP

Carrinho para Portas Grande Pivontante

Disponível somente em Latão

Recorte da 1520

BFVV G

Fecho central bate e fecha VV

Disponível somente em Zamac

Para vidro 6/8/10 mm

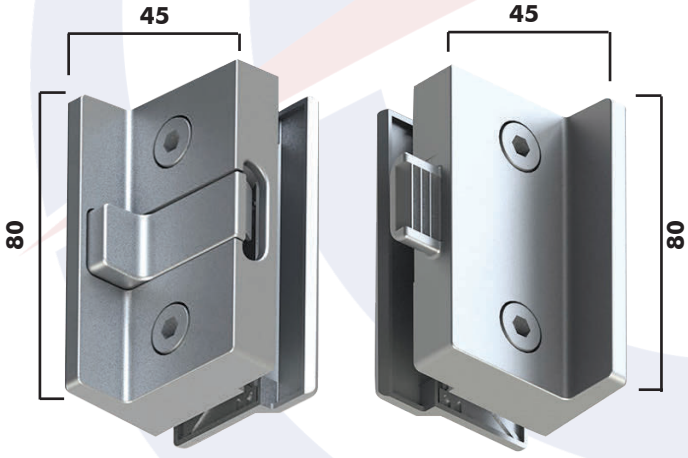

BF VA G

Fecho central bate e fecha VA

Disponível somente em Zamac

Para vidro 6/8/10 mm

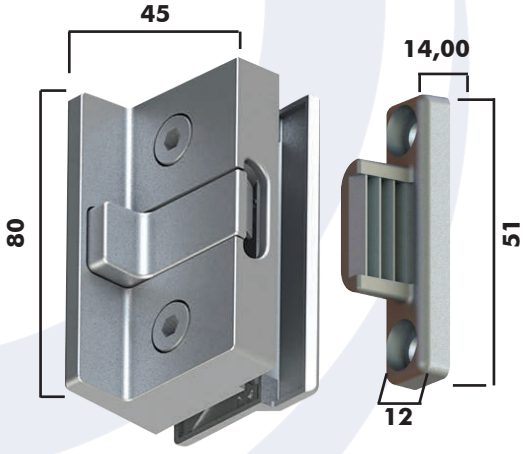

A MA G

Conj. mão amiga para portas de correr

Disponível somente em Zamac

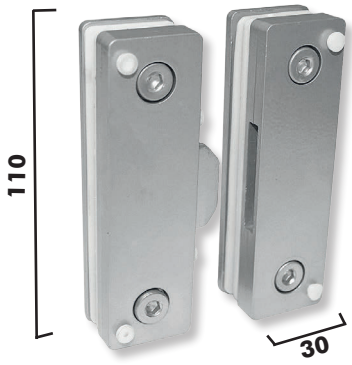

A MA MG

Conj. mão amiga mini para portas de correr - Disponível somente em Zamac

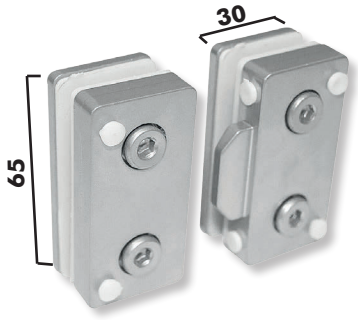

Medidas em milímetros / Todas as cotas são apenas referência

TORRE

Torre Tubular para Guarda Corpo em Aço Inoxidável com alma interna para ser chumbada em concreto.

Vidros:
16 a 20mm;

Peso Suportado:
25 Kg por Peça
1200x1000 (16mm)
1000x1000 (20mm)

Furos do vidro: 20 mm

Medida A
1º Posição = 100
2º Posição = 200

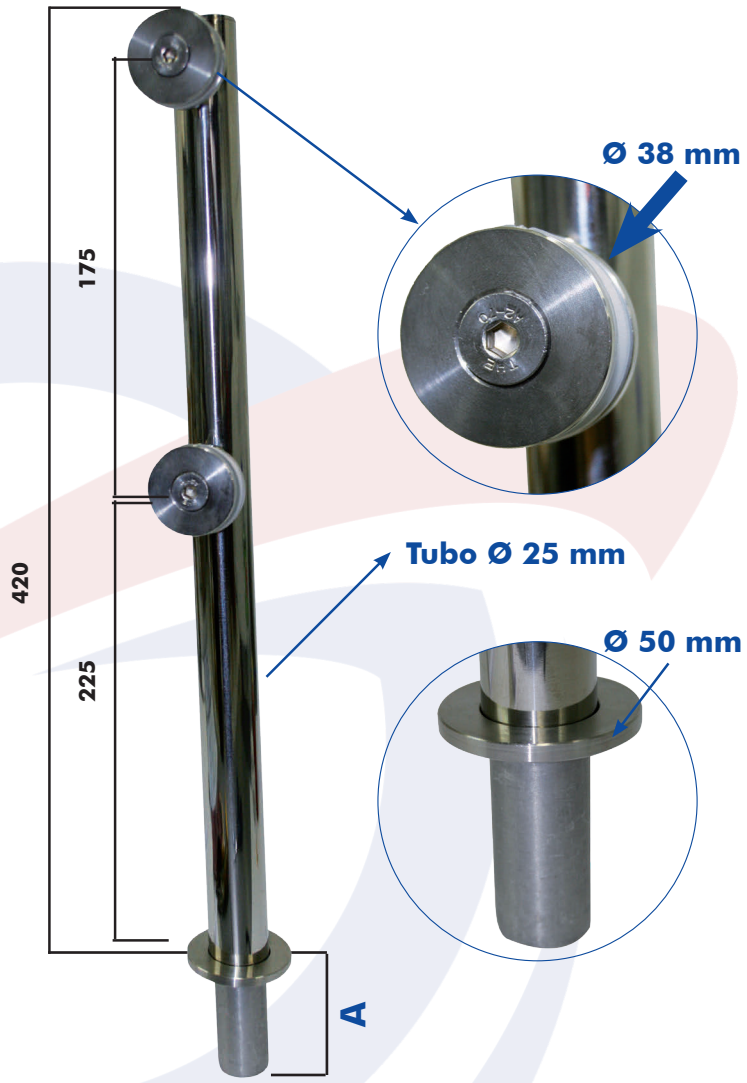

APLICAÇÃO:

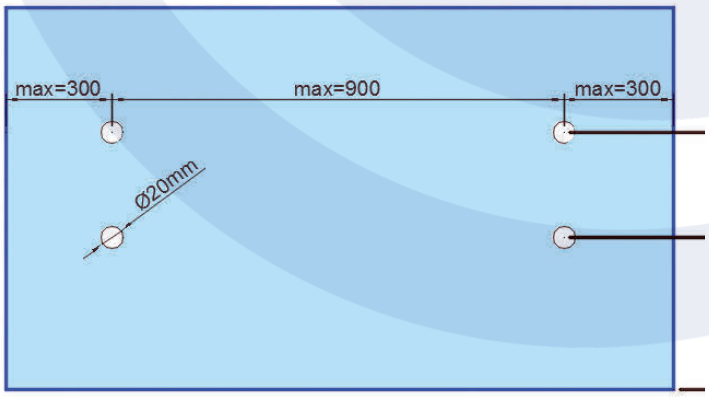

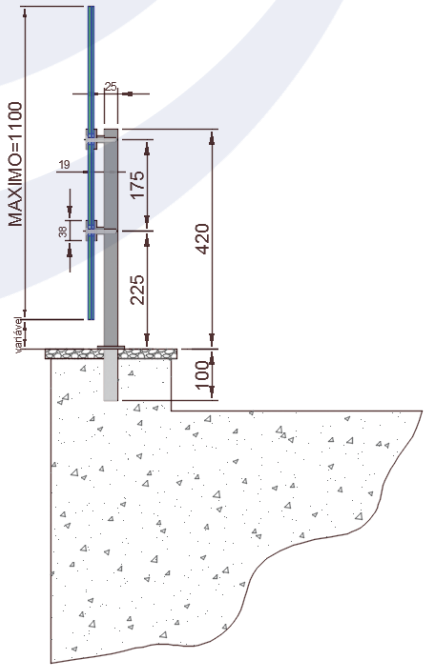

Conforme Norma NBR 14718 e 7199 os vidros para Guarda Corpo devem ser laminados e ou laminados de temperado.
Neste caso devem-se utilizar vidros laminados temperados, por obter furos nos vidros.

Medidas em milímetros / Todas as cotas são apenas referência

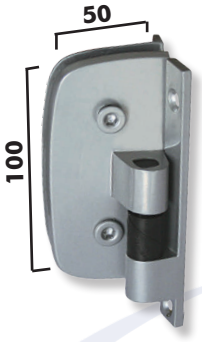

1114 A
Dobradiça Automática para Box com aba na tampa.
Dimensões máximas recomendadas
600x1900mm - Vidro 8mm

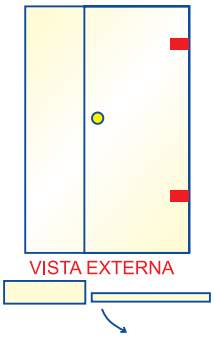

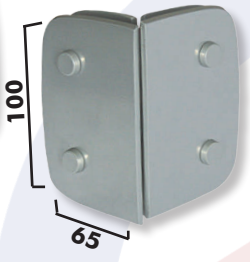

1129 D à 90°
Dobradiça Dupla Automática
Vidro Vidro
Direita - Só abre pra dentro
Dimensões máximas recomendadas
600x1900mm - Vidro 8mm

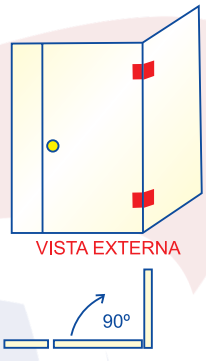

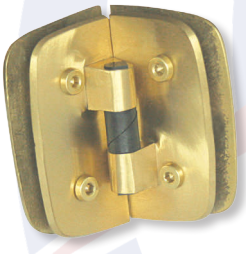

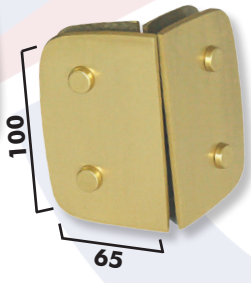

1129 E à 90°
Dobradiça Dupla Automática
Vidro Vidro
Esquerda - Só abre pra dentro
Dimensões máximas recomendadas
600x1900mm - Vidro 8mm

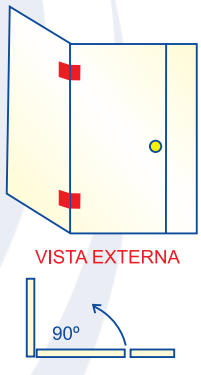

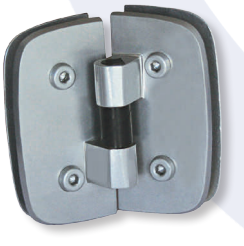

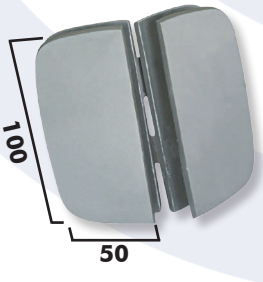

1129 D à 135°
Dobradiça Dupla Automática
Vidro Vidro
Direita - Só abre para dentro
Dimensões máximas recomendadas
600x1900mm - Vidro 8mm

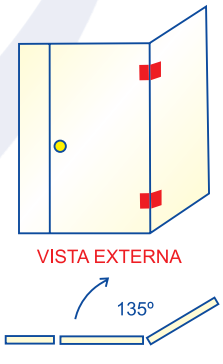

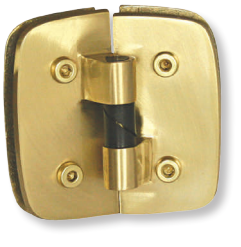

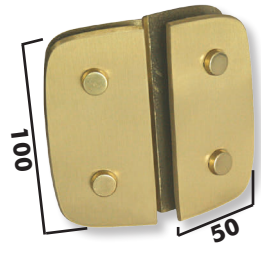

1129 E à 135°
Dobradiça Dupla Automática
Vidro Vidro
Esquerda - Só abre para dentro
Dimensões máximas recomendadas
600x1900mm - Vidro 8mm

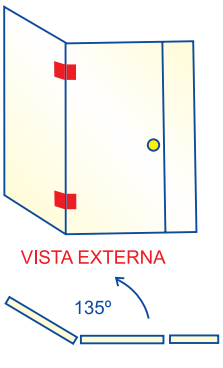

Medidas em milímetros / Todas as cotas são apenas referência

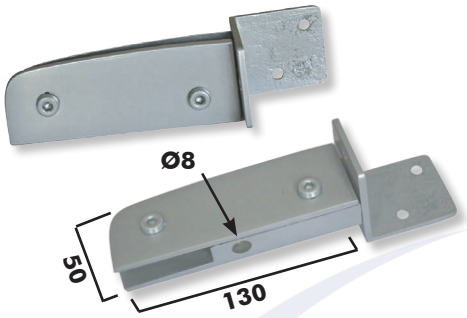

1203 - Tubo 50x50
Suporte com Bandeira Fixo em Tubo Quadrado

Para correta fabricação e instalação, pedido deverá acompahar desenho de planta baixa

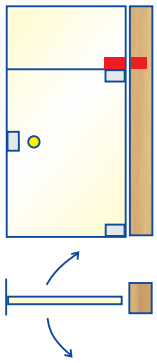

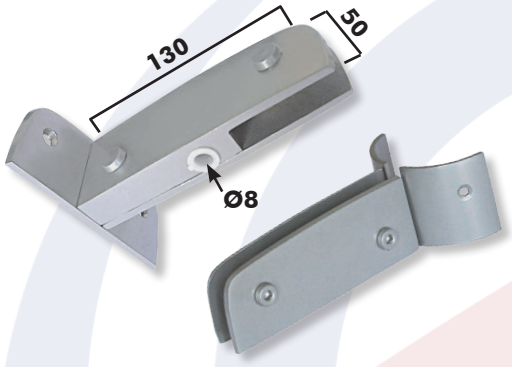

1203 - Tubo Ø50 ou Ø75
Suporte com Bandeira Fixo em Tubo Redondo

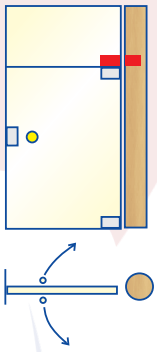

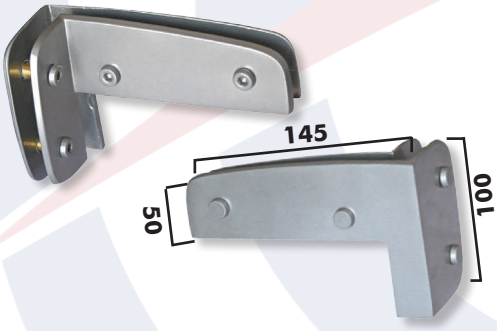

1209 D à 90°
Facão Direito p/ Lateral e Bandeira

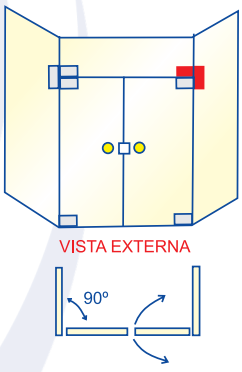

1209 E à 90°
Facão Esquerdo p/ Lateral e Bandeira

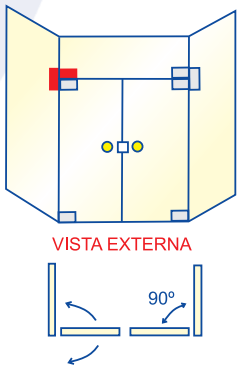

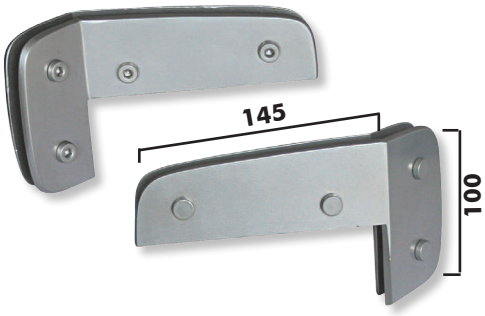

1209 D à 135°
Facão Direito p/ Lateral e Bandeira

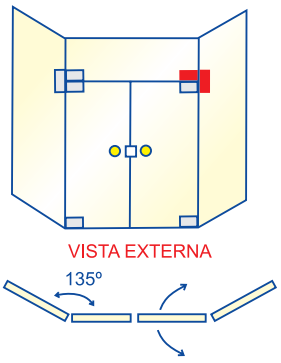

Medidas em milímetros / Todas as cotas são apenas referência

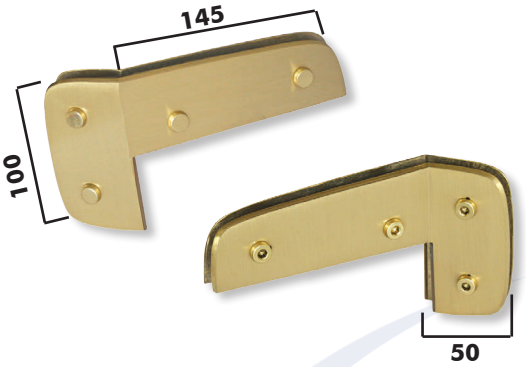

1209 E à 135°
Facão Esquerdo p/ Lateral e Bandeira

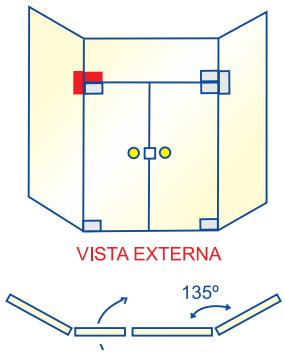

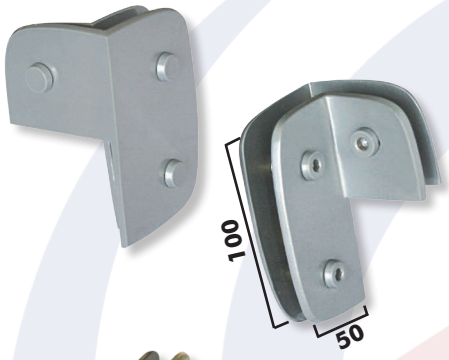

1310 D à 90°
Suporte Direito para União de Dois ou mais Vidros em "L"

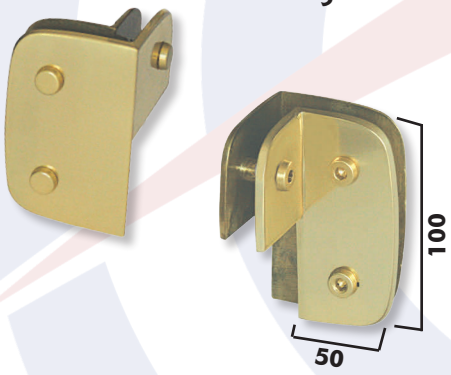

1310 E à 90°
Suporte Esquerdo para União de Dois ou mais Vidros em "L"

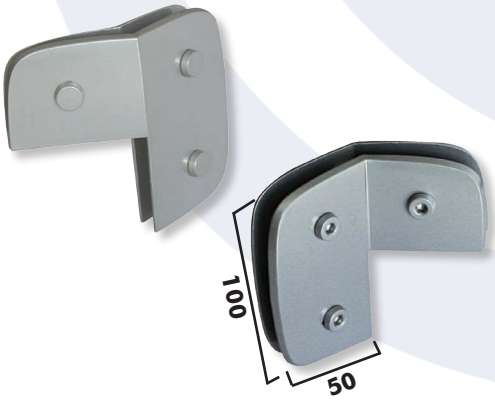

1310 D à 135°
Suporte Direito para União de Dois ou mais Vidros em "L"

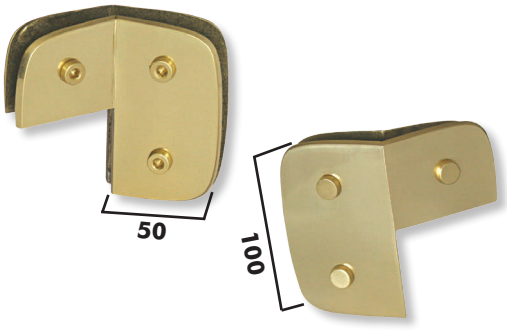

1310 E à 135°
Suporte Esquerdo para União de Dois ou mais Vidros em "L"

Medidas em milímetros / Todas as cotas são apenas referência

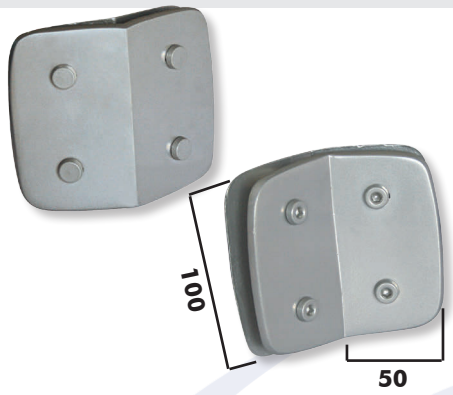

1319 à 135°
Suporte para União de Quatro Vidros

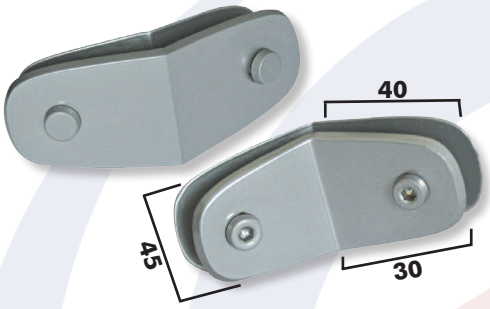

1320 à 135°
Suporte sem Miolo para União de Dois Vidros

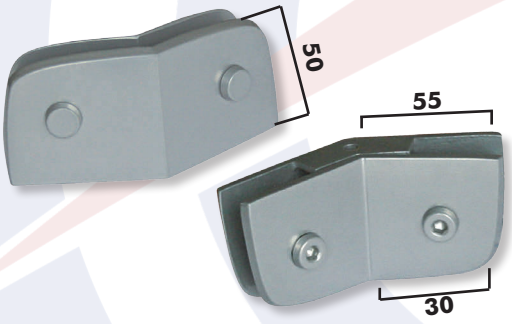

1321 à 135°
Suporte com Miolo para União de Dois Vidros

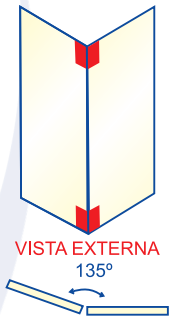

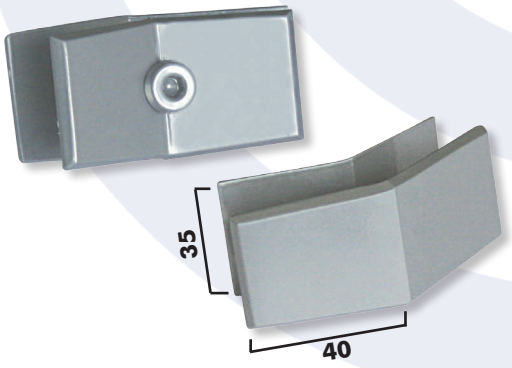

1322 à 135°
Suporte para União de Dois Vidros

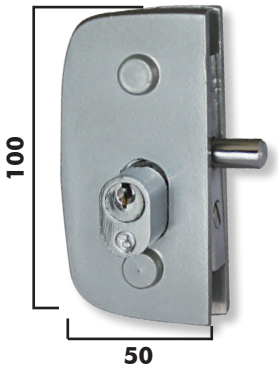

1520 Pino Longo
Fechadura Central com Pino Alongado
Disponível com: 25/35/45 mm
Disponível em Latão e Zamac

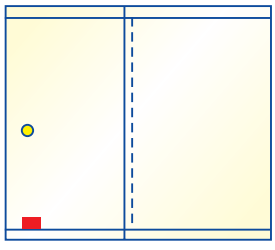

Medidas em milímetros / Todas as cotas são apenas referência

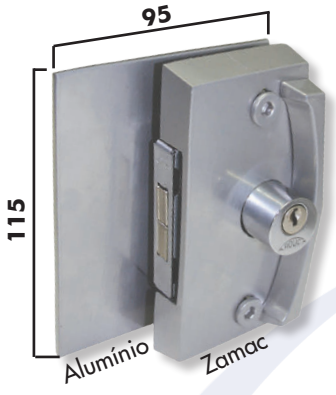

3530 / 3532 à 90°G

Fechadura para porta
ou Janela de Correr
Com Fechamento a 90°
Recorte Especial ao final do catálogo
Disponível somente em Alumínio e Zamac

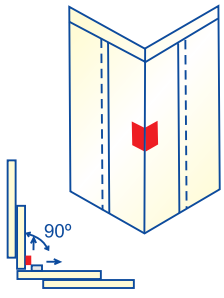

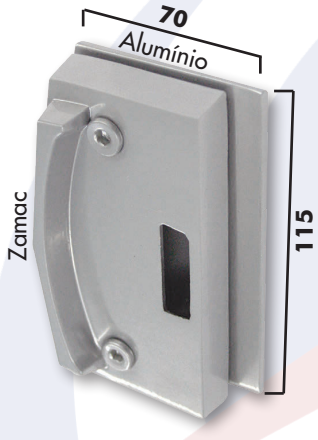

3534 / 3536 à 90°G

Contra Fechadura para porta
ou Janela de Correr
Com Fechamento a 90°
Recorte Convencional 3534 / 3536
Disponível somente em Alumínio e Zamac

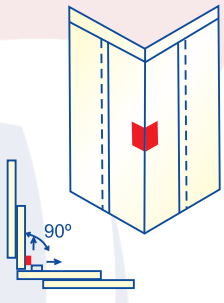

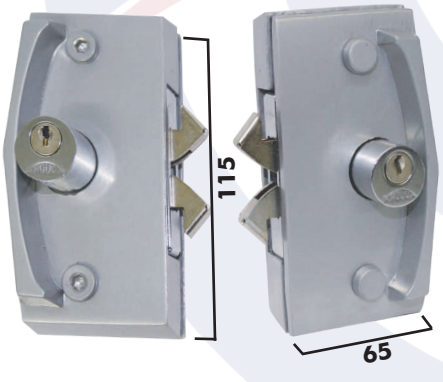

3530 / 3532 à 135°

Fechadura para Porta
ou Janela de Correr
Com Fechamento a 135°
Recorte Convencional 3530 / 3532
Disponível somente em Latão

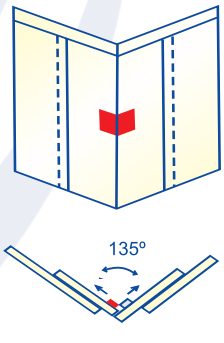

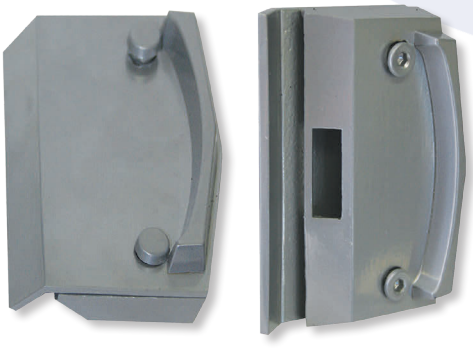

3534 / 3536 à 135°

Contra Fechadura para Porta
ou Janela de Correr
Com Fechamento a 135°
Recorte Convencional 3534 / 3536
Disponível somente em Latão

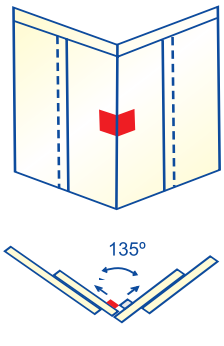

DOBRADIÇA 1129 VIDRO / GRANITO

Para a produção dessas dobradiças são necessárias as seguintes informações:

Dimensões máximas recomendadas 600x1900mm - Vidro 8mm

1. Lado da dobradiça, que poderá ser:

A) 1129 D
(Vista Externa)

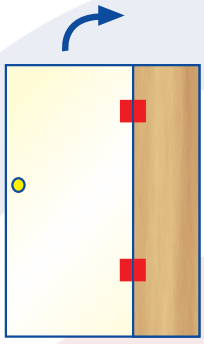

A) 1129 E
(Vista Externa)

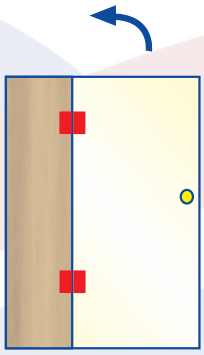

2. Espessura da Pedra de Granito:

3. Posição do Vidro na Pedra, que poderá ser

3.1 No centro da Pedra de Granito, conforme ilustração

3.2 Rente a Pedra pelo lado interno, conforme ilustração

3.3 Rente a Pedra pelo lado externo, conforme ilustração

Medidas em milímetros / Todas as cotas são apenas referência

Prolongador PL 1

Prolongador PL 2

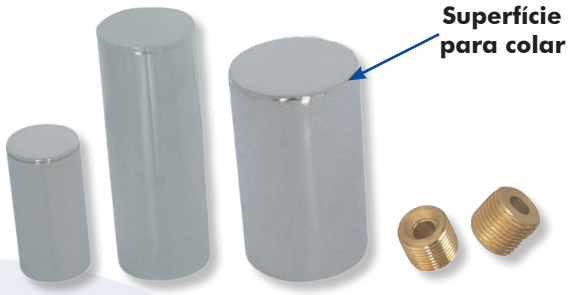

Prolongador PL 3

Prolongador PL 4

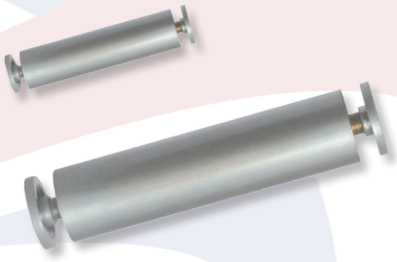

Prolongador PL 5

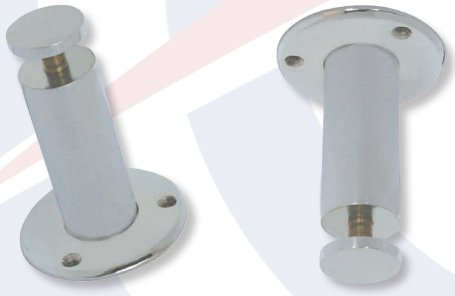

PL 6 Canopla 1

PL 7 - Roldana para Cola UV

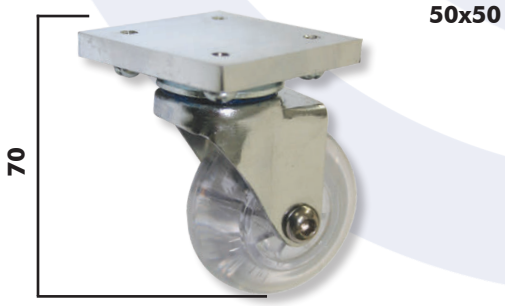

PL 8 - Canopla 2

PL 9 - Roldana com Tubo

TB - Tampa Tubo

Ø 25	Ø38	Ø50
Zamac	Alumínio	Alumínio

Medidas em milímetros / Todas as cotas são apenas referência

PL R - Prolongador Reforçado

(Diâmetro e altura sob encomenda, de acordo com projeto) - Furação do vidro: Ø 16 mm a Ø 18 mm

*Recomendado apenas para instalações em concreto, não recomendado para alvenaria simples.
Dimensões máximas recomendadas: 2000x1300mm, utilizando 6 prolongadores em cada vidro.

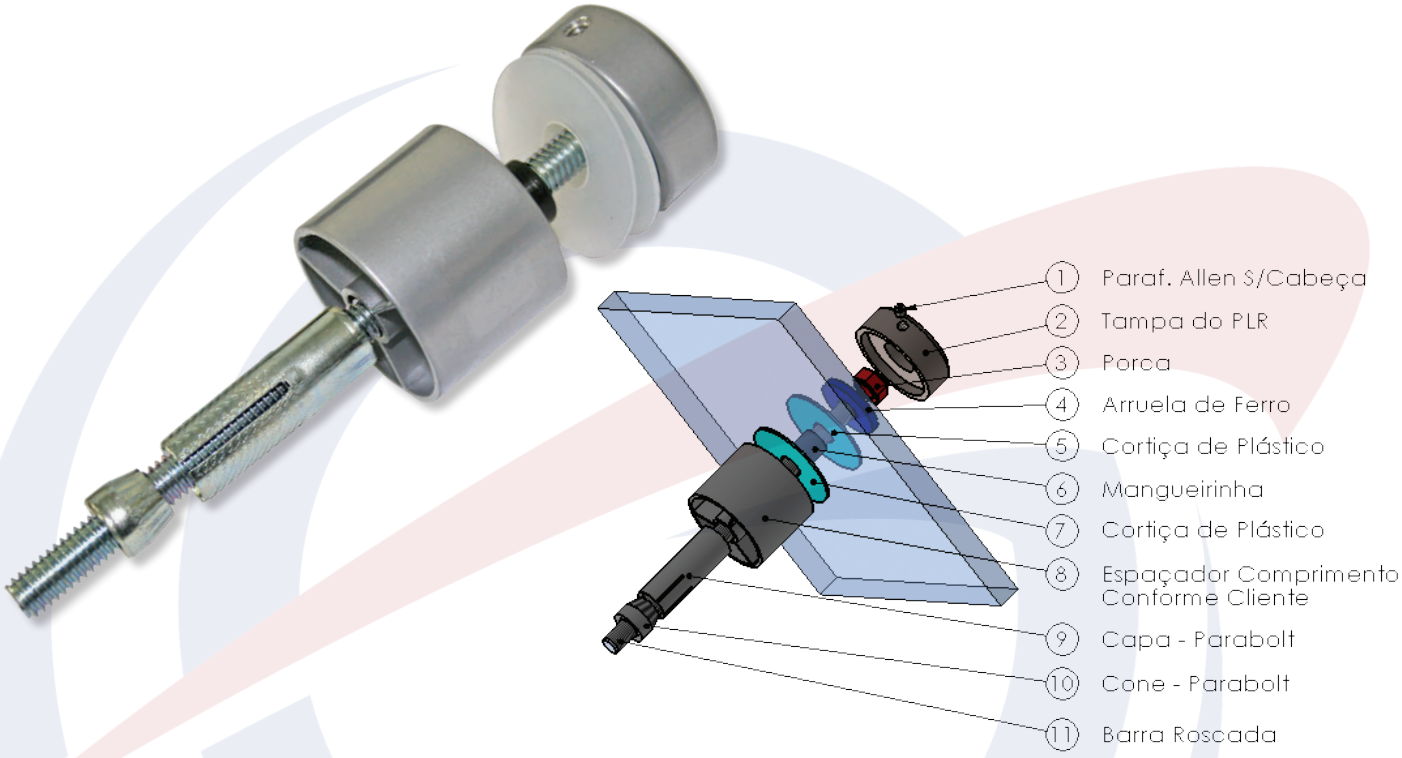

APLICAÇÃO:

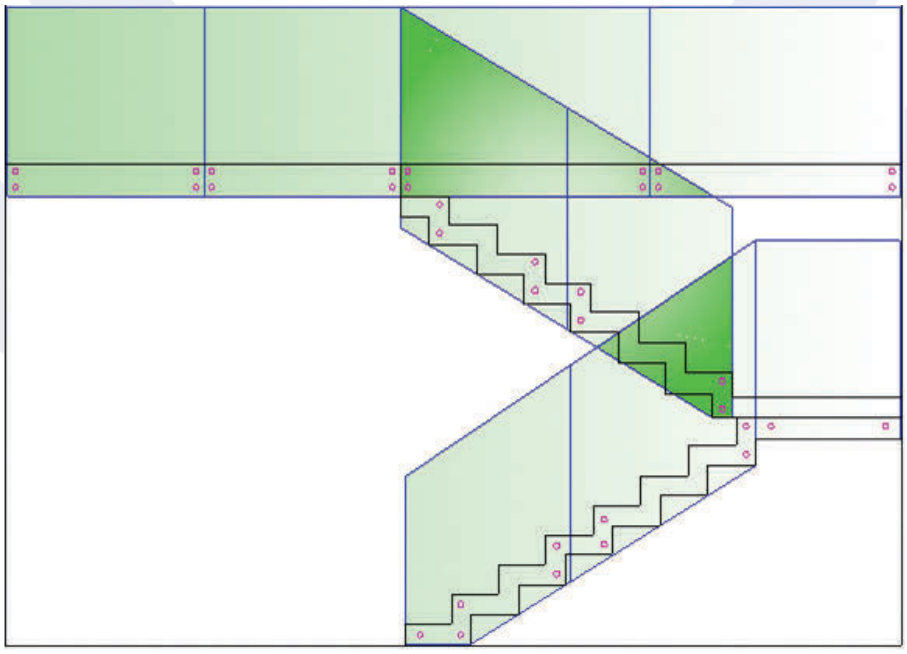

Suporta 12 kg por prolongador. Para aplicação correta entrar em contato com depto. técnico. Conforme a norma NBR14718 e NBR 7199 os vidros devem ser Laminados e temperados

Medidas em milímetros / Todas as cotas são apenas referência

Linha Puxador Tubular

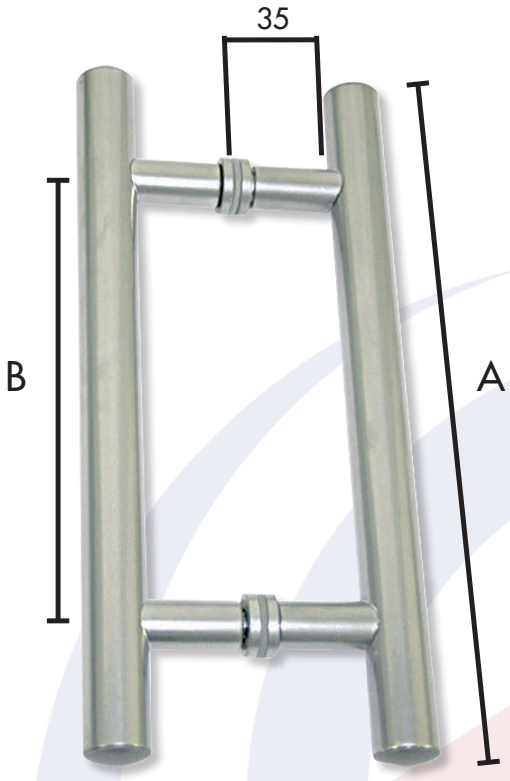

Puxador Tubular H

Tubo Diâmetro 25 ou 38 mm

Disponível somente em Alumínio

Dimensões:
para Puxadores Tubulares
H Redondo, Retangular.

A	B
COMPRIMENTO TOTAL	DISTÂNCIA ENTRE O FURO
300	200
400	300
500	300
600	400
800	600
1000	800

Os Puxadores em Alumínio não são disponíveis na cor dourada.
Furo Ø 12 mm

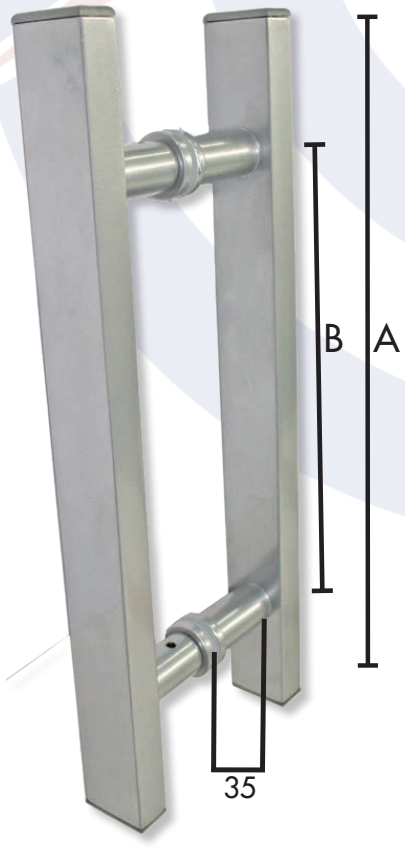

Puxador Tubular Retangular

Disponível somente em Alumínio

Medidas em milímetros / Todas as cotas são apenas referência

Puxador Tubular 276
200 mm entre furos
Disponível somente em Alumínio

Puxador Tubular 376
300 mm entre furo
Disponível somente em Alumínio

Puxador Tubular 25 MW
Disponível somente em Alumínio

Ideal para portas de correr

DIMENSÕES
200 mm
300 mm
400 mm
500 mm
600 mm

A

Puxador Tubular H
Com tarugo central passante e 2 tarugos colantes
Disponível somente em Alumínio

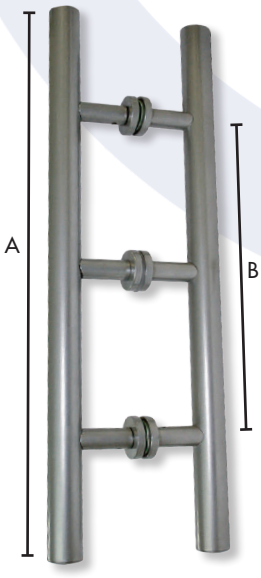

Puxador Tubular H de um lado só
Tubo Diâmetro 25 ou 38 mm
Disponível somente em Alumínio
Disponível no formato retangular.

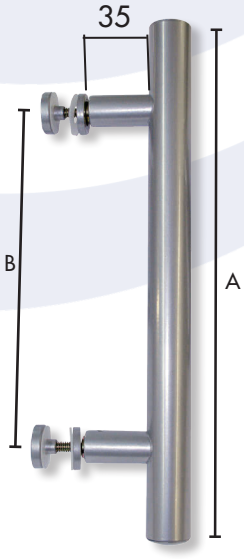

Dimensões:
para Puxadores Tubulares
H1F e de um lado só

A	B
COMPRIMENTO TOTAL	DISTÂNCIA ENTRE O FURO
300	200
400	300
500	300
600	400
800	600
1000	800

Os Puxadores em Alumínio não são disponíveis na cor dourada.
Furo Ø 12 mm

Medidas em milímetros / Todas as cotas são apenas referência

B 201
Bucha para 1201/1203/1209

N 114
Nylon para 114/129/ 2708/3704/3701/3702/ 3715 / 3716
Base Redonda

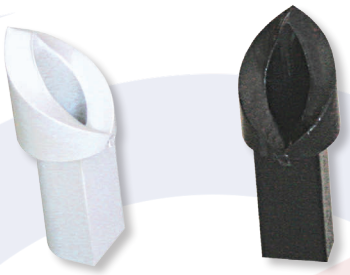

114 QUAD
Nylon para 114/129 - Base Quadrada

N 115
Nylon para 115/129

PN
Pino Dobradiça 114/129/2708

Capa para Parafuso

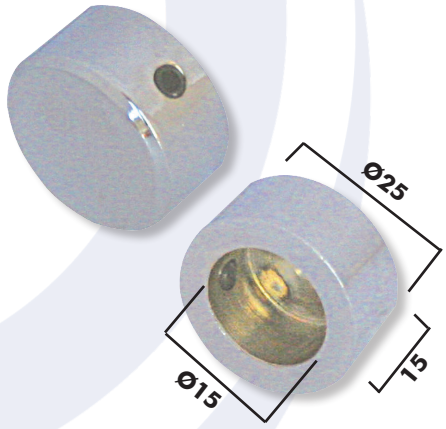

Chave Alen Sextavada

Suporte Fecho Magnético

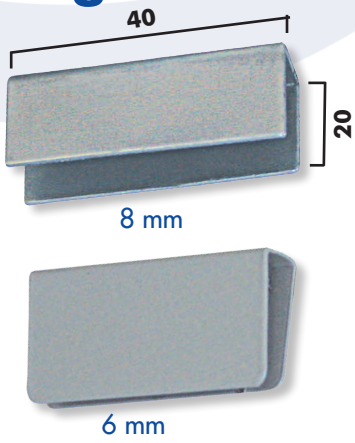

Fecho Magnético

Medidas em milímetros / Todas as cotas são apenas referência

Glasspeças 20 anos

FC
Folha Cortiça 600x450

GB
Guia para Box

M 2000 - Miolo para Dob. linha 2000

M 3000 - Miolo para Dob. linha 3000

M 103 - Miolo para 103

1 P 126
Parafuso e Bucha 1126

1 PA
Parafuso e Bucha Alen

1 PA 3000
Parafuso e bucha Linha 3000

TR 335 Longo
Pino e Trava 1335 Longo

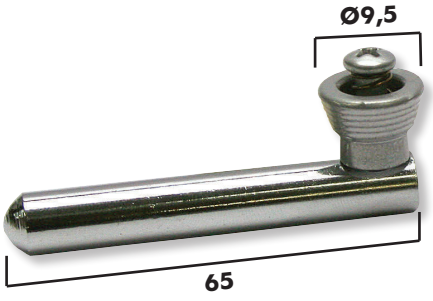

TR 335
Pino e Trava 1335

P 101
Pino Dob. 101 e 123

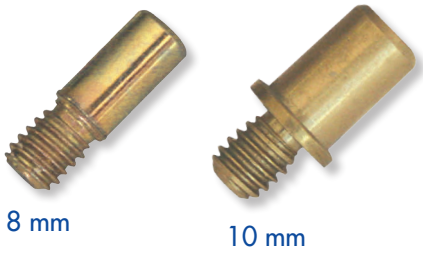

Medidas em milímetros / Todas as cotas são apenas referência

Carrinho 1126KDKE
Com Sistema de Mão Amiga

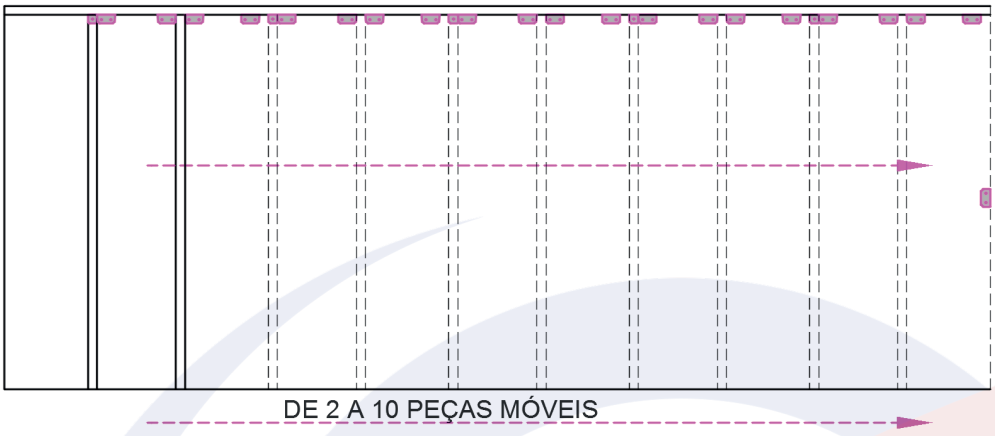

O Sistema de carrinho KD/KE pode ser utilizado a partir de 2 peças móveis até 10 peças móveis, sem a necessidade de trinco 1800F ou Mão amiga.

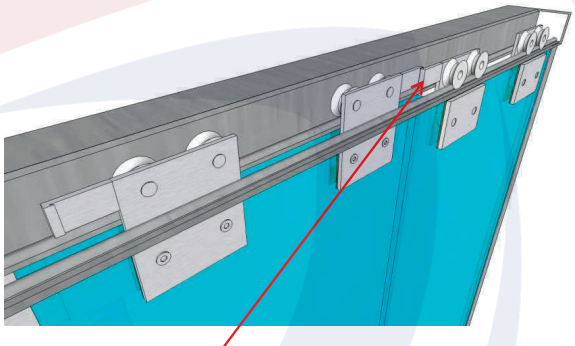

A mão amiga fica internamente dentro do trilho stanley já no carrinho.

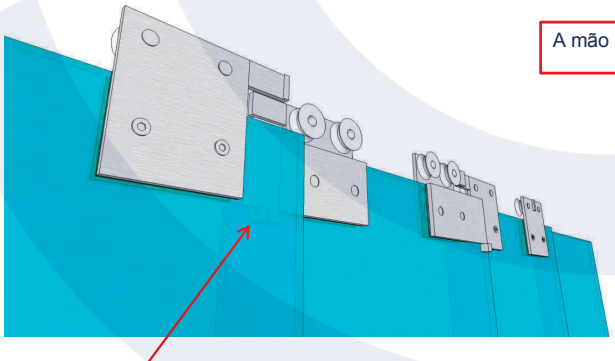

Para o sistema funcionar na troca de um trilho para outro, na tampa do carrinho, tem um pegador que faz a função de puxar e empurrar os vidros do sistema.

Para produção do Kit KDKE é necessário algumas informações importantes:

1.1 - KD - Carrinho Direito (O fixo determina o lado do carrinho considerando Vista externa.

1.2 - KE - Carrinho Esquerdo (O fixo determina o lado do carrinho considerando Vista externa.

1.3 - Informar a qtde de peças que irão correr (Na figura acima é um KD 3 móveis e 1 fixo).

No kit irá o conjunto com as peças necessárias para 3 peças móveis funcionar.
Não está incluso no kit a fechadura e o suporte de canto (1302) do fixo.

Carrinho 1126KDKE
Com Sistema de Mão Amiga

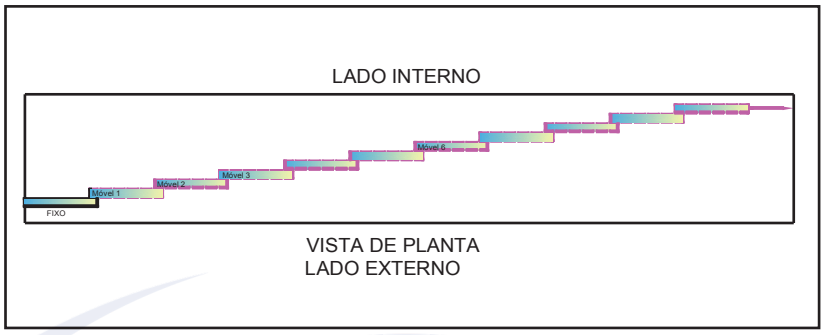

2.1 - Passar desenho em vista de planta, demonstrando a posição do vidro fixo, identificando o lado e a posição (interno/Externo) em que o vidro fixo ira ficar.

2.2 - Informar no desenho a vista interna e externa. (conforme figura acima).

2.3 - O transpasse é de 50mm para cada folha.

2.4 - O código para recorte do carrinho é o padrão 1126DC

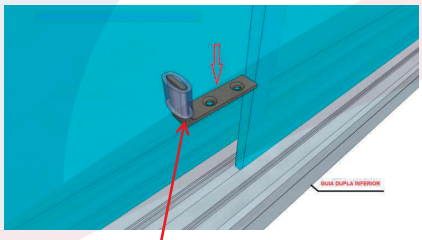

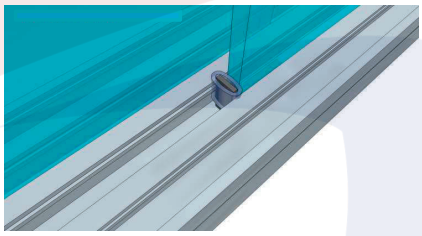

Limitador para última porta, eliminando a necessidade do trinco 1800F.

INCLUSO NO KIT.

Para sistema de carrinho KD/KE sem fixo deve se levar em conta a seguinte situação.

LADO INTERNO

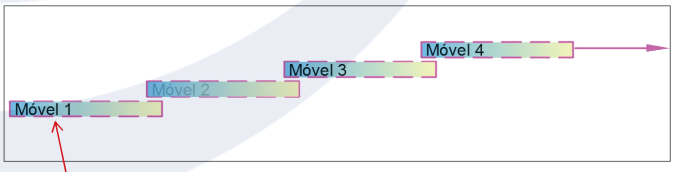

VISTA DE PLANTA
LADO EXTERNO

Neste exemplo temos um KE com 4 móveis, portanto é necessário informar a posição da porta que irá ficar na posição externa, determinando assim o lado do carrinho.

Medidas em milímetros / Todas as cotas são apenas referência

Instruções de Montagem

1

Conferir as medidas do vão

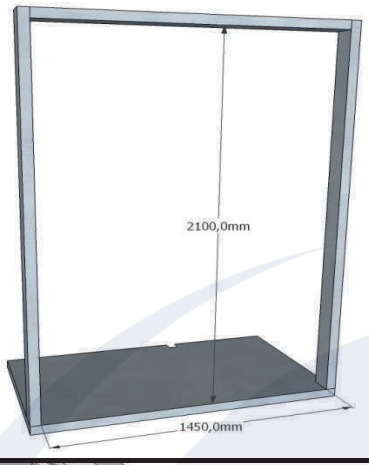

2

Fixar o Trilho Stanley Externo com parafuso a cada 500mm.

3

Fixar o Trilho Stanley Interno com parafuso a cada 500mm.

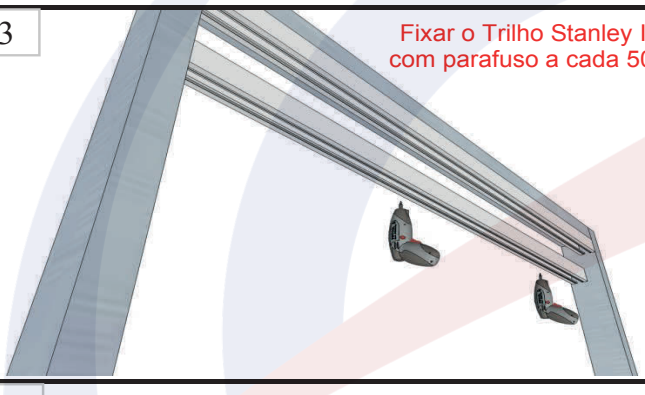

4

Com o Prumo de centro, transferir o ponto de fixação da guia inferior externa e interna.

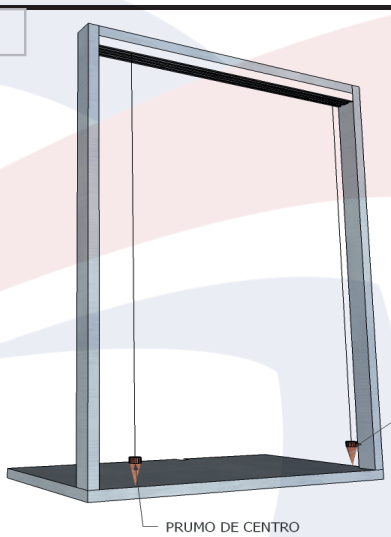

5

Fixar as guias inferiores.

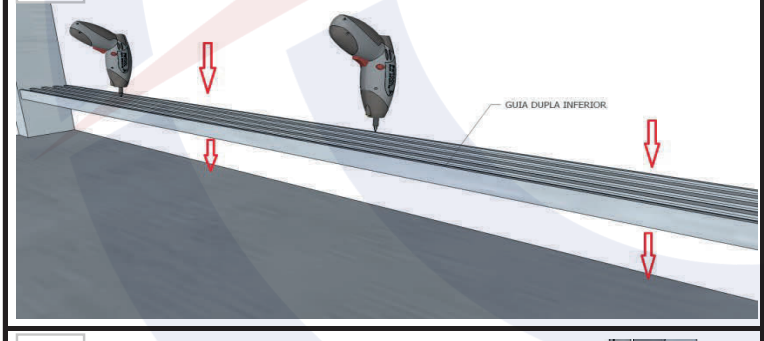

6

Efetuar a medição do perfil "U" do fixo. Medir entre a face inferior do trilho staney e a face superior da guia dupla externa.

7

Fixar o Perfil "U" conforme ilustração.

8

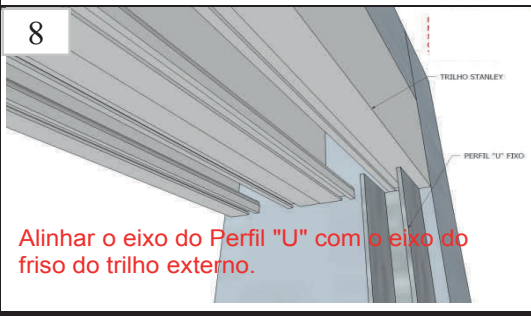

Alinhar o eixo do Perfil "U" com o eixo do friso do trilho externo.

9 Medir a largura do vidro fixo para marcar a posição do suporte de canto - 1302

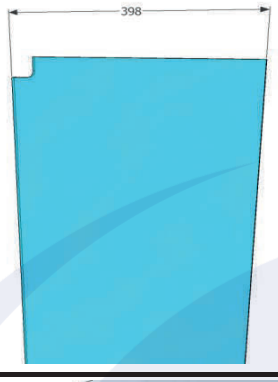

10 Medida do fixo + 4mm marcar no trilho a posição do

11 Colocar o suporte de canto na marcação e fazer o furo do suporte 1302

12 Fixar a 1302

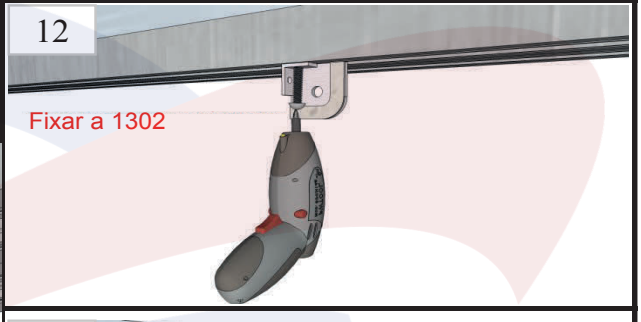

13 Colocar uma cunha de nylon dentro da canaleta onde será colocado o vidro fixo

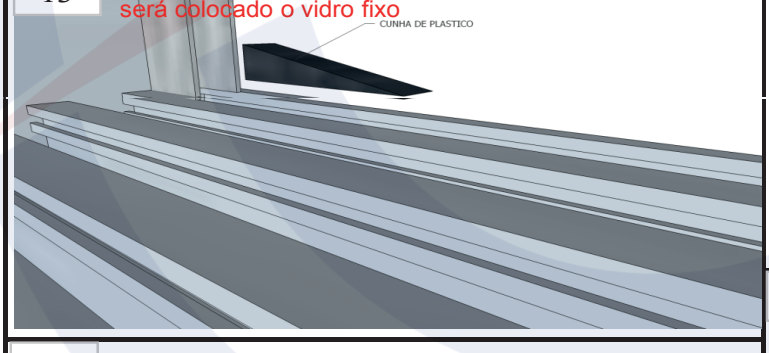

14 Encaixar o vidro fixo na posição.

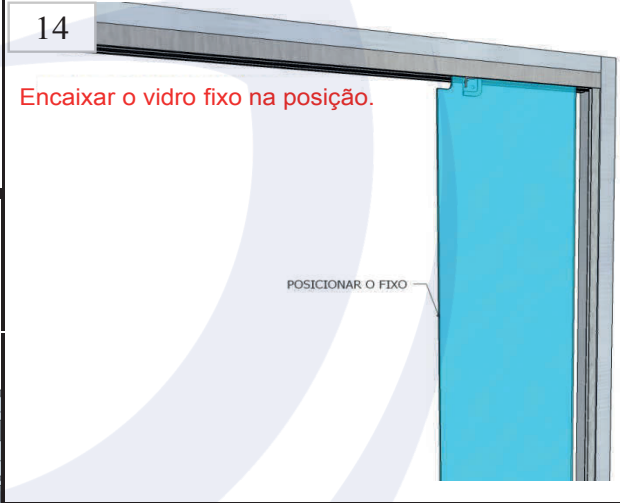

15 Prender o vidro com a ferragem 1302

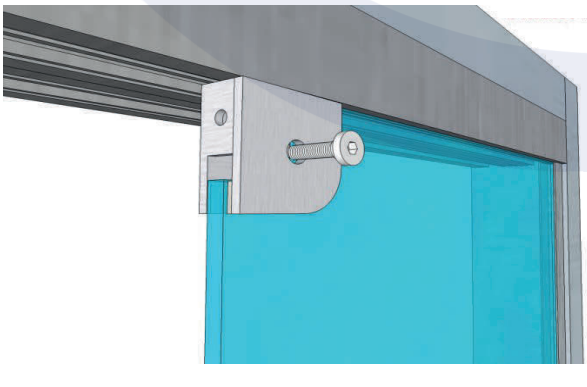

16 Aprumar o vidro fixo.

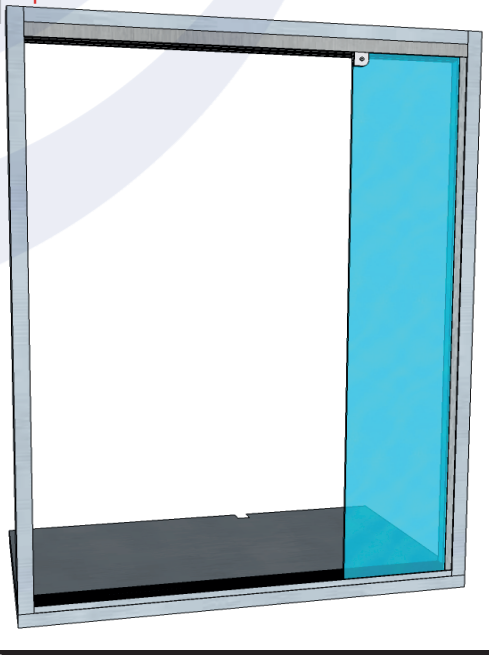

Medidas em milímetros / Todas as cotas são apenas referência

17

Olhando de fora para dentro, posicionar os carrinhos 5 e 6 no trilho externo.

18 Fixar a porta 3 nos carrinhos 5 e 6.

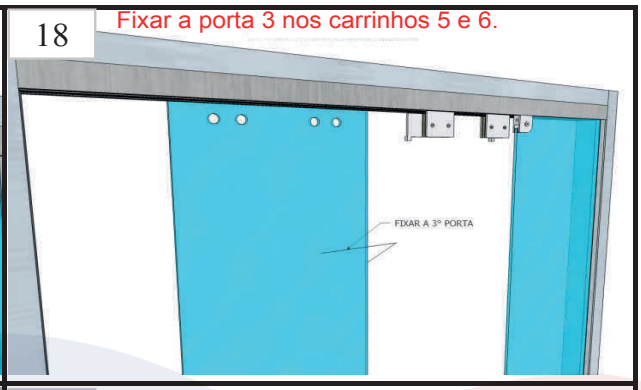

19

Posicionar os carrinhos 3 e 4 no trilho interno. (Vista Externa).

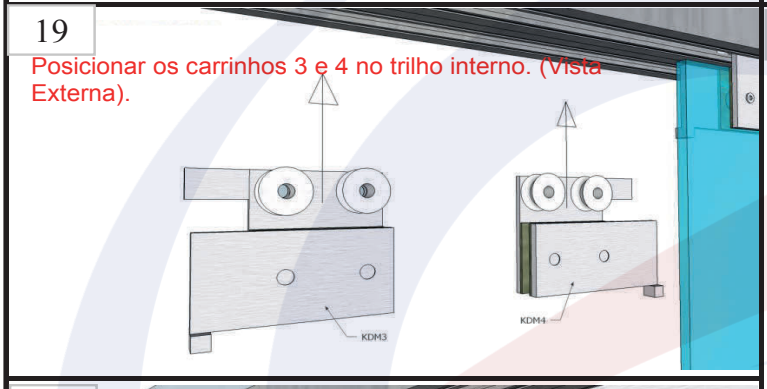

20 Portas 2 e 3 fixadas

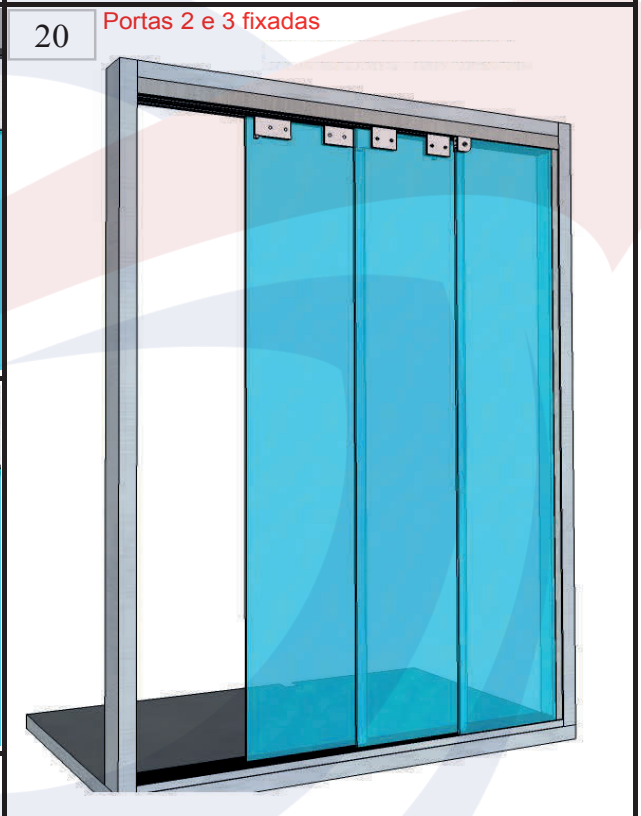

21

Posicionar os carrinhos 1 e 2. (Vista Externa).

22 Fixar a porta 1 nos carrinhos 1 e 2.

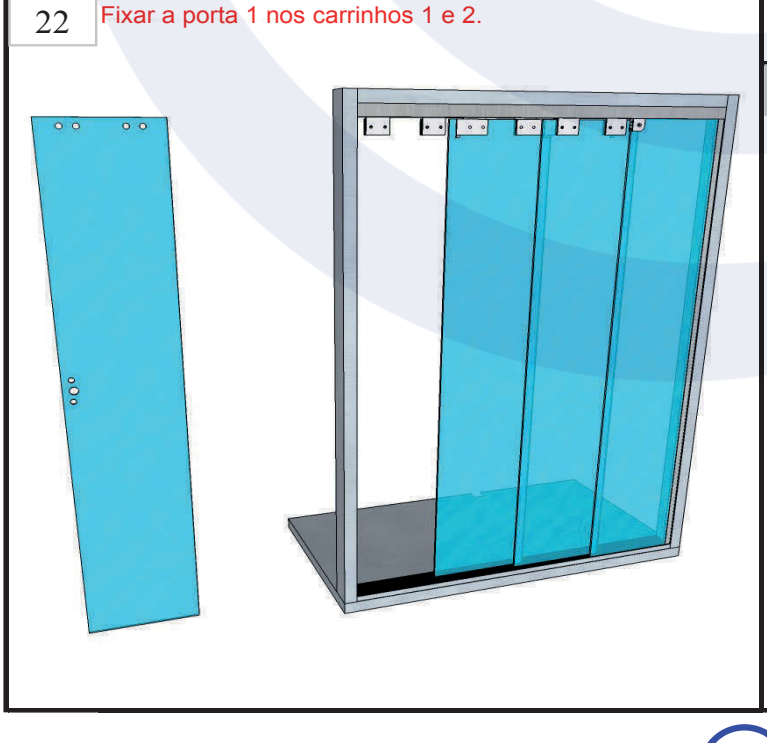

23 Colocado as 2 portas.

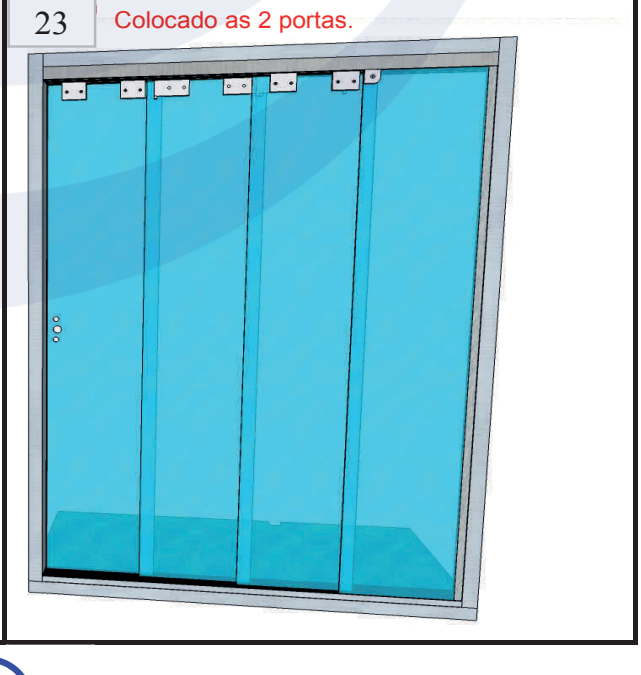

24

Colocar a fechadura

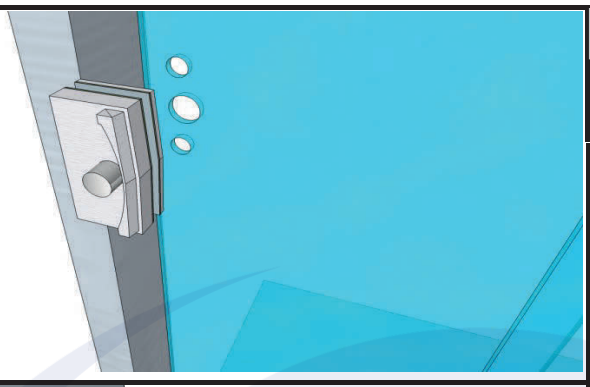

25

Com a fechadura fixada na porta 1, vamos testar o funcionamento das peças e fazer os ajustes necessários.

26

Instalar a contra fechadura 3230.

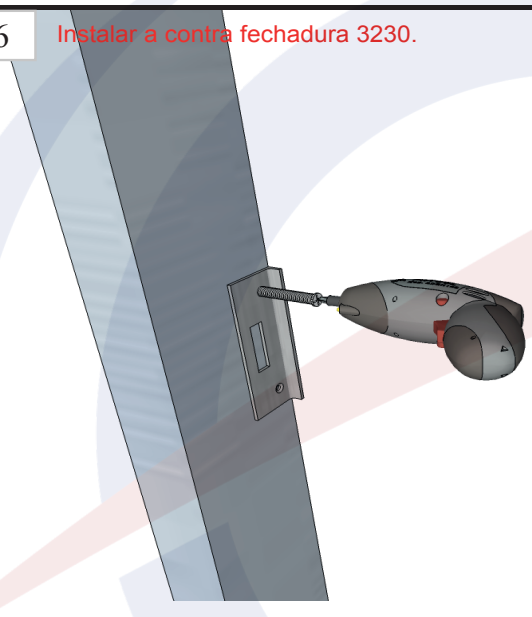

27

Instalar os perfis "U" para receber a porta.

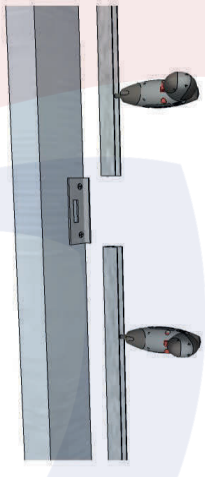

28

Posicionar o limitador da porta 3.

29

Fixar o limitador conforme imagem.

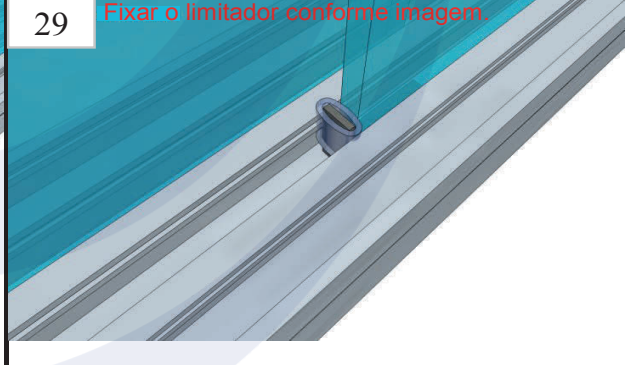

30

Testar o funcionamento das peças e fazer as vedações e ajustes necessários.

31

Conjunto de carrinho KD com 3 móveis.

Medidas em milímetros / Todas as cotas são apenas referência

KIT Nº 1 - PORTA SIMPLES PIVOTANTE

01 PÇ 1201SG
01 PÇ 1101SG
01 PÇ 1103SG
01 PÇ 1013SG
01 PÇ 1520G
01 PÇ 1504AG
Dimensões máximas recomendadas: 1000x2200mm, 900x2600mm

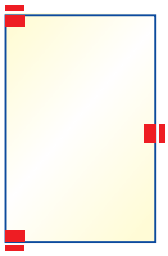

KIT Nº 2 - JANELA PIVOTANTE

02 PÇS 1201SG
02 PÇS 1230G
01 PÇ 1335G
01 PÇ 1038G
Dimensões máximas recomendadas: 800x700mm

KIT Nº 3 - JANELA DE CORRER COM 4 FOLHAS

02 PÇS 1038BG
02 PÇS 1335G
02 PÇS 1629JG

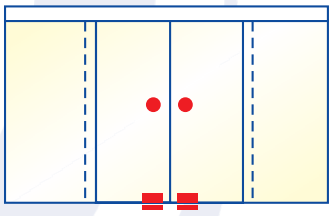

KIT Nº 4 - JANELA DE CORRER COM 2 FOLHAS

01 PÇ 1038BG
01 PÇ 1335G
01 PÇ 1629JG

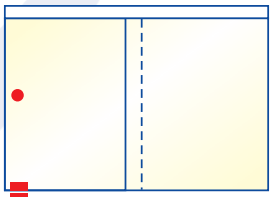

KIT Nº 5 - BOX DE ABRIR VA

02 PÇS 1114G
01 PÇ 1629BG
Dimensões máximas recomendadas: 600x1900mm

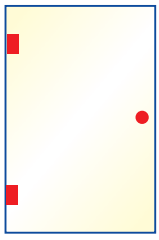

KIT Nº 6 - BASCULANTE VA PEQUENO

02 PÇS 1201SG
02 PÇS 1230G
01 PÇ 1523G
01 PÇ 1801G
01 PÇ 1003
02 PÇS 1003A
01 PÇ 1005G

Dimensões máximas recomendadas: 800x700mm

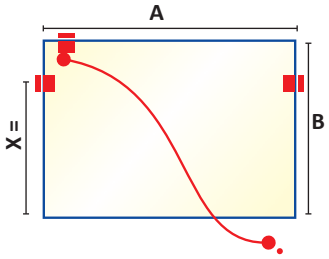

$$X = \frac{(48.000 / A) + B}{2}$$

KIT Nº 7 - BASCULANTE VA GRANDE

02 PÇS 1201SG
02 PÇS 1231
01 PÇ 1523G
01 PÇ 1801G
01 PÇ 1003
02 PÇS 1003A
01 PÇ 1005G

Dimensões máximas recomendadas: 1000x800mm

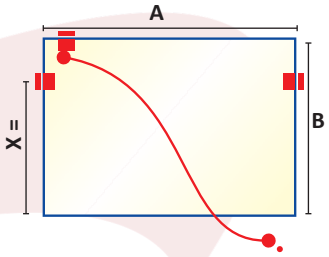

$$X = \frac{(48.000 / A) + B}{2}$$

KIT Nº 8 - PORTA DUPLA PIVOTANTE

02 PÇS 1201SG
02 PÇS 1101SG
02 PÇS 1103SG
02 PÇS 1013SG
01 PÇ 1520G
01 PÇ 1531G
01 PÇ 1335G
01 PÇ 1038G

Dimensões máximas recomendadas: 1000x2200mm, 900x2600mm (cada folha)

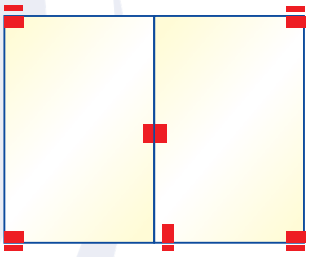

KIT Nº 9 - PORTA CORRER VIDRO VIDRO LINHA 3000

01 PÇ 3530G
01 PÇ 3534G

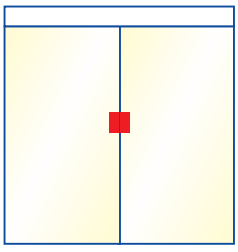

KIT Nº 10 - PORTA CORRER VIDRO ALVENARIA LINHA 3000

01 PÇ 3530G
01 PÇ 3230G

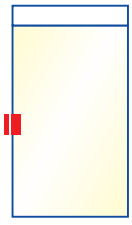

Medidas em milímetros / Todas as cotas são apenas referência

KIT Nº 11 - JANELA CORRER VIDRO VIDRO LINHA 3000

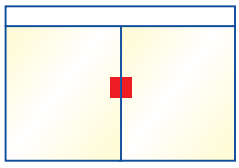

01 PÇ 3532G
01 PÇ 3536G

KIT Nº 12 - JANELA CORRER VIDRO ALVENARIA LINHA 3000

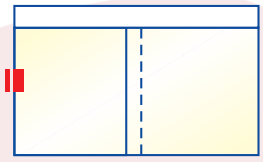

01 PÇ 3532G
01 PÇ 3230G

KIT Nº 13 - BASCULANTE VV PEQUENO

02 PÇS 1123G
02 PÇS 1230G
01 PÇ 1523G
01 PÇ 1801G
01 PÇ 1003
02 PÇS 1003A
01 PÇ 1005G

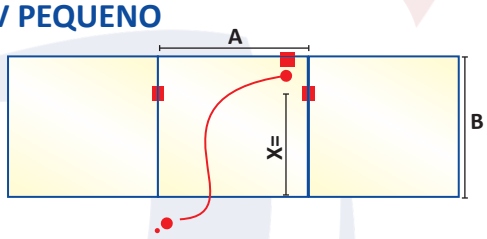

Dimensões máximas recomendadas: 800x700mm

$$X = \frac{(48.000 / A) + B}{2}$$

KIT Nº 14 - BASCULANTE/FIXO BASCULANTE

02 PÇS 1201SG
04 PÇS 1230G
02 PÇS 1123G
02 PÇS 1523G
02 PÇS 1801G
02 PÇS 1003
04 PÇS 1003A
02 PÇS 1005G

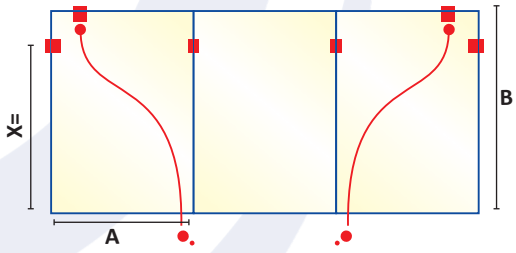

Dimensões máximas recomendadas: 800x700mm

$$X = \frac{(48.000 / A) + B}{2}$$

KIT Nº 15 - PORTA PIVOTANTE

01 PÇ 1101PGA
01 PÇ 1103PGA
01 PÇ 1201G

KIT Nº 16 - PORTA PIVOTANTE

01 PÇ 1201SG
01 PÇ 1101SG
01 PÇ 1013SG
01 PÇ 1520MAG
01 PÇ 1M520ML
01 PÇ 1506AUG

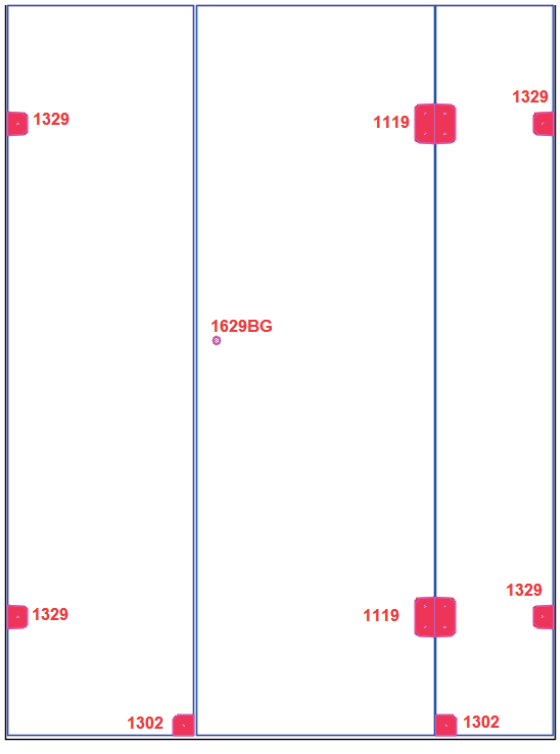

Box de Abrir com 2 fixos laterais e dobradiça Vidro/Vidro.
Dimensões máximas da porta 650 x 1900.
Medidas maiores consultar o dpto Técnico.

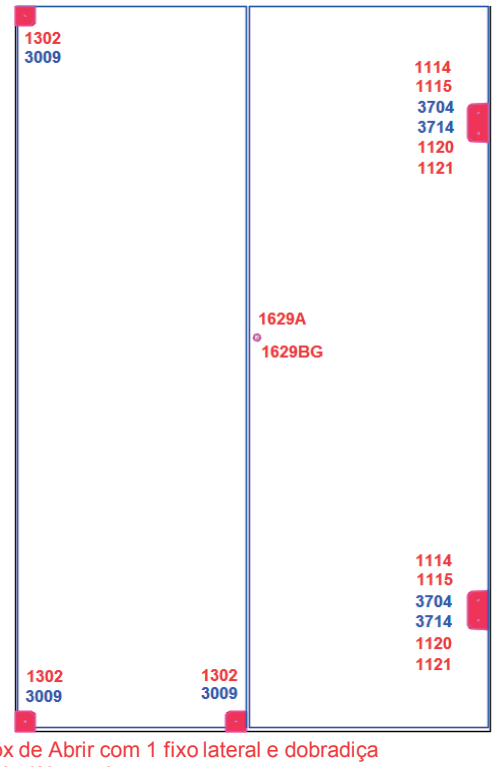

Box de Abrir com 1 fixo lateral e dobradiça Vidro/Alvenaria
Dimensões máximas da porta:
1114/1115/3704 = 600 x 1900
3714 = 500 x 1900
1120/1121 = 650 x 1900

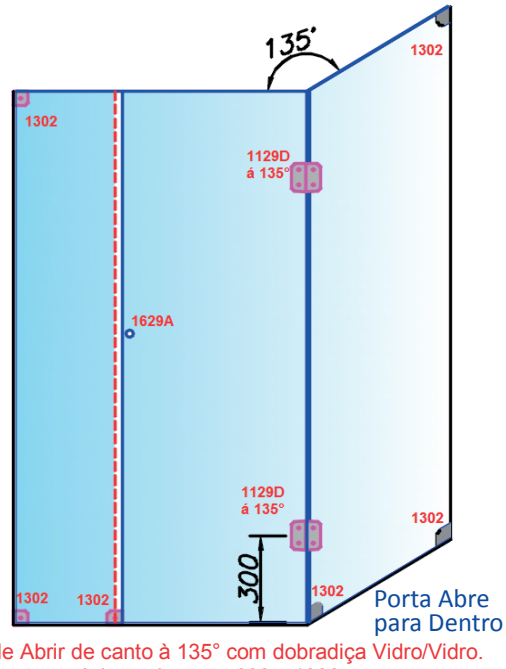

Box de Abrir de canto à 135° com dobradiça Vidro/Vidro.
Dimensões máximas da porta 600 x 1900.
Medidas maiores consultar o dpto Técnico.

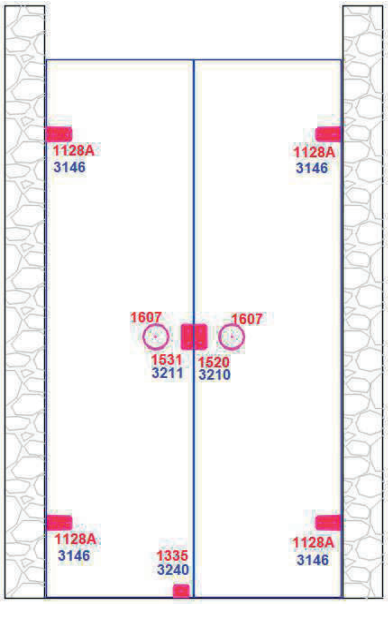

Porta de abrir com dobradiça de batente Vidro/Alvenaria
Dimensões máximas da porta 1000 x 2100
Medidas maiores consultar o dpto Técnico.

LEGENDA

- Santa Marina
- Linha 3000

Medidas em milímetros / Todas as cotas são apenas referência

SOLUÇÕES INTELIGENTES

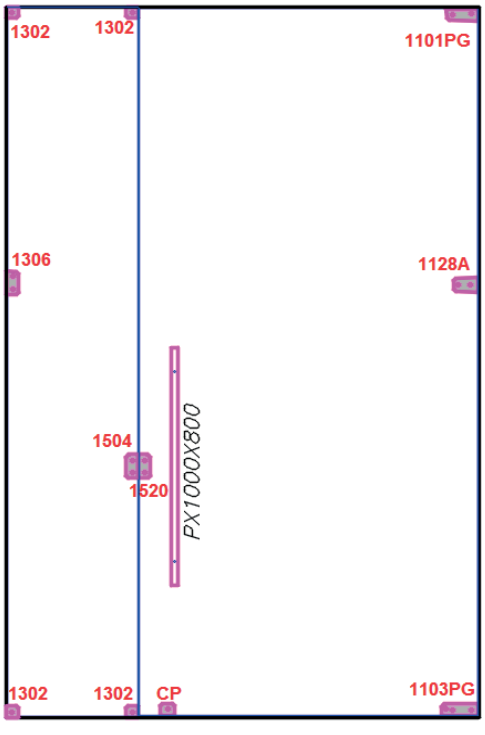

Porta de abrir Gigante com dobradiças PG, 1128A na lateral para segurança da instalação (Evita a flambagem do vidro). Carrinho CP na borda inferior do vidro para ajudar na sustentação e evitar escorregamento do vidro.
Dimensão Máxima - 1400 x 3000.
Medidas maiores consultar o dpto técnico.

SOLUÇÕES INTELIGENTES

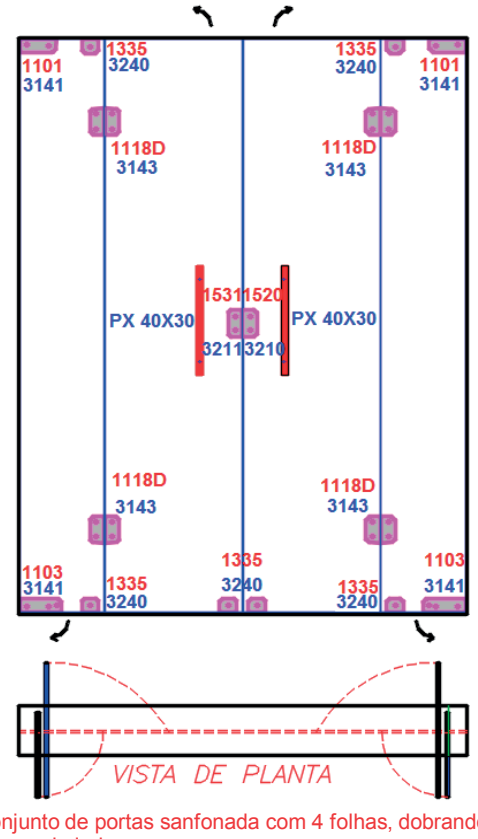

Conjunto de portas sanfonada com 4 folhas, dobrando 2 para cada lado.
Dimensão máxima das folhas 800 x 2100
Medidas maiores consultar o dpto técnico.

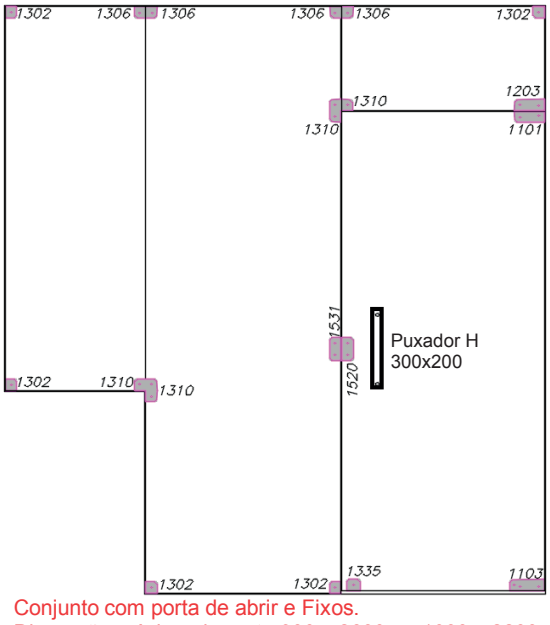

Conjunto com porta de abrir e Fixos.
Dimensão máxima da porta 900 x 2600 ou 1000 x 2200.
Medidas maiores consultar o dpto técnico.

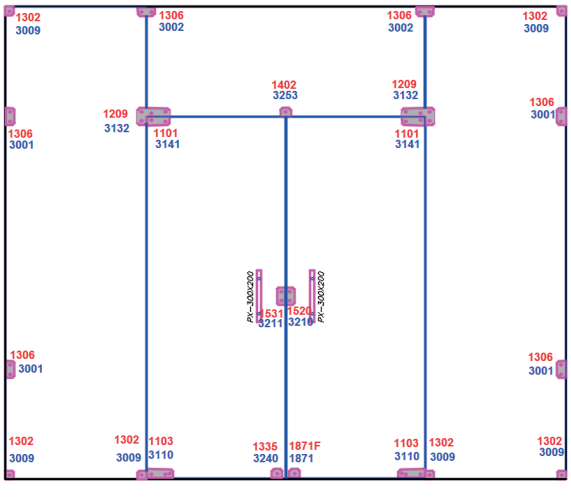

Conjunto com porta de abrir e Fixos.
Dimensão máxima da porta 900 x 2600 ou 1000 x 2200.
Medidas maiores consultar o dpto técnico.

LEGENDA

- Santa Marina
- Linha 3000

SOLUÇÕES INTELIGENTES

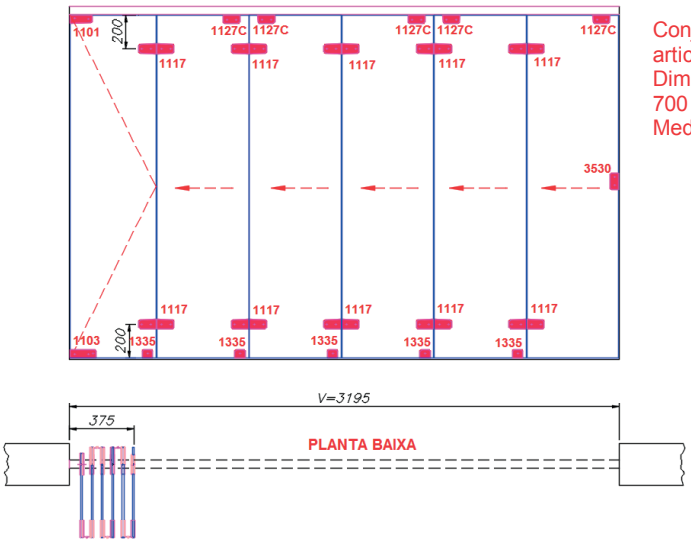

Conjunto de porta camarão com 6 peças articuladas em vidro 8 ou 10mm.
Dimensão máxima recomendada por folha: 700 x 2100.
Medidas maiores consultar o dpto técnico.

PROLONGADOR REFORÇADO

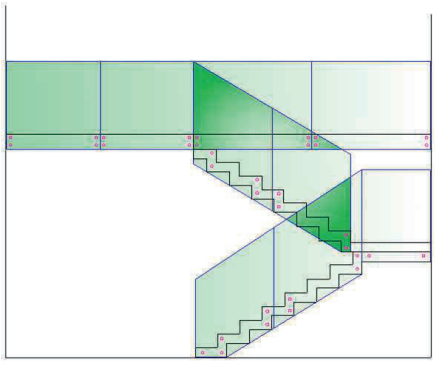

Guarda corpo em vidro Laminado e temperado, fixado com Prolongador Reforçado PL-R.
Cada prolongador suporta 12kg e vidros de espessura de 8 a 12mm.
Entrar em contato com dpto técnico para especificação corretamente.
Guarda corpo de vidro devem obedecer as normas NBR 7199 E NBR 14718.

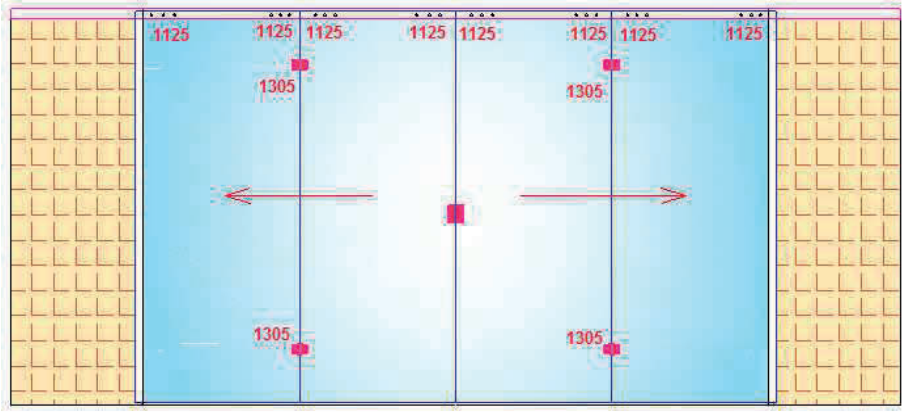

Conjunto de porta de correr por de trás da parede.
União de 2 peças através do suporte 1305 para aumentar o tamanho da folha com mais segurança, permitindo uma maior abertura do vão.
Dimensões máximas entrar em contato com dpto técnico.

LEGENDA
Santa Marina
Linha 3000

Medidas em milímetros / Todas as cotas são apenas referência

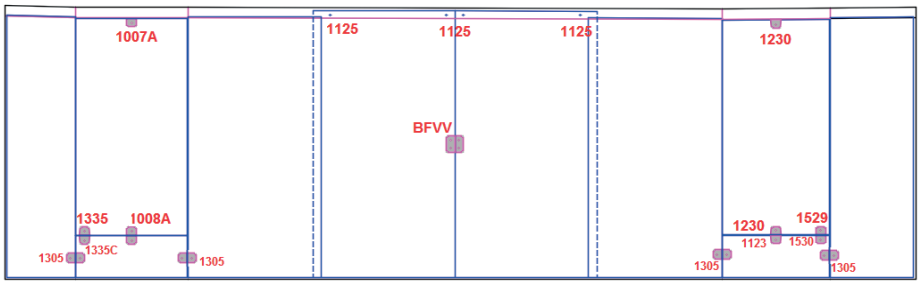

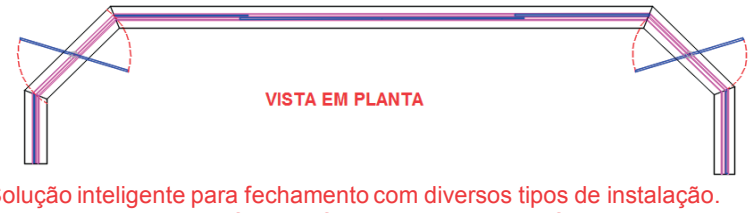

Solução inteligente para fechamento com diversos tipos de instalação.
Janela de correr com 4 folhas e fechamento com bate fecha Vidro/Vidro.
Pivotante com dobradiça com freio e fixos.

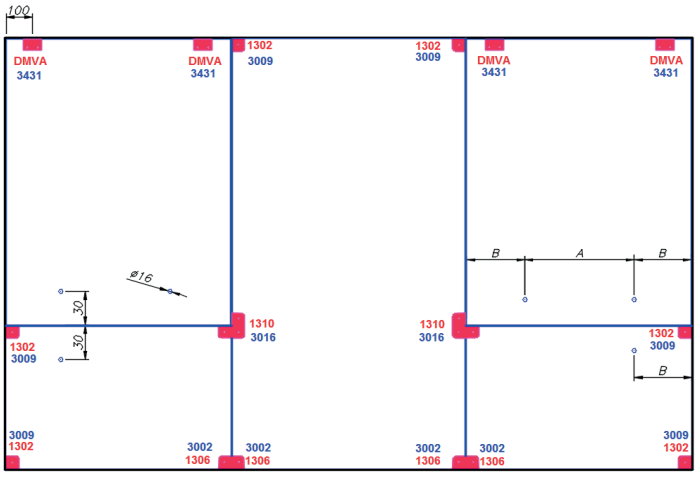

Conjunto com maxim-ar e fixos.
Medida "A" = Medida da Haste menos 50mm.
Medida "B" = Largura do Maxim-ar menos "A" dividido por 2.
Dimensão máxima recomendada para a folha do maxim-ar = 800 x 700.
Medidas maiores consultar dpto técnico.

NOTA: Todas as ferragens Glasspeças foram projetadas para vidro de 8 e 10mm, obedecendo as Normas técnicas em vigor NBR 7199 e NBR 14698.
Folgas utilizadas para utilização corretamente de cada instalação obedecem as normas técnicas conforme descrito abaixo.
Para colocação autoportante, (através de ferragens) deve-se adotar as seguintes distâncias mínimas entre as bordas das peças de vidro (medidas no ponto de maior afastamento):
a) entre peças móveis e fixas, 3mm;
b) entre peças móveis, 4mm;
c) entre peças móveis e piso, 8mm;
d) entre peças fixas, 1mm.
e) entre peças móveis e lateral de alvenaria, 5mm.

LEGENDA
Santa Marina
Linha 3000

1001 e 1002

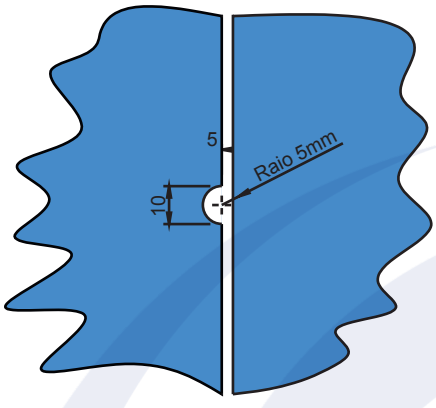

1007A e 1008A

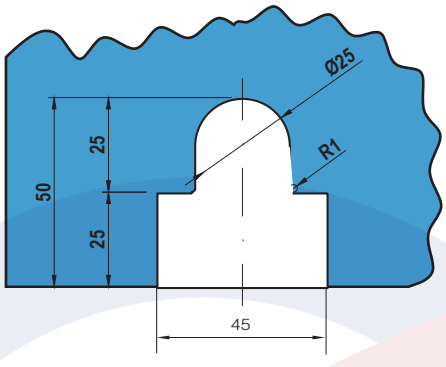

1007 e 1008

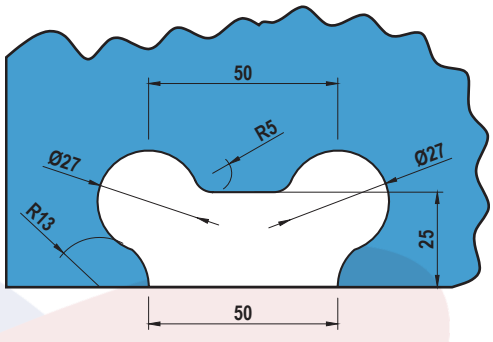

1100 e 1100I

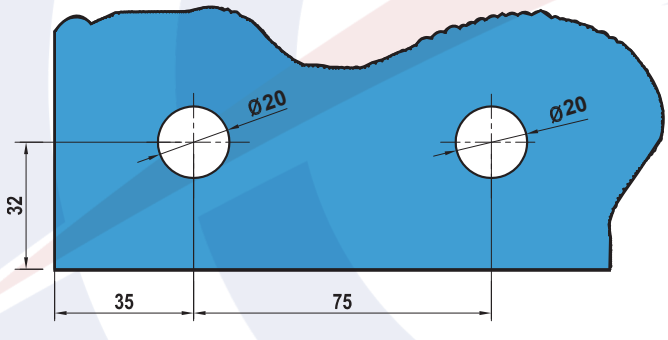

1101 PG, 1203 PG e 1101PGA

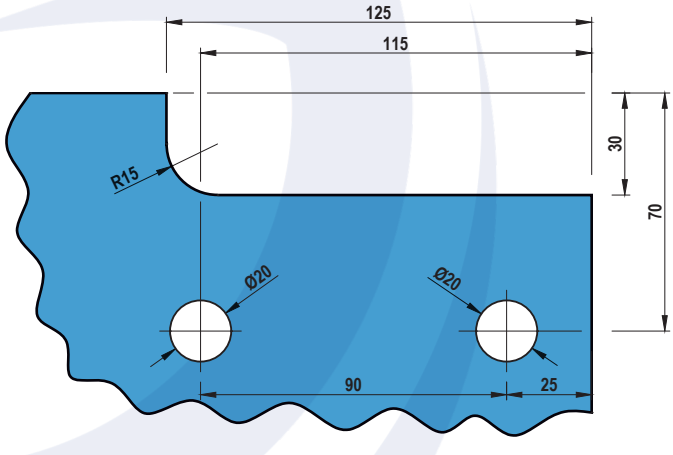

103PG e 1103PGA

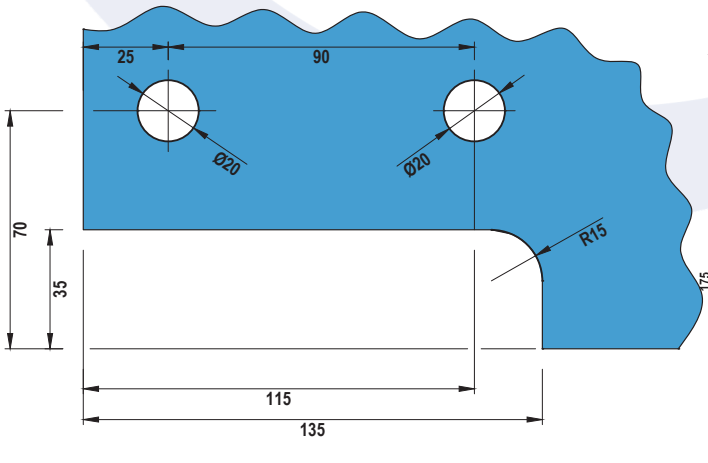

1101, 1103R e 1103RM

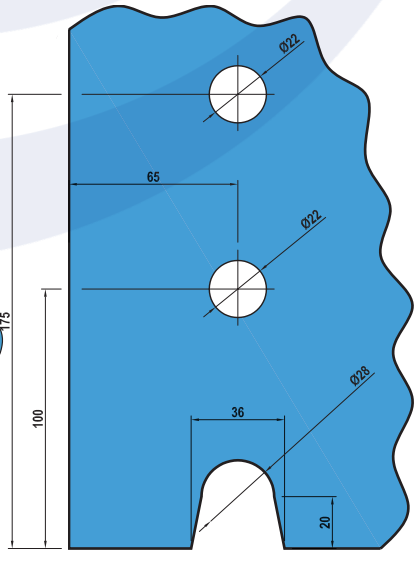

Medidas em milímetros / Todas as cotas são apenas referência

1101, 101s ,102, 104, 105, 106, 107, 124, 203, 206, 207, 209, 210, 211, 212, 213, 214, 215, 216, 217, 218, 219, 220, 221, 222, 223 e 224

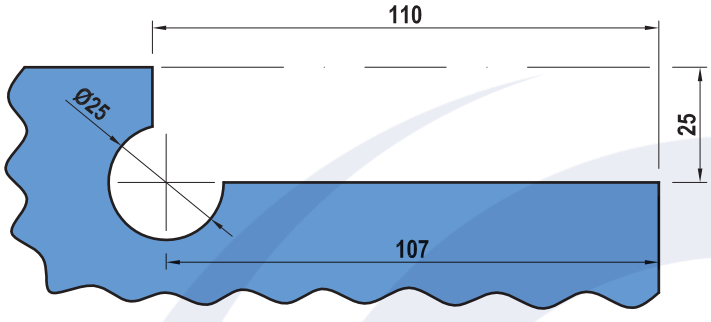

1103, 103s, 108 e109

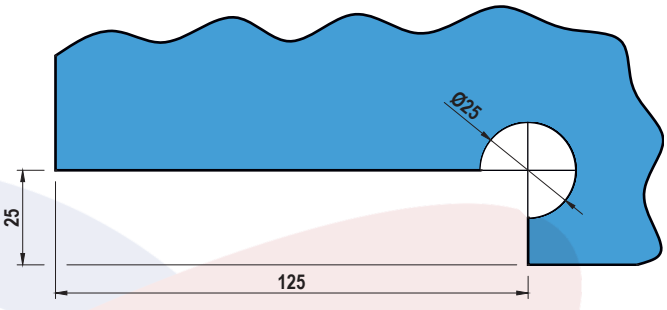

1110,112,113,112F e 229

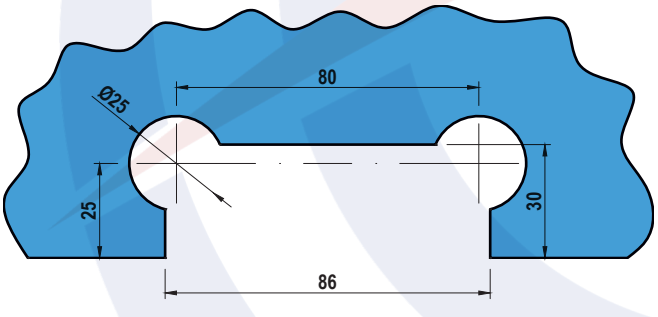

1114,115, 129 e 1114A

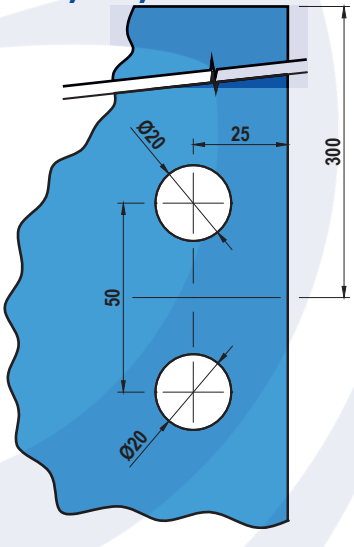

1116

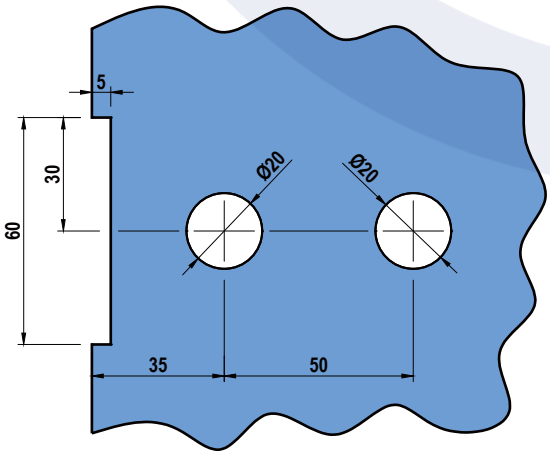

1114BG

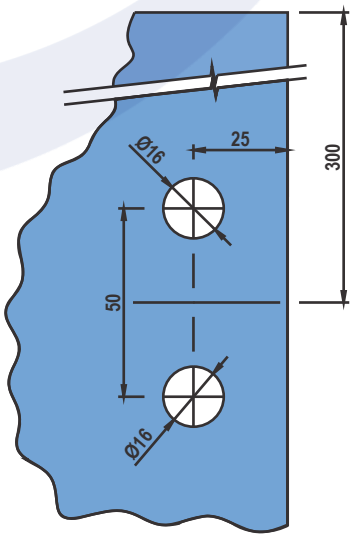

1117

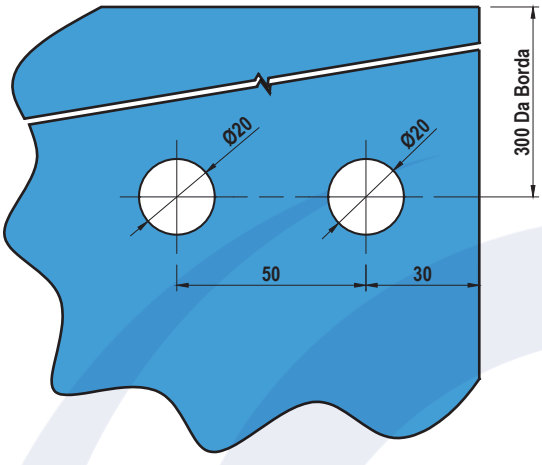

1118

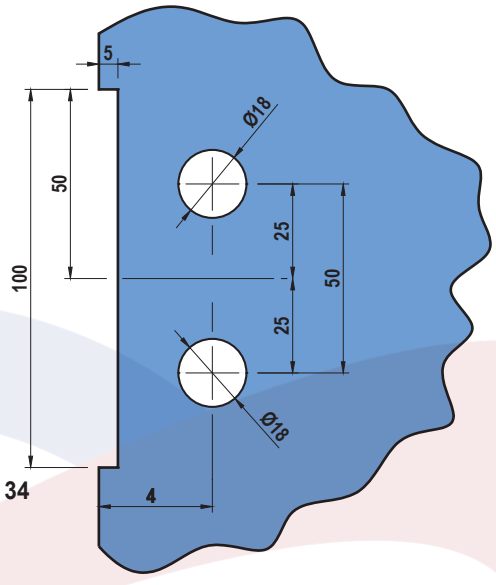

1118 D

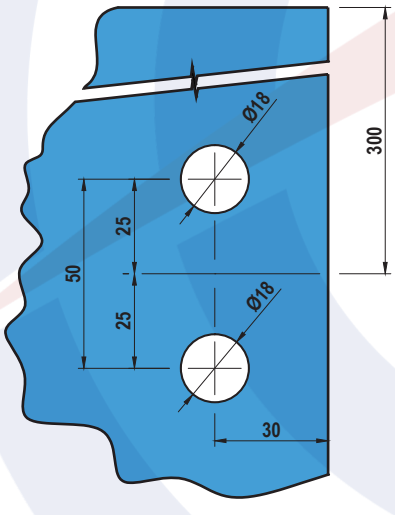

1119

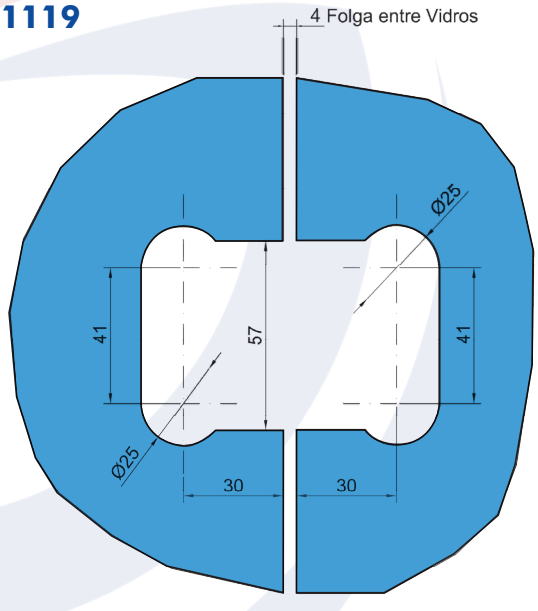

1120 e 1121

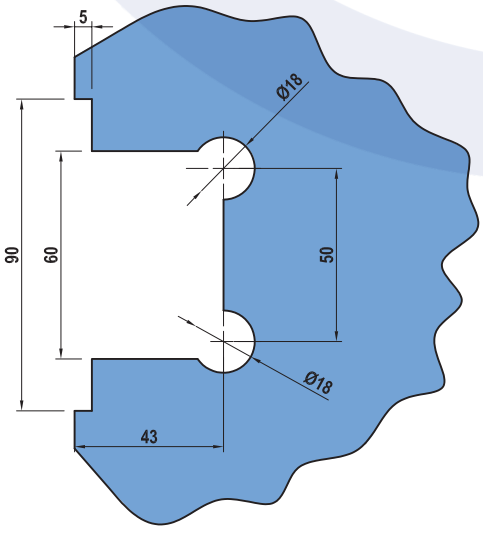

1122 A e1122AC

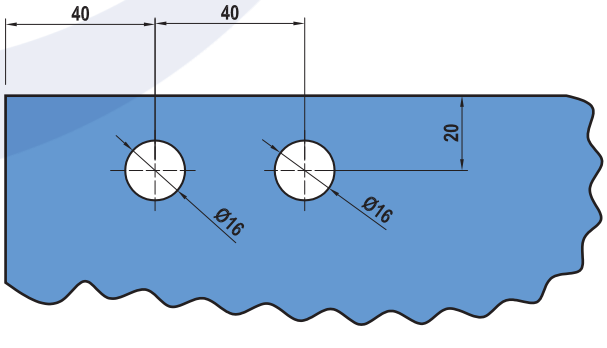

Medidas em milímetros / Todas as cotas são apenas referência

1122 A M e1122AMC

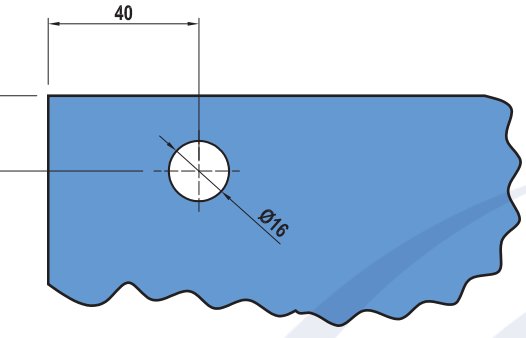

1123 MINI, 230M e 329M

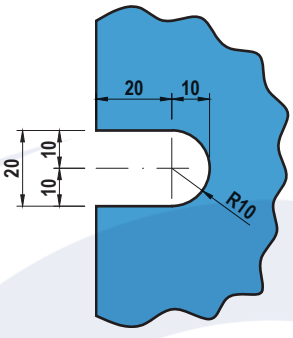

1123, 123A, 230, 329, 335A, 402, 528, 529, 530 e PC

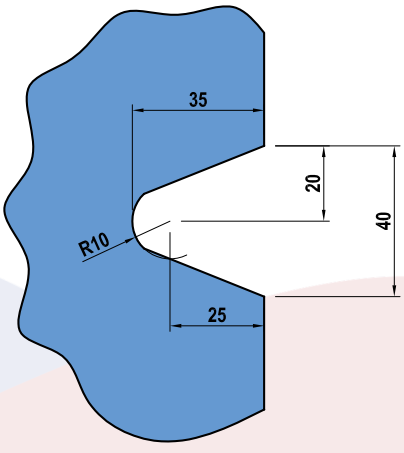

1125 e 1125D

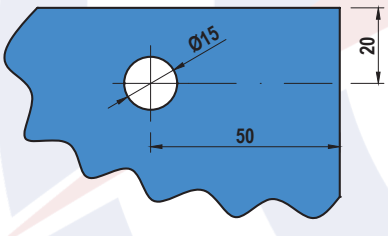

1126, 126D, 126C, 126DC e 1126QC

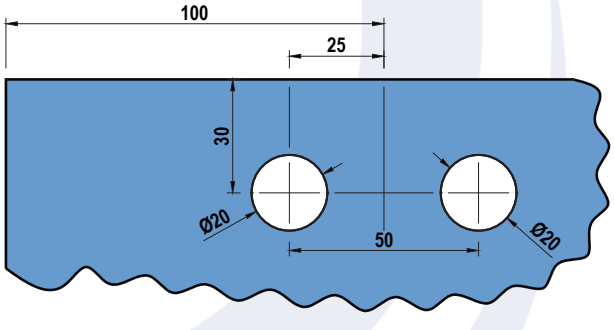

1126 B

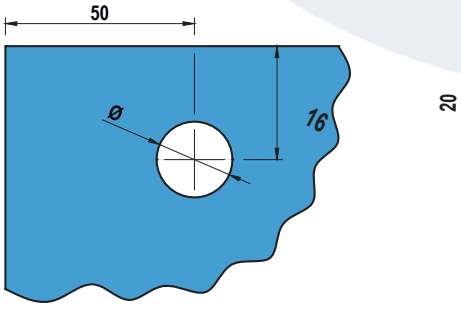

1126 M e 126 MC

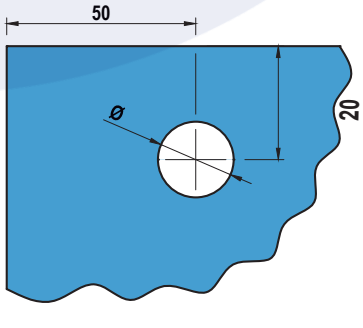

1127, 127A e 127B

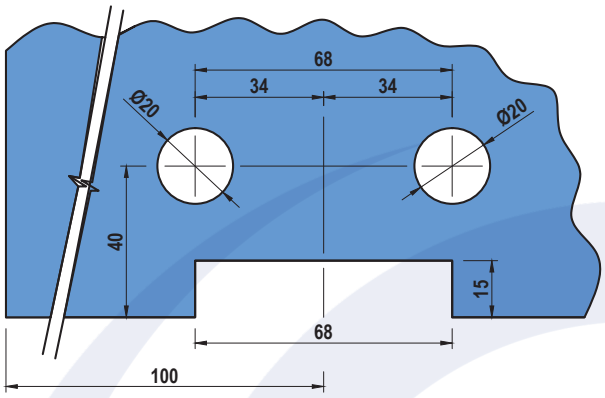

1128A e 128B

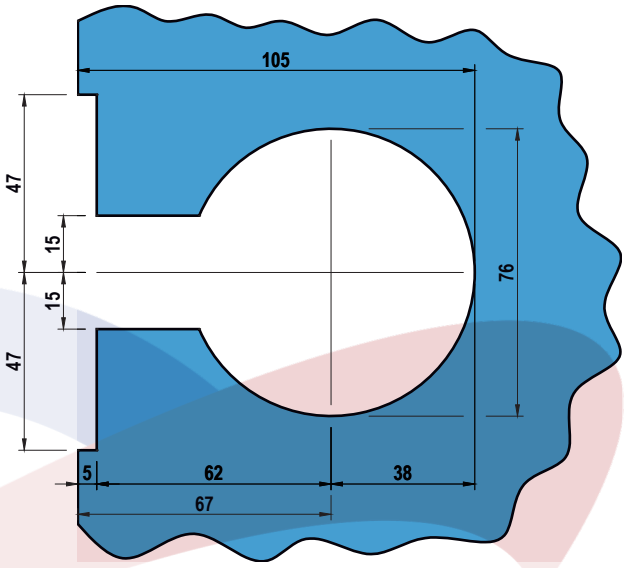

1128 C

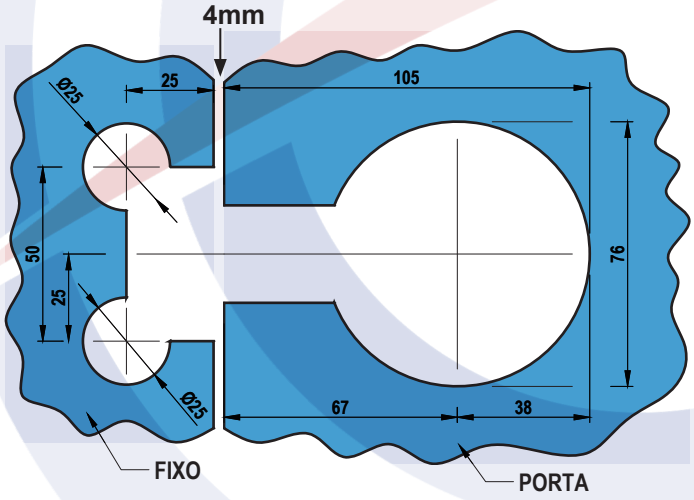

1129 à 90° - Porta e Fixo

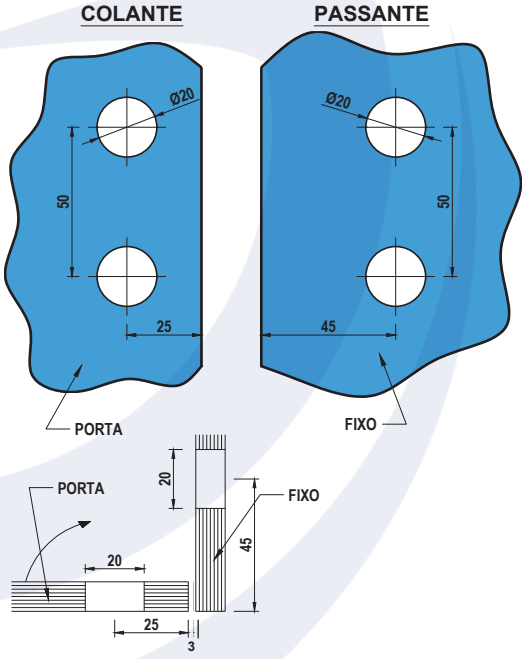

1129 à 135° - Porta e Fixo

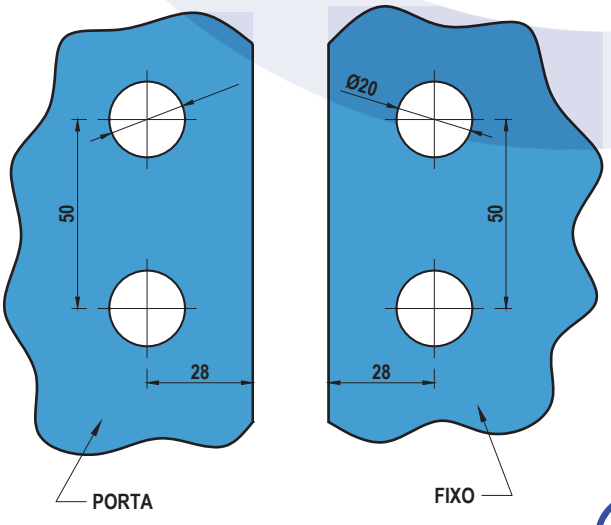

1130, 209, 210 a 219, 231, 306, 308, 310, 310a, 310b, 311, 311a, 311b, 312, 312a, 312b, 313, 313a, 314, 314a, 315 a 318, 318a, 319 (COLANTE), 324, 333, 334 e 519

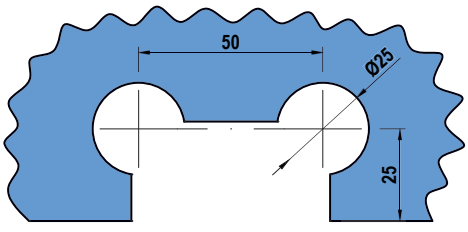

Medidas em milímetros / Todas as cotas são apenas referência

1131

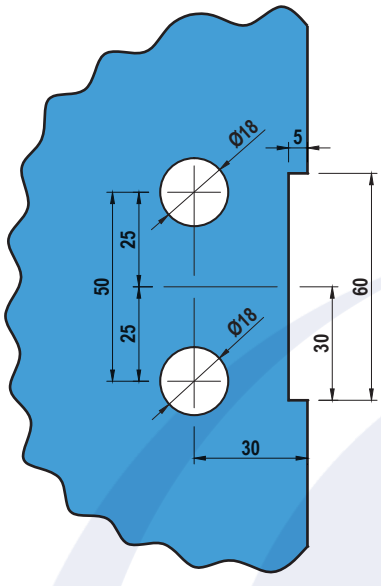

1132, 1132A, 1132B, 1132C e1132D

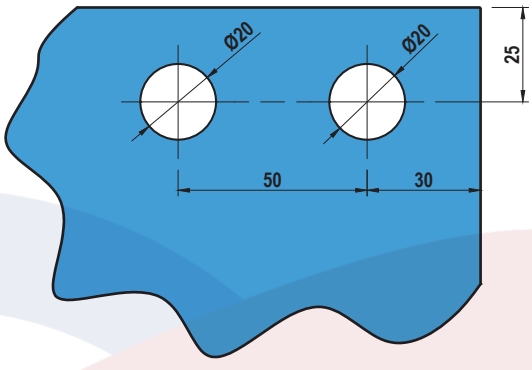

1136 MINI

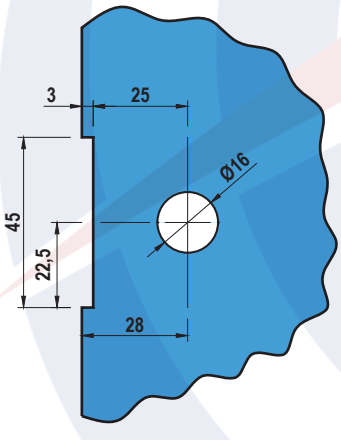

1136 e 1136B

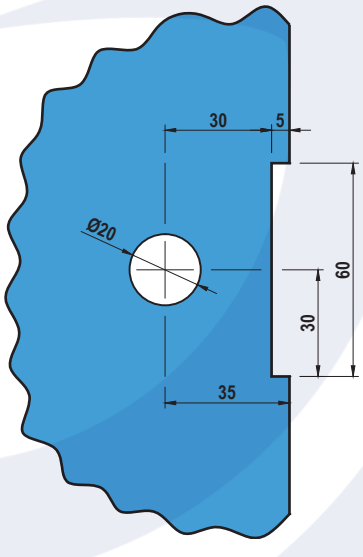

1137 MINI

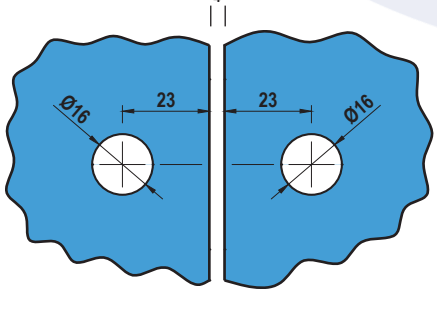

1137 e 1137 B

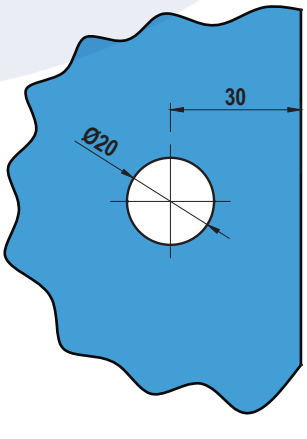

1209, 210, 211, 213, 213, 214, 215, 216, 217, 218, 219, 220, 221, 222 ,223 e 224

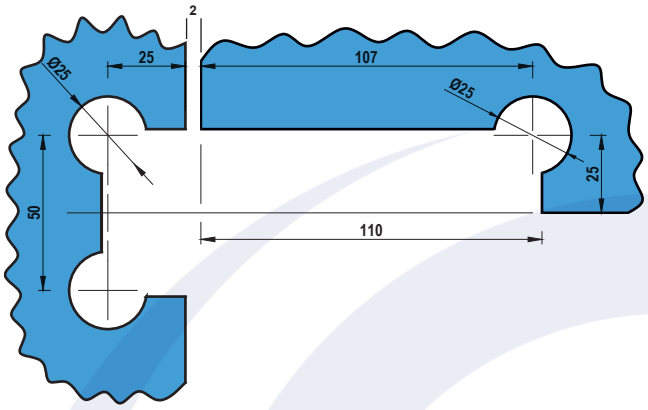

1209 a 90°

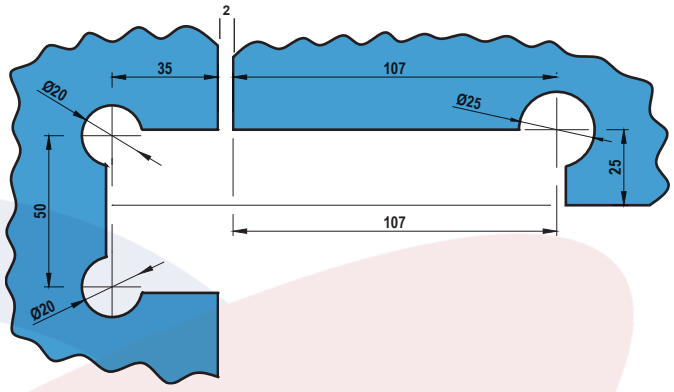

1209 À 135°

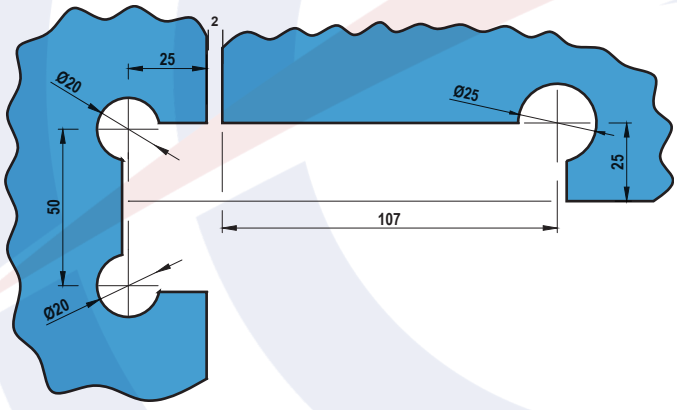

1209 PG

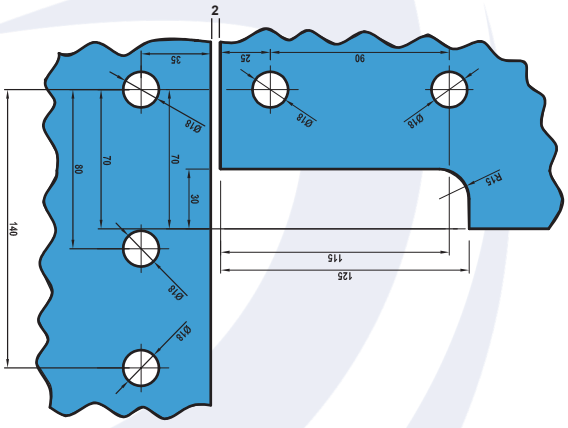

1225, 1226, 1227

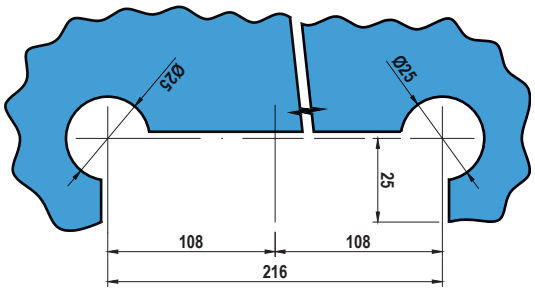

1302 210, 211, 216, 217, 218, 219, 221, 222, 223, 224, 226, 227, 229, 301, 302, 303, 308, 309, 311, 311B, 312, 313, 314, 333, 334, 336, 513, 522, 525 e 526

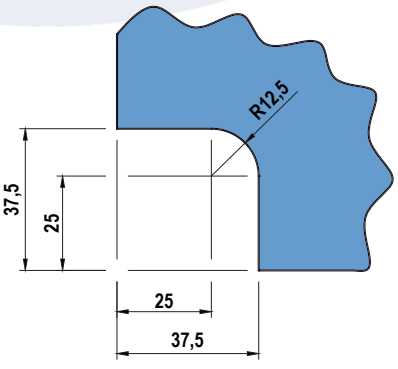

1302A (ANTIGA), 209 à 224, 306, 308, 310, 310A, 310B, 311, 311A, 311B, 312, 312A, 312B, 313, 313A, 314, 314A, 315, 316, 317, 318, 318A, 324, 325, 333, 334 e 325

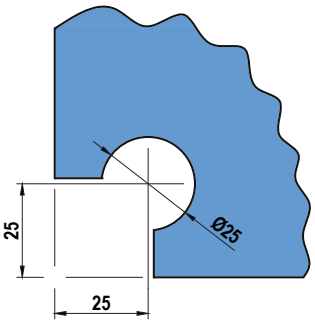

Medidas em milímetros / Todas as cotas são apenas referência

1304,305, 307 e 323

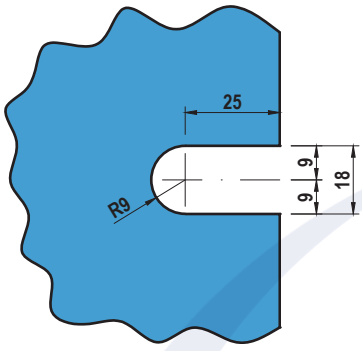

1304 com furo

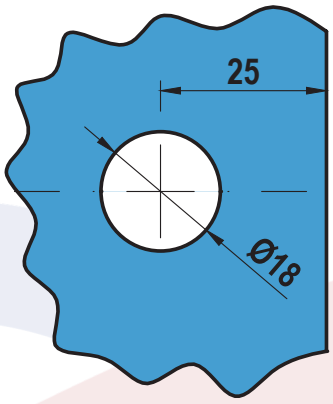

1310 À 90°

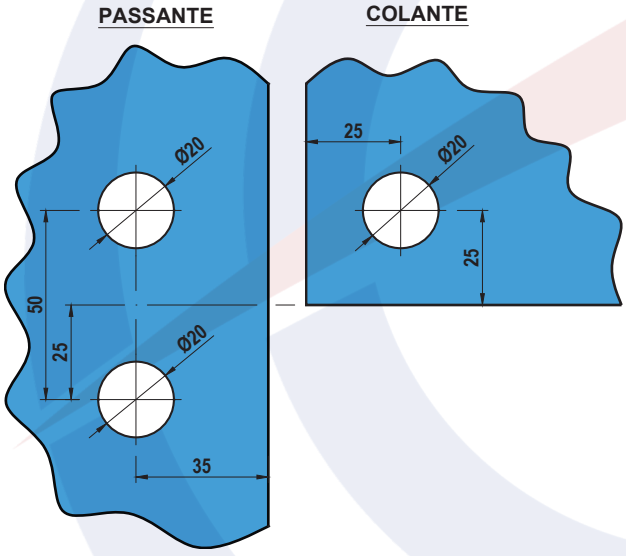

1310 À 135°

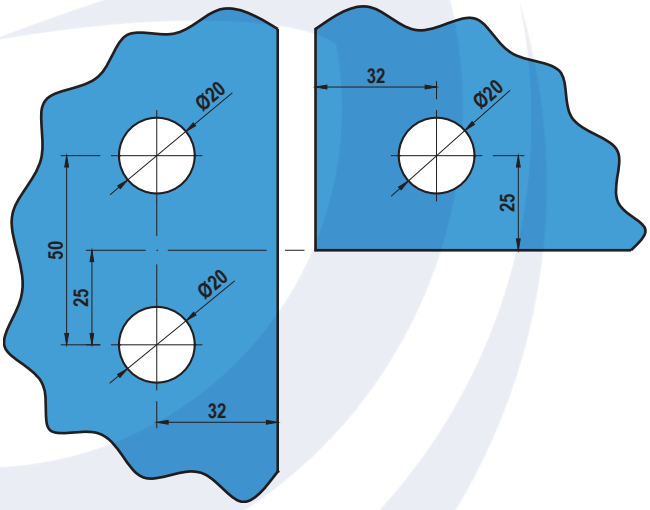

1310 e 1315

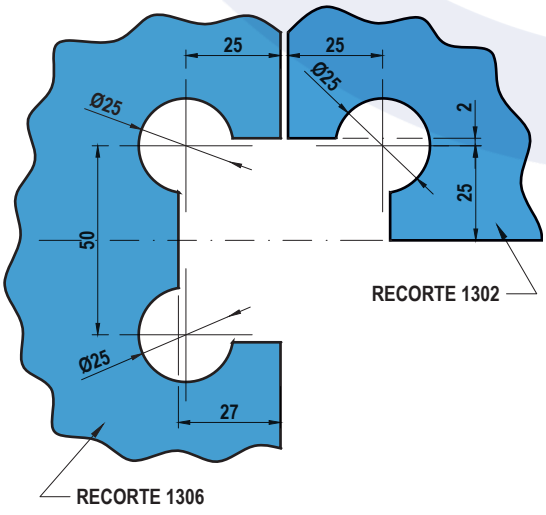

1316

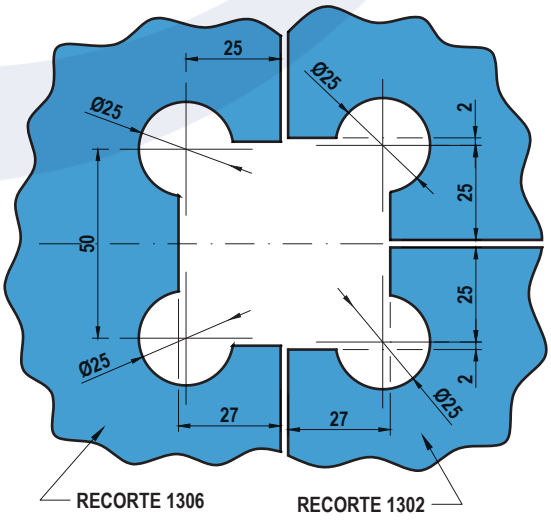

1319 À 135°

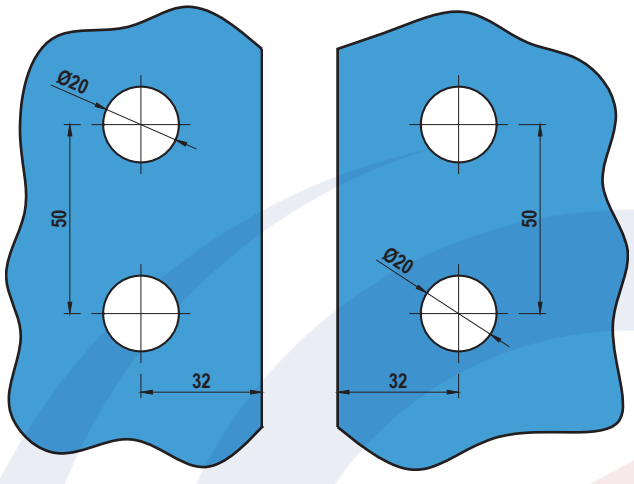

1319

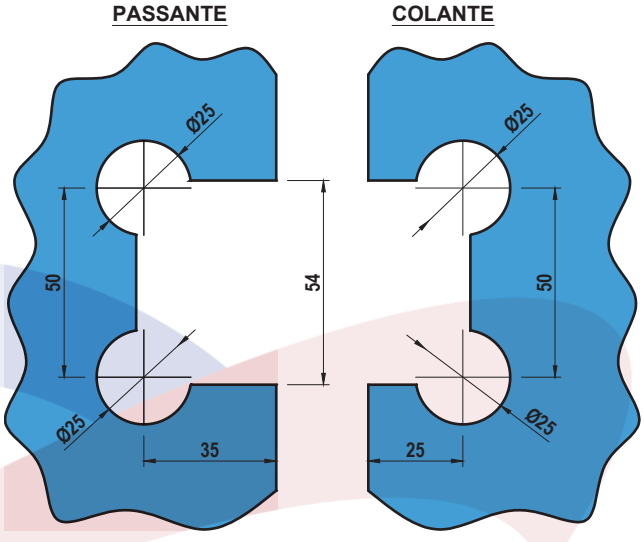

1320 À 135°

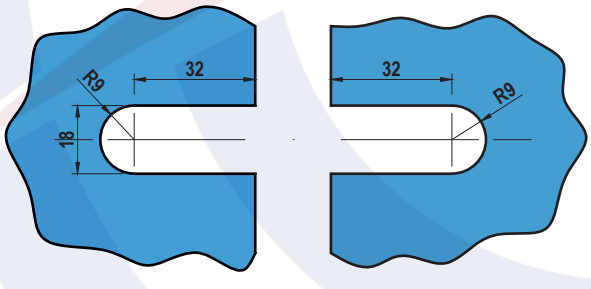

1320, 1323 e1330

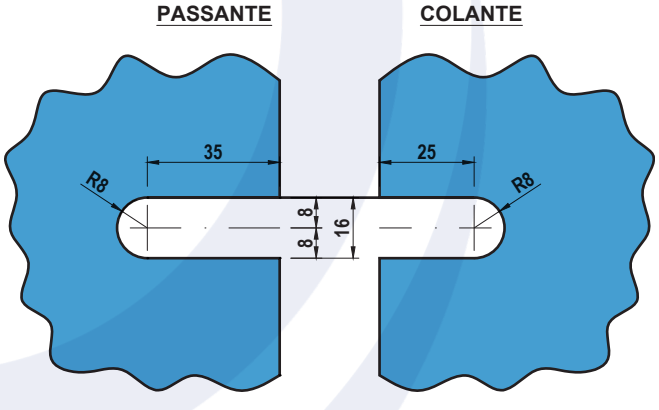

1321 À 135°

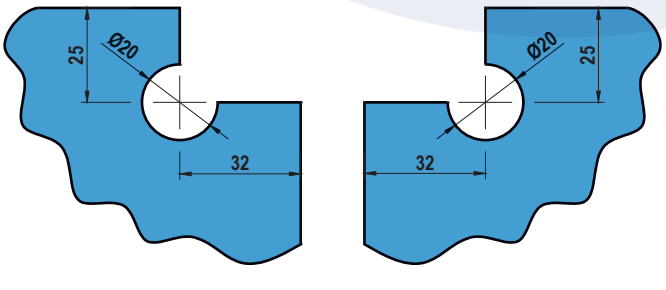

1321

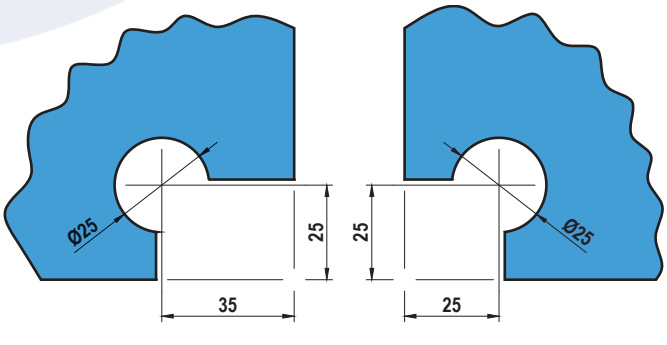

Medidas em milímetros / Todas as cotas são apenas referência

1322 À 135°

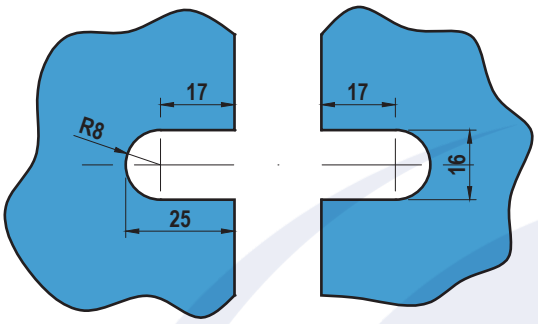

1322 e 3730

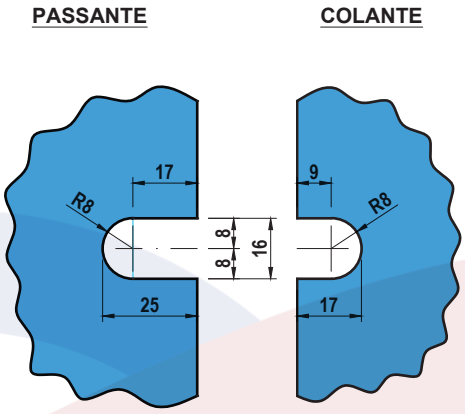

1326

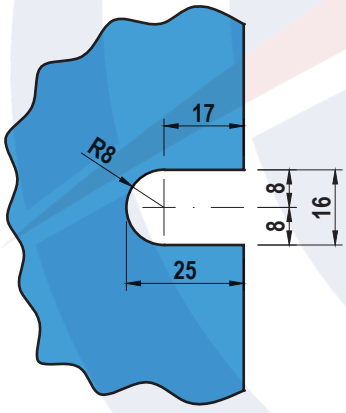

1335-GUIA EMBUTIDA

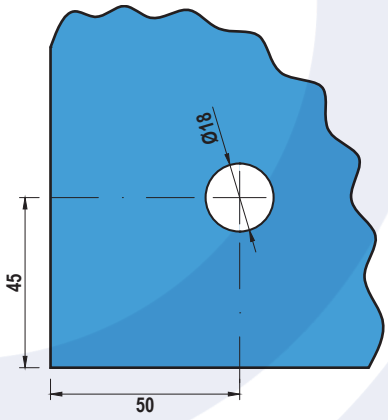

1335-GUIA LIVRE,1335C e 1871FG

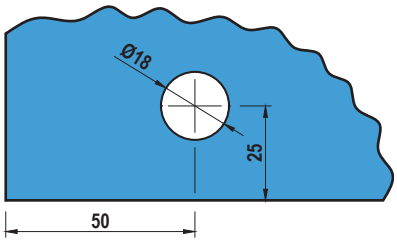

1335 MINI - PORTA DE ABRIR e 1335 C Mini

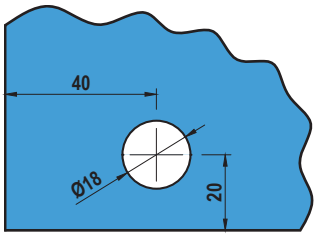

1335 MINI - PORTA DE CORRER

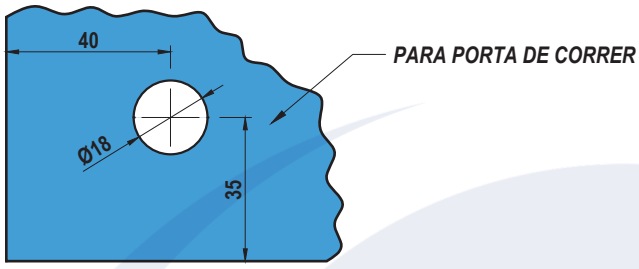

1510, 510D, 510E, 511, 511D e 511E

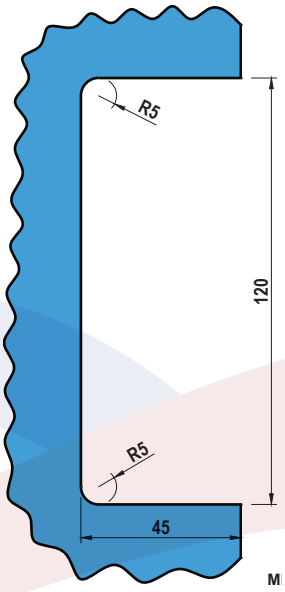

1519

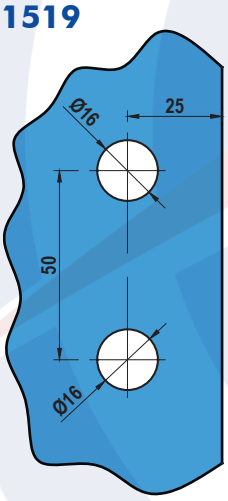

502, 504, 508, 519, 520, 520AG 520TT, 520PX, 531, 531PX e CP

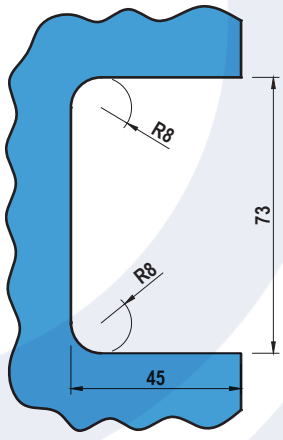

1520MLG, 1520MPG e1507G

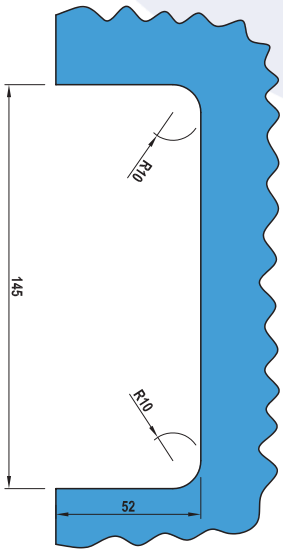

1523 e 1524

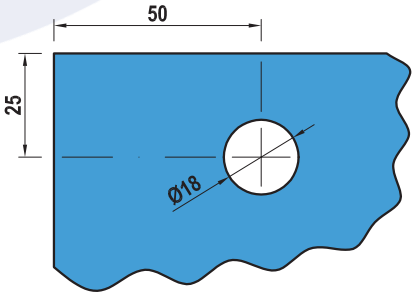

Medidas em milímetros / Todas as cotas são apenas referência

1523MINI, 524M e 335CM

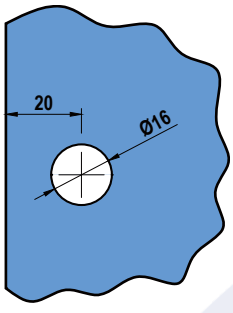

1527 e1521

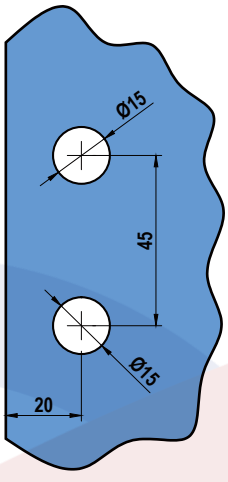

1629MINI e 629JM

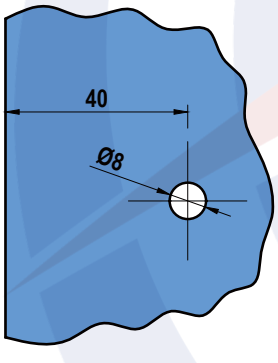

1800 FG com trilho

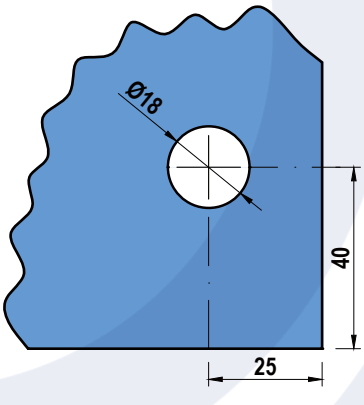

1800 FG sem trilho

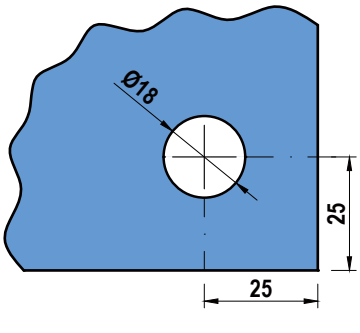

2009

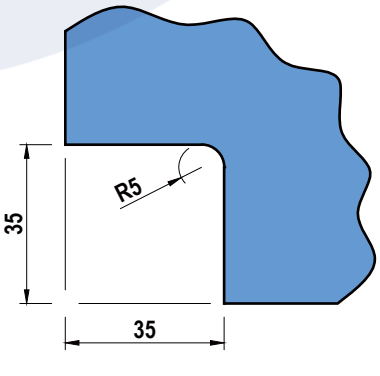

2010, 2405, 2406, 2410 e 2411

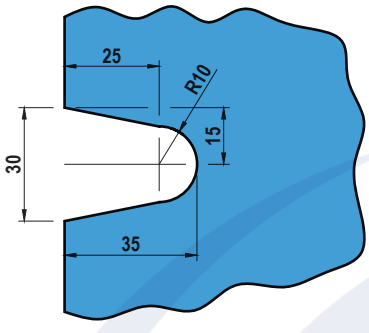

2110, 2122, 2140, 2002 e 2004

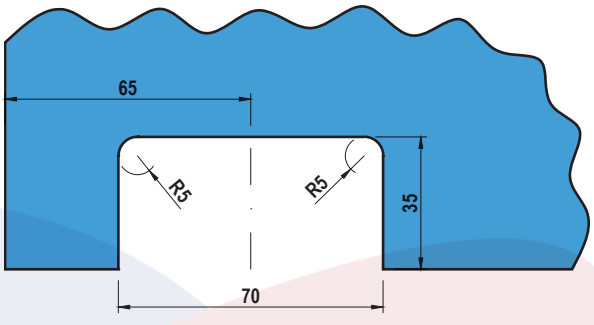

2132 e 2133

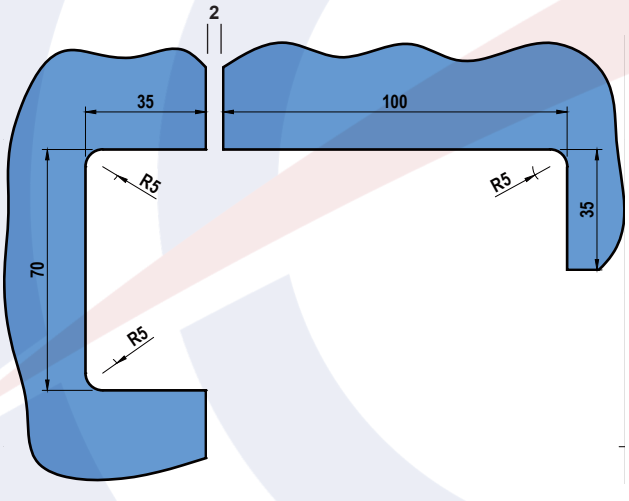

2132 e 2133

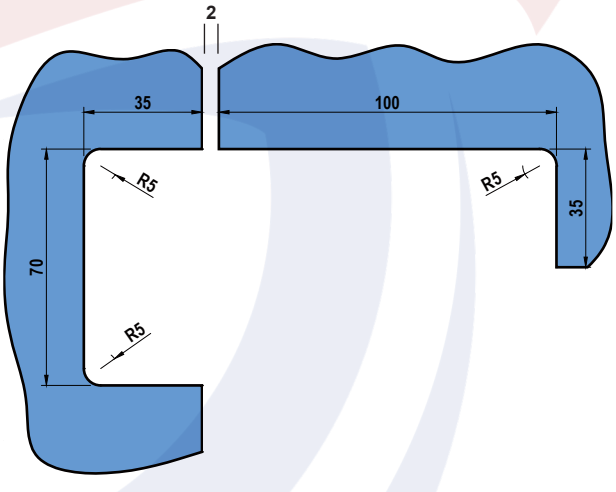

2210 e 2211

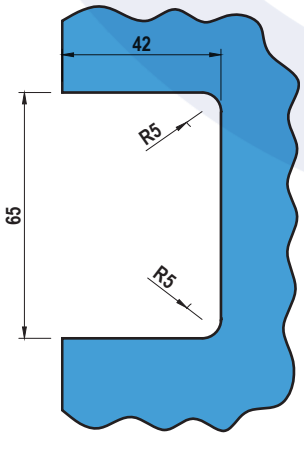

2210GRD e 2211GRD

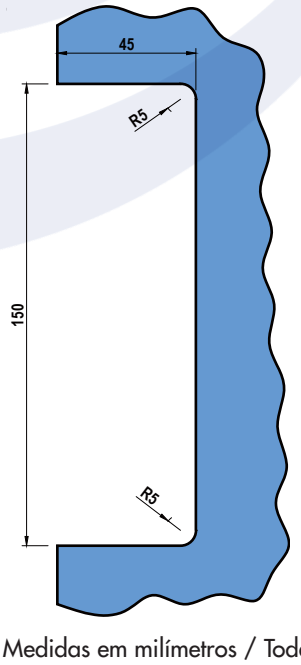

Medidas em milímetros / Todas as cotas são apenas referência

2240 e 2241

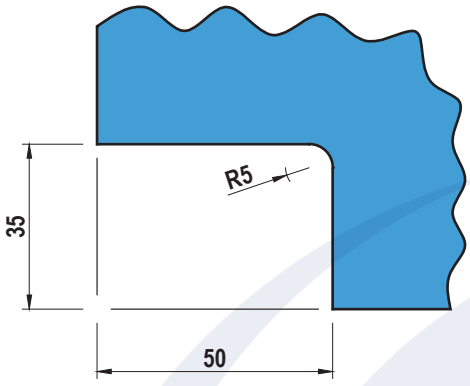

2401 e 2402

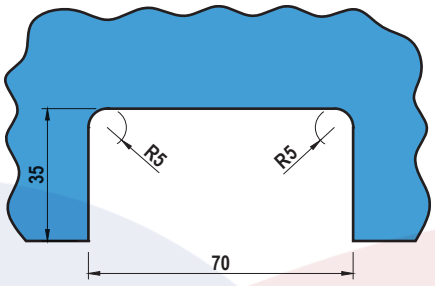

2520

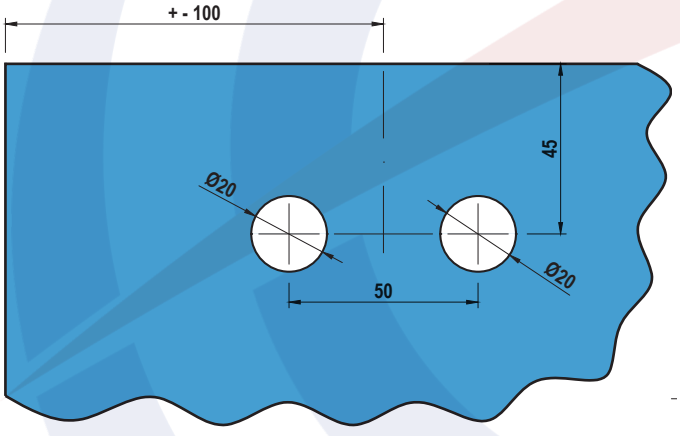

2701, 2702(COLANTE), 2703, 2704 e 2705

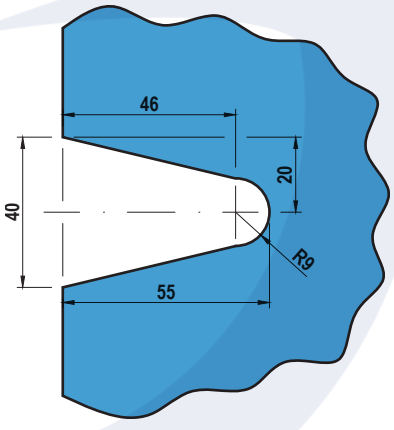

2702(PASSANTE)

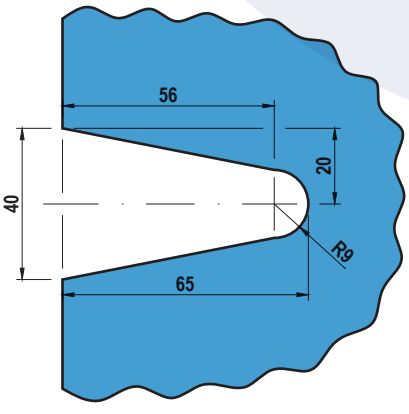

2708

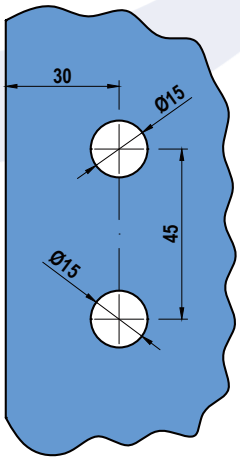

2720

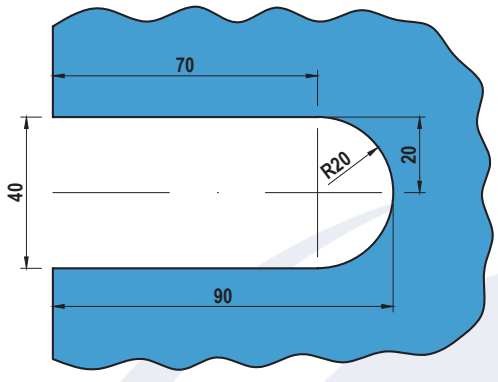

2721

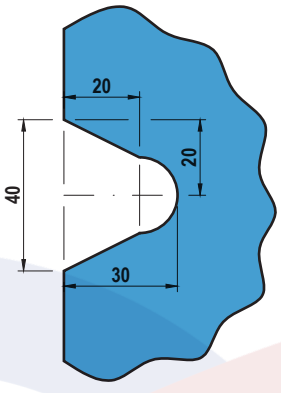

2730

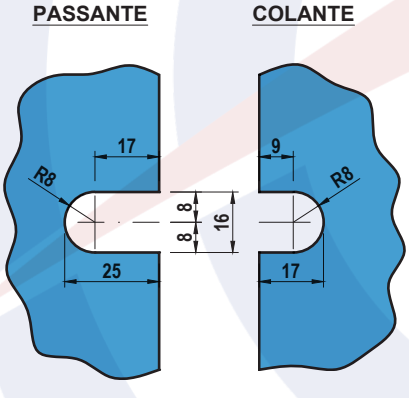

3001, 3002 e 3003

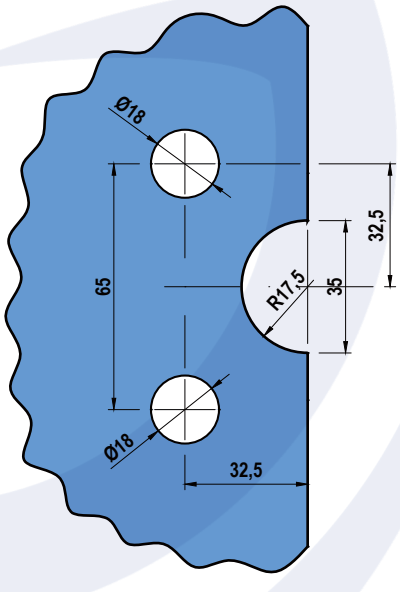

3004, 3253, 3410, 3411, 3713 e 3714

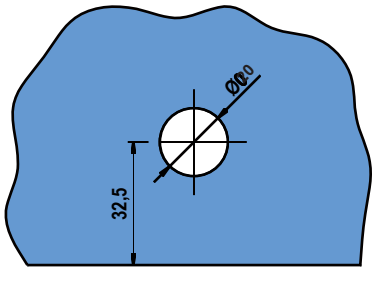

3006, 3007, 3010, 3013, 3438 e 3439

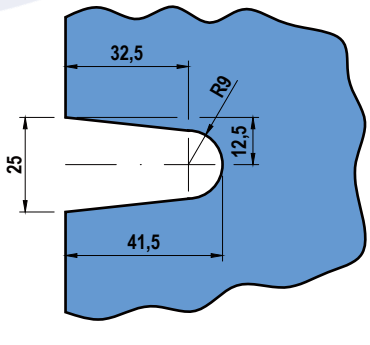

Medidas em milímetros / Todas as cotas são apenas referência

3009

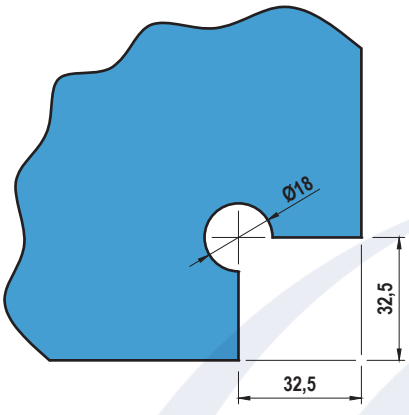

3014

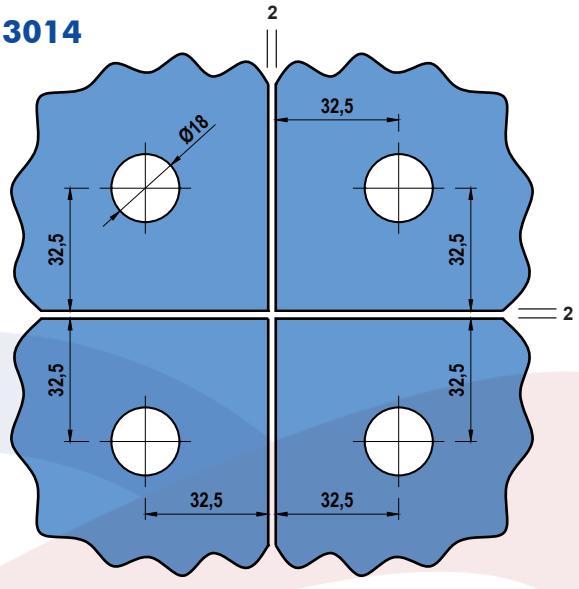

3016 e 3017

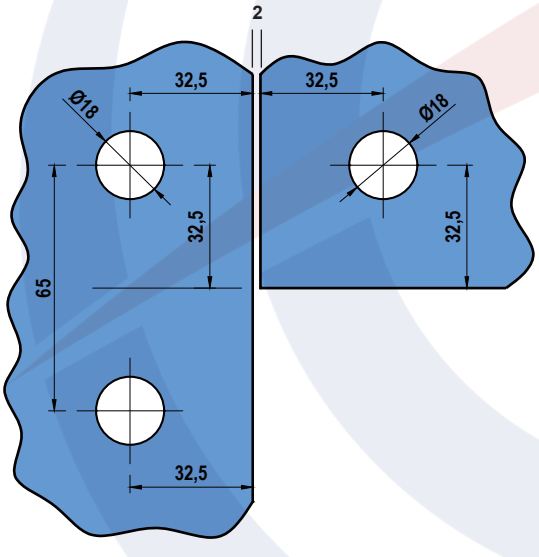

3022

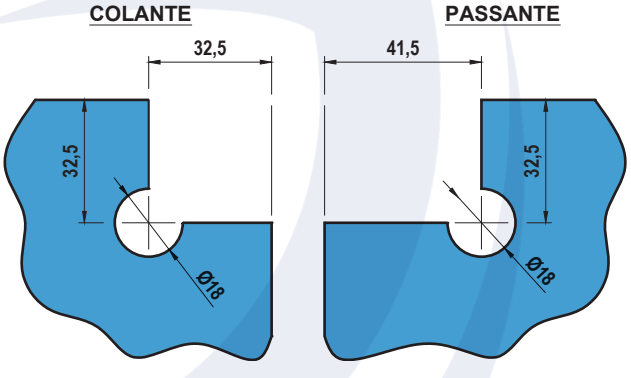

3023

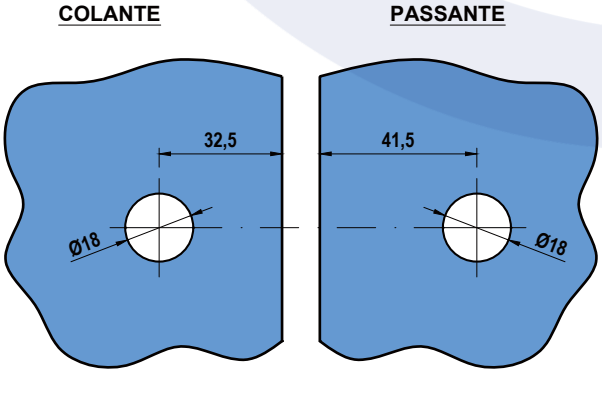

3025

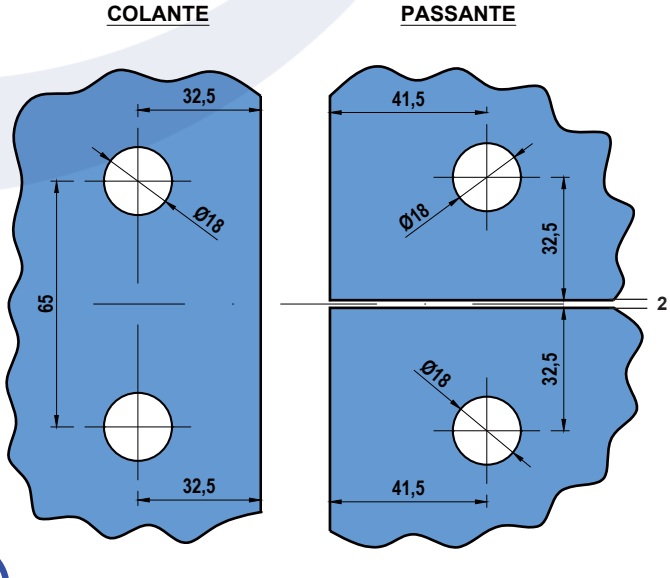

3110 e 3140

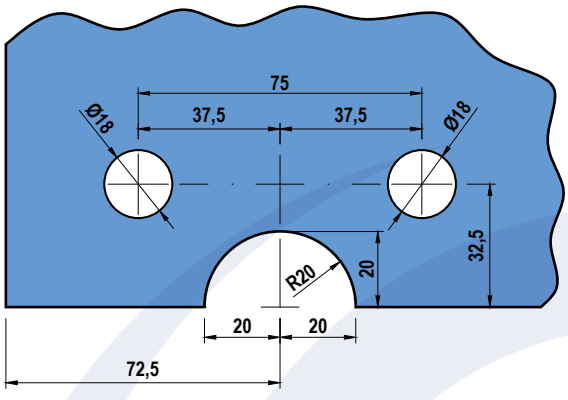

3122

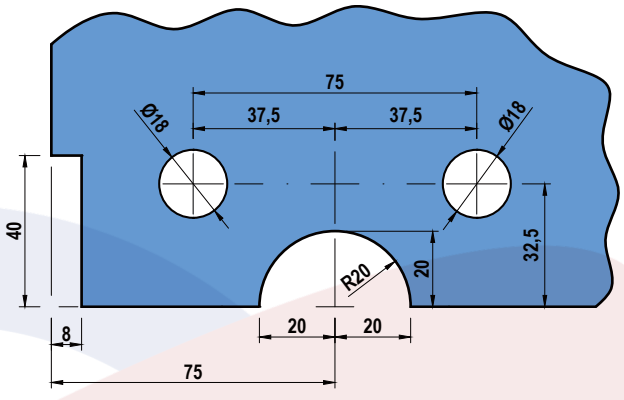

3123, 3141, 3401 e 3402

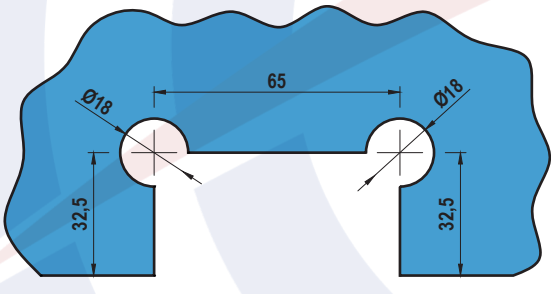

3132

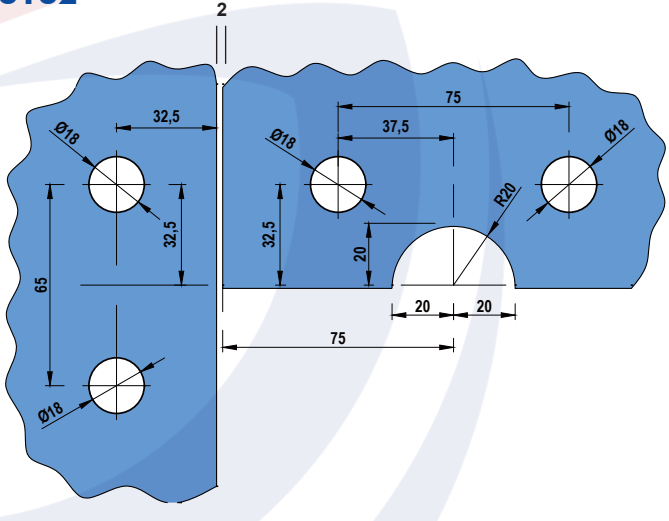

3143, 3701, 3702, 3703 e 3704

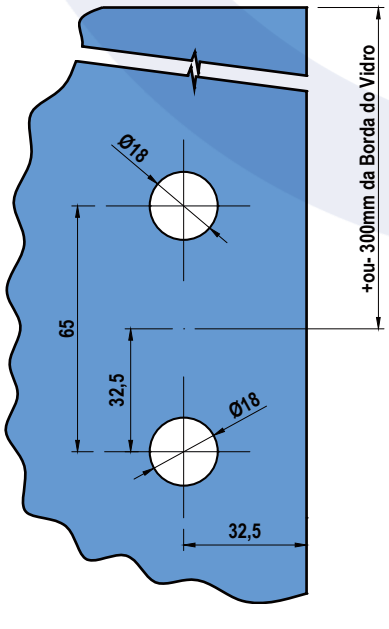

3144

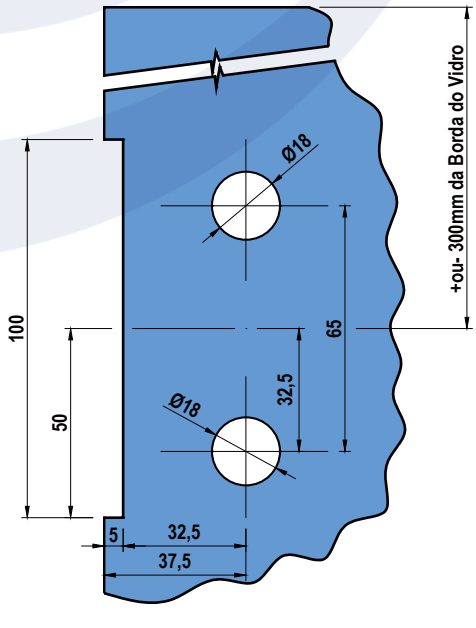

Medidas em milímetros / Todas as cotas são apenas referência

3145

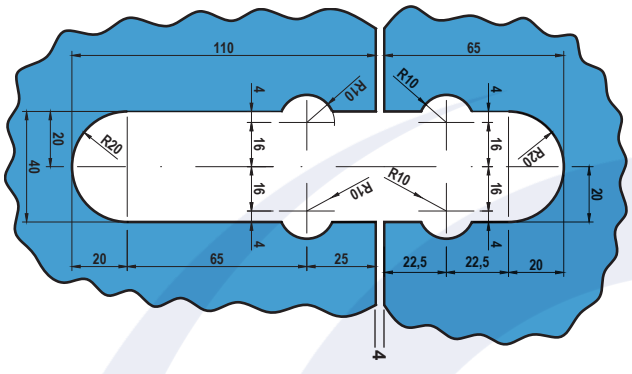

3146, 3147

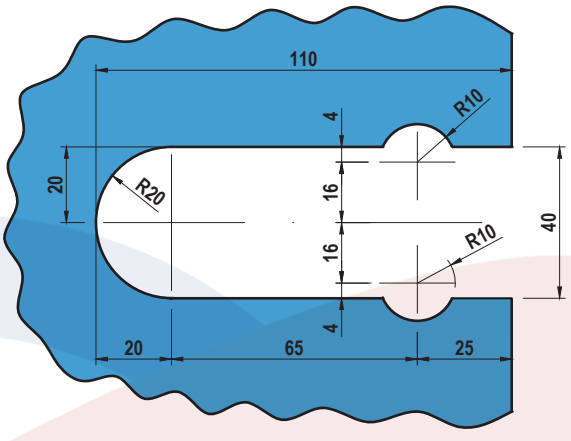

3210, 3530, 3530 A 135°

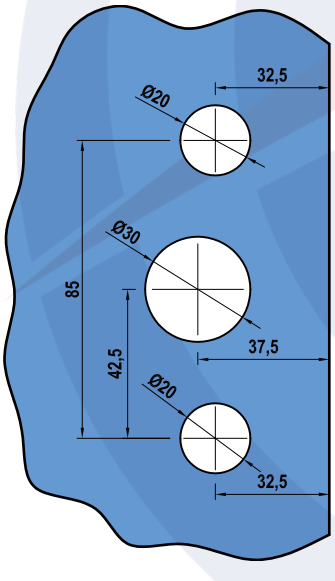

3211, 3212 , 3532, 3534, 3536, 3540, 3534 A 90, 3534 A 135°

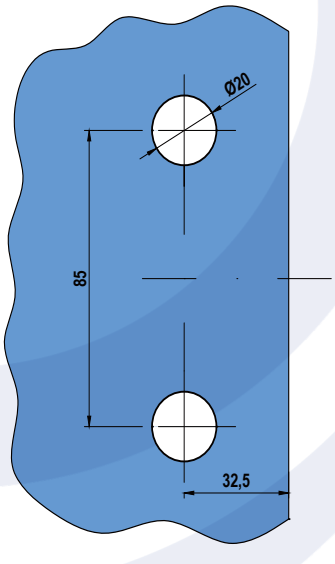

3215

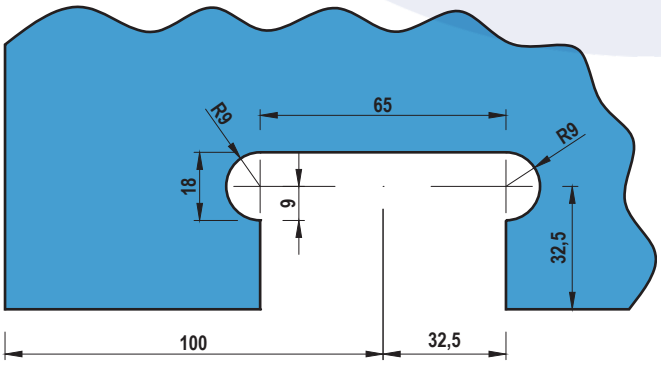

3240, 3539 PORTA DE CORRER

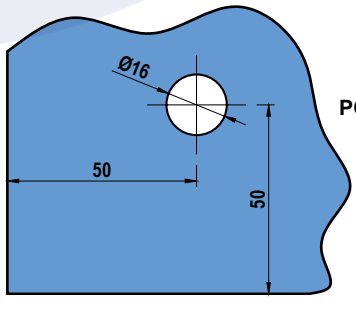

PORTA DE CORRER

3240, 3539 PORTA DE ABRIR

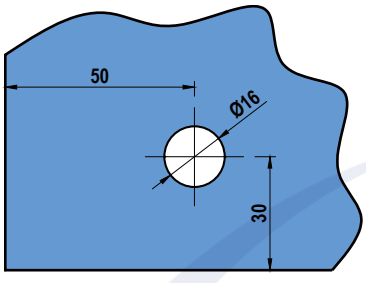

3250 e 3252

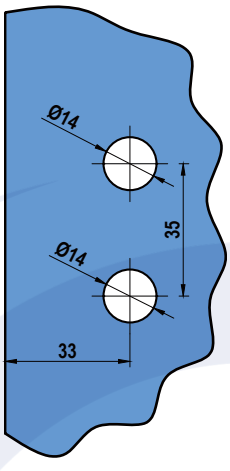

3431 V.A

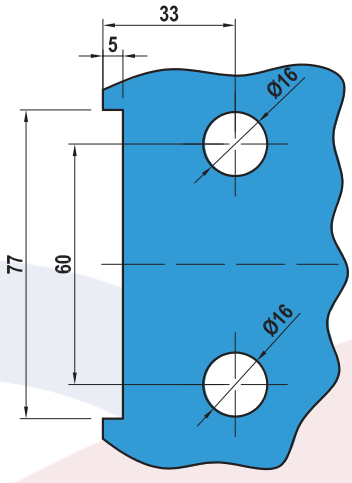

3431 V.V

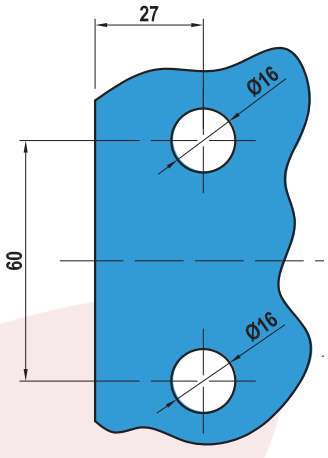

3530 e 3532 a 90°

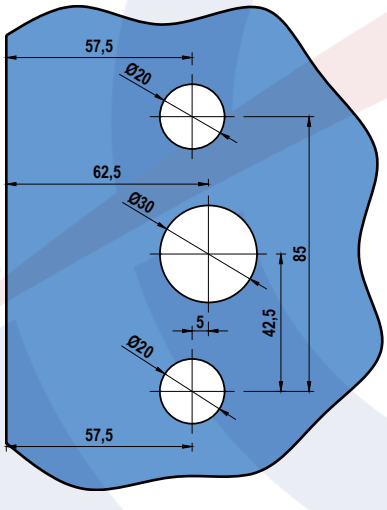

3530M E 3210M - COM FURO CENTRAL 3532 JM, 3536 JM, 3434 M, 3211 M, 3535 E 3534 (SEM FURO CENTRAL)

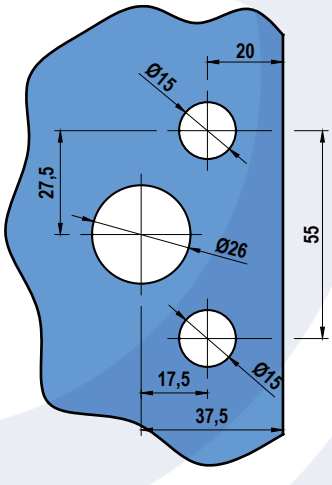

3713 e 3714

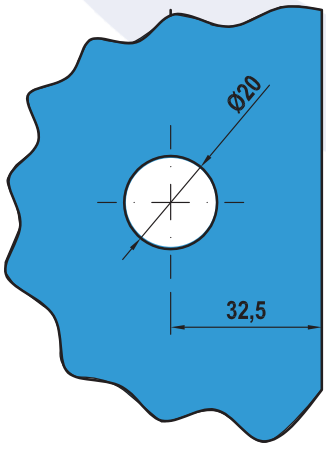

3715 e 3716

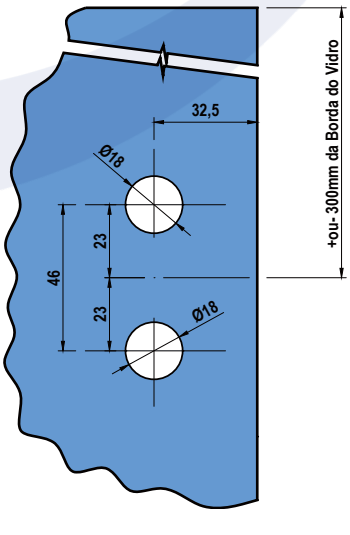

Medidas em milímetros / Todas as cotas são apenas referência

BF VV e BF VA

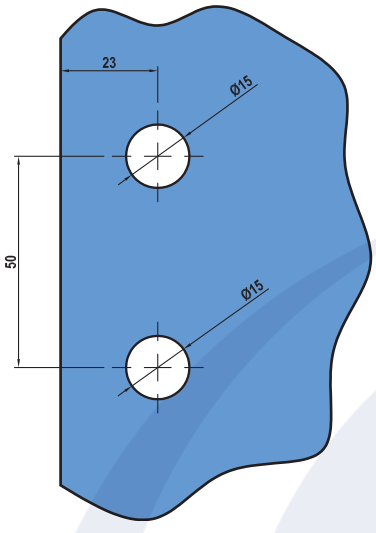

DM VV

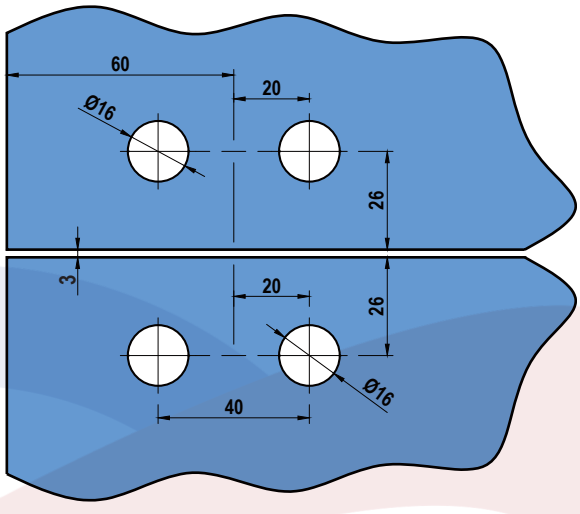

DMVA

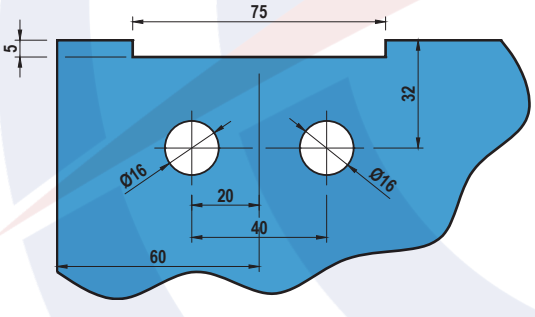

HT VV

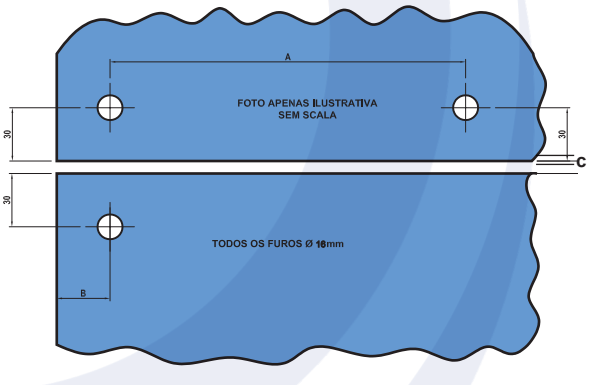

"A" - MEDIDA DA HASTE MENOS 50MM

"B" - LARGURA DO VIDRO MENOS A MEDIDA "A", DIVIDIDO POR DOIS (2) É IGUAL A DISTÂNCIA DA BORDA DO VIDRO AO EIXO DO FURO

"C" - FOLGA MÍNIMA 3MM E MÁXIMO 8MM

HT VV 2F

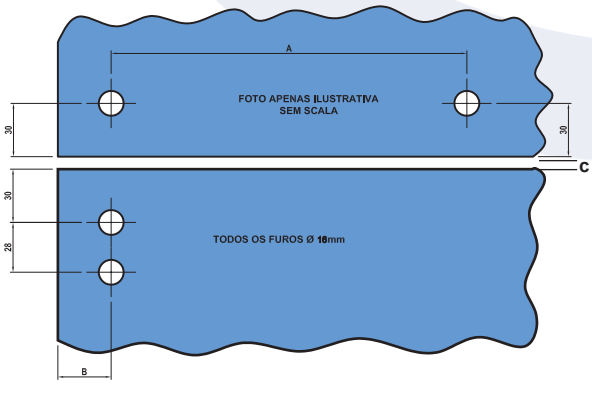

"A" - MEDIDA DA HASTE MENOS 50MM

"B" - LARGURA DO VIDRO MENOS A MEDIDA "A", DIVIDIDO POR DOIS (2) É IGUAL A DISTÂNCIA DA BORDA DO VIDRO AO EIXO DO FURO

"C" - FOLGA MÍNIMA 3MM E MÁXIMO 8MM

HTVA

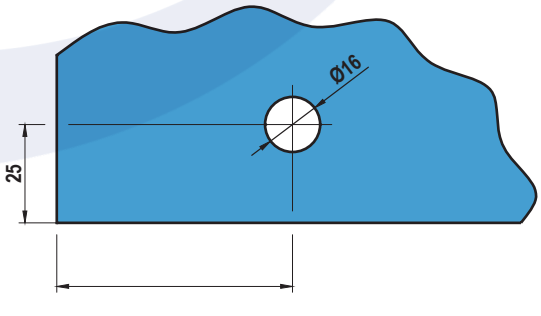

LARGURA DO VIDRO (MENOS) TAMANHO DA HASTE, (DIVIDIDO) POR DOIS (2).

Porta Cadeado

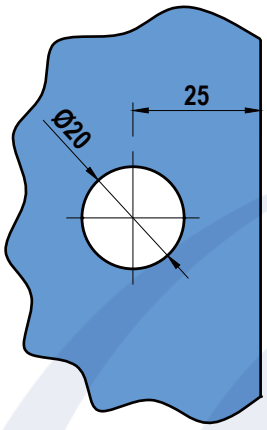

Puxador Unha - 1629A, 629J, 607, 629B, e 1636

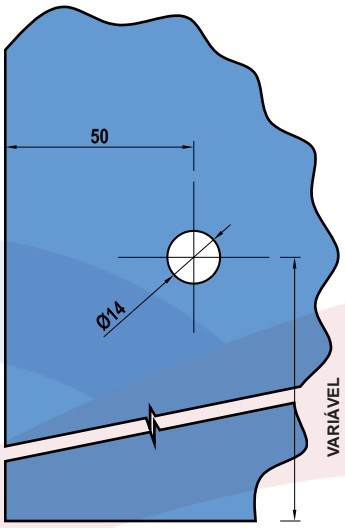

MÃO AMIGA

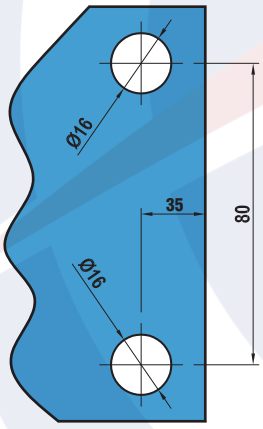

Transpasse 100 mm

MÃO AMIGA MINI

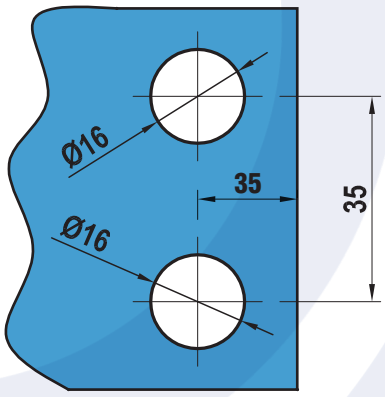

Transpasse 100 mm

72 A, 72 B

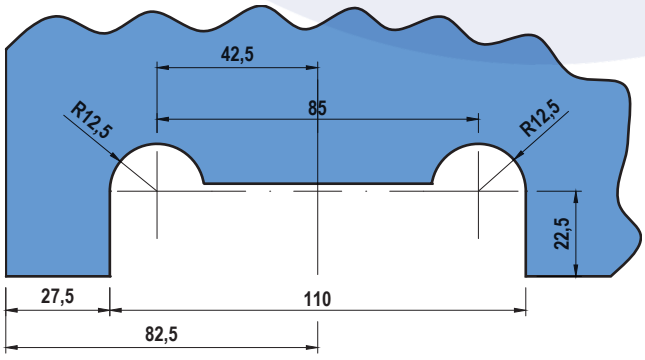

Medidas em milímetros / Todas as cotas são apenas referência

Seja Bem Vindo!

Você acaba de se tornar, mais um membro da família Glasspeças !!!
Para nós é uma honra tê-lo como cliente!
O vidro temperado oferece segurança, design e infinitas possibilidades de utilização. No entanto, para que seu desempenho seja ampliado, é necessário preocupar-se também com as ferragens e acessórios que farão parte da instalação. É nesse propósito que surge a Glasspeças®, para oferecer ao vidraceiro, instalador, temperador e distribuidor, uma ferragem de qualidade, rigorosamente testada, que oferece ainda design, excelente custo benefício e versatilidade de utilização, evitando assim futuros retrabalhos.
Segue abaixo, algumas dicas de uso, instalação e manutenção das ferragens Glasspeças:

Chaves para instalação das ferragens:
Todas as Ferragens utilizam a chave de 3/16, nos Puxadores H, utilizam a chave 3/32 e os Puxadores 1276 e 1376 utilizam a chave 1/8, na ferragem Suporte para Guarda Corpo e 1120/1121 utilizam a chave de 4mm.

Limpeza das Ferragens:
A limpeza deverá ser periódica (Zona Marítima 1 vez por mês, Zona Industrial 1 vez a cada 6 meses, Zona de Baixo Risco de Agressão, 1 vez a 18 meses), com detergente ou sabão neutro realizada com pano macio, não sendo aconselhado o uso de sabão em pó, por ser alcalino, bucha de aço e água sanitária.

Garantia:
Nossas ferragens e ou acessórios, possuem garantia de **CINCO** anos da data de compra, para possível defeito de fabricação.

Departamento técnico:
Temos à sua disposição, um departamento técnico, para eventuais dúvidas e mais ainda, para desenvolvimento de ferragens especiais, de acordo com a sua necessidade. Caso necessite entre em contato:
Telefone: (11) 5670-9900 - Celular: (11) 94028-9502
E-mail: tecnico@glasspecas.com.br

Visitas:
Colocamo-nos à disposição para visitas em nossa fábrica. Conheça você também o encantador mundo da produção das ferragens. Ligue-nos e agende sua visita, Telefone (11) 5670-9900.

Código das cores das ferragens:
Em nossa empresa, todos os códigos das ferragens iniciam com o código correspondente a cor da ferragem, sendo eles: 9 Cromada, 8 Preto, 7 Bronze, 6 Dourado, 5 Branco, 4 Marrom, PF Pintura Fosca, CE Cromo Escovado, CH Champanhe e BG Bege.

Acabamento

Branco

Cromado

Preto

Cromo Escovado

Bege

Pintura Fosca

Marrom

Dourado
(Garantia de 6 meses)

Vermelho

Champagne

Azul

Bronze

Verde

É proibida a reprodução total ou parcial deste catálogo sem autorização da Glasspeças Ind. e Com. Ltda. Todas as fotos desenhos e dimensões são meramente ilustrativos, podendo ser alterados sem prévio aviso.

Impressão e Edição Março/2017

Glasspeças

20 anos

Tel.: +55 11 5670-9900 |11 3474-9900 |11 94787-9478
Rua Alto do Bonfim, 328 | Vila Santa Catarina | 04382-070 | São Paulo - SP
vendas@glasspecas.com.br | www.glasspecas.com.br